SONOTRONIC GmbH
Becker-Göring Str.17-25
D-76307 Karlsbad Ittersbach
Tel. +49 (7248) 9166 - 0
www.sonotronic.de
E-Mail info@sonotronic.de

Cliente	Celulosa Fabril S.A.	Ubicación	Celulosa Fabril S.A.
Calle	Pol. Ind. Malpica.C/E.Parcela5	Calle	Pol. Ind. Malpica.C/E.Parcela5
CP / Lug.	ES-50016 Zaragoza	CP / Lug.	ES-50016 Zaragoza
País		País	

máquina	Máq.d.soldadura p.ultrasonidős		Número de diseño Electrotecnia
Comisión			
			Número de diseño Neumática
Esquema E entregado en	29.03.2016	Pba	
editar en	12/05/2025	PBD	
Fecha de revisión		PBD	
EPLAN Versión	2.9.4 .		Número de páginas 152

Celulosa Fabril S.A.	Numero de comisión 101.817.00	Instalación Máq.d.soldadura p.ultrasonidős	Comisión	denominacion carátula de máquina		Documentación	==	Hoja
	Proyecto No 100_096_01						= DOK	1
	FA-No. 9225739						++	
		numero de dibujo	Creado	modificado en la 04/12/2024	PBD	<- Ho...-> 2	+	001 152

SON_Normblatt_06

SONOTRONIC
ULTRASONICS TECHNOLOGY

SONOTRONIC GmbH * Becker-Göring-Strasse 17-25 * D-76307 Karlsbad - Ittersbach * +49 (7248) 9166-0

Máquina	101.817.00
	Máq.d.soldadura p.ultrasonidós
Año de construcción	2016 überarbeitet 2024
número de serie	244200
Peso	kg
datos eléctricas	3x400V / N / PE / 10A / 50Hz
Corriente de cortocircuito	5 kA
fusible previo	3x32A gG

CE

Made in Germany

Limitación de la corriente de cortocircuito por la
Fusible principal: sistema de aseguramiento DIAZED, Categoría de uso gG

fusible previo	Corriente de cortocircuito
16 A	2,9 kA
20 A	3,8 kA
25 A	4,6 kA
32 A	5,0 kA
35 A	5,5 kA
40 A	6,0 kA
50 A	7,2 kA
63 A	8,8 kA
80 A	10,0 kA
100 A	13,0 kA

Resumen de identificación de estructuras

SON_Index_01

Asignación	Página	Descripción de página	Fecha	Responsable
=DOK				
	1	carátula de máquina	04/12/2024	PBD
	2	placa del fabricante	04/12/2024	PBD
=DOK +INDEX		Indice		
	1	Inhaltsverzeichnis	22/01/2025	PBD
	2	Inhaltsverzeichnis	22/01/2025	PBD
	3	Inhaltsverzeichnis	22/01/2025	PBD
	4	Inhaltsverzeichnis	22/01/2025	PBD
	5	Inhaltsverzeichnis	22/01/2025	PBD
	6	Inhaltsverzeichnis	22/01/2025	PBD
	7	Inhaltsverzeichnis	22/01/2025	PBD
	8	Inhaltsverzeichnis	22/01/2025	PBD
	9	Inhaltsverzeichnis	22/01/2025	PBD
=DOK +BG/FU				
	1	Resumen de identificación de estructuras	22/01/2025	PBD
	2	Resumen de identificación de estructuras	22/01/2025	PBD
=ALG +SR01		Armário de distribución 01		
	10	Alimentación 3x400V/N/PE/50Hz	17/01/2025	PBD
	11	PE vista general	09/12/2024	PBD
	16	Interruptor diferencial	15/01/2025	PBD
	21	Cajas enchufe del armario de distribución	15/01/2025	PBD
	22	Iluminación Armário de distribución	15/01/2025	PBD
	30	Alimentación de tensión 24V DC	18/12/2024	PBD

Resumen de identificación de estructuras

SON_Index_01

Asignación	Página	Descripción de página	Fecha	Responsable
=ALG +SR01		Armário de distribución 01		
	31	Reparto de potencial 24V DC 0V / 1+	06/12/2024	PBD
	32	Reparto de potencial 24V DC 2+ / 3+ / 4+ / 5+	17/01/2025	PBD
	33	Reparto de potencial 24V DC 6.30+	05/12/2024	PBD
	34	Reparto de potencial 24V DC 7.10+ / 7.13+	06/12/2024	PBD
	40	Reparto de potencial 24V DC 24V DC delante de Interruptor principal PLC alimentacion	06/12/2024	PBD
	41	Reparto de potencial 24V DC Máquina	06/12/2024	PBD
	50	horas de servicio + Contador de piezas	06/12/2024	PBD
=ALG +BP01		Panel de servicio 01		
	1	Reparto de potencial 24V DC Panel de servicio 01	05/12/2024	PBD
=ALG +BP02		Panel de servicio 02		
	1	Reparto de potencial 24V DC Panel de servicio 02	05/12/2024	PBD
=ALG +MAG		Chasis de la máquina		
	1	columna de señal	06/12/2024	PBD
	2	Pantalla	09/12/2024	PBD
	5	Presostato + Unidad de carga Unidad de mantenimiento	04/12/2024	PBD
	10	Presostato + Unidad de carga	04/12/2024	PBD
=BED +BP01		Panel de servicio 01		
	1	Elementos de maniobra izquierda	06/12/2024	PBD
	2	Elementos de maniobra izquierda	04/12/2024	PBD
=BED +BP02		Panel de servicio 02		
	3	Elementos de maniobra derecha	04/12/2024	PBD
	10	Equipo de manejo 01 TP900	04/12/2024	PBD

Resumen de identificación de estructuras

SON_Index_01

Asignación	Página	Descripción de página	Fecha	Responsable
=BED +BP02		Panel de servicio 02		
	11	USB Interface	04/12/2024	PBD
=BED +MAG		Chasis de la máquina		
	1	Botón de arranque	06/12/2024	PBD
=SPS				
	1	Profinet vista general	06/12/2024	PBD
	2	Profinet vista general	18/12/2024	PBD
	10	Profibus vista general	04/12/2024	PBD
	11	Profibus vista general	04/12/2024	PBD
	20	systema BUS vista general	04/12/2024	PBD
=SPS +SR01		Armário de distribución 01		
	4	Profinet Interruptor	04/12/2024	PBD
	5	Profinet Modem	04/12/2024	PBD
	6	Ethernet Conmutador	09/12/2024	PBD
	9	Profibus activo Resistencia terminal	04/12/2024	PBD
	10	S7-300 - construccion	15/01/2025	PBD
	11	S7-300 - construccion	05/12/2024	PBD
	40	S7-300 - digital placa de entrada	04/12/2024	PBD
	50	S7-300 - digital placa de salidő	04/12/2024	PBD
	300	vista general Aparatos de seguridőd	06/12/2024	PBD
	301	vista general Aparatos de seguridőd	04/12/2024	PBD
	302	vista general Aparatos de seguridőd	06/12/2024	PBD

Resumen de identificación de estructuras

SON_Index_01

Asignación	Página	Descripción de página	Fecha	Responsable
=SPS +MAG		Chasis de la máquina		
	10	Acoplador de BUS 01 Cube67	05/12/2024	PBD
	20	Acoplador de BUS 01 modulo ramal 1	04/12/2024	PBD
	21	Acoplador de BUS 01 modulo ramal 1 PLC vista general	04/12/2024	PBD
	30	Acoplador de BUS 01 modulo ramal 2	04/12/2024	PBD
	31	Acoplador de BUS 01 modulo ramal 2 PLC vista general	04/12/2024	PBD
	32	Acoplador de BUS 01 modulo ramal 2 PLC vista general	04/12/2024	PBD
	40	Acoplador de BUS 01 modulo ramal 3	04/12/2024	PBD
	41	Acoplador de BUS 01 modulo ramal 3 PLC vista general	04/12/2024	PBD
=SIB +SR01		Armário de distribución 01		
	1	Zona de seguridőd 01 7.10+	04/12/2024	PBD
	2	Zona de seguridőd 02 7.13+	04/12/2024	PBD
=NA +SR01		Armário de distribución 01		
	1	Seguridőd emergencia - Parada 6.30+	04/12/2024	PBD
=NA +MAG		Chasis de la máquina		
	1	emergencia - Parada Interruptor	04/12/2024	PBD
=LV01 +MAG		Chasis de la máquina		
	1	Barrera de seguridőd	16/01/2025	PBD
=WT +MAG		Chasis de la máquina		
	1	puerta de mantenimiento 01	04/12/2024	PBD
=BEL +SR01		Armário de distribución 01		
	1	Iluminación Zona de carga	15/01/2025	PBD

Resumen de identificación de estructuras

SON_Index_01

Asignación	Página	Descripción de página	Fecha	Responsable
=TK +ELB01		Zona de carga 01		
	1	Cámara fotográfica 1	09/12/2024	PBD
	2	Cámara fotográfica 2	10/12/2024	PBD
=TK +AF01		Cuna 01		
	1	Control de piezas AF01	17/01/2025	PBD
	2	ventosa círculo 1	17/01/2025	PBD
	3	ventosa círculo 1	17/01/2025	PBD
	4	Pisador segmento	20/01/2025	PBD
=ST01 +MAG		Chasis de la máquina		
	1	Mesa móvil	04/12/2024	PBD
	2	Mesa móvil Apriete	04/12/2024	PBD
=VI01 +MAG		Chasis de la máquina		
	1	Terminal d.válvulas	20/01/2025	PBD
=NH +KP01		Placa de convertidőres 01		
	1	Pisador bloque 01 Estación 01	22/01/2025	PBD
	2	Pisador bloque 02 Estación 01	09/12/2024	PBD
=KUE +KP01		Placa de convertidőres 01		
	1	Válvulas Refrigeración unidades de avance	06/12/2024	PBD
=GEN +GEN01		Generadores de rack 01		
	1	AF-Generador 01	16/01/2025	PBD
	2	AF-Generador 02	04/12/2024	PBD
	3	AF-Generador 03	04/12/2024	PBD
	4	AF-Generador 04	04/12/2024	PBD

Resumen de identificación de estructuras

SON_Index_01

Asignación	Página	Descripción de página	Fecha	Responsable
=GEN +GEN01		Generadores de rack 01		
	5	AF-Generador 05	20/01/2025	PBD
	6	AF-Generador 06	20/01/2025	PBD
=VE +KP01		Placa de convertidőres 01		
	1	Unidad de avance 01	04/12/2024	PBD
	2	Unidad de avance 02	04/12/2024	PBD
	3	Unidad de avance 03	04/12/2024	PBD
	4	Unidad de avance 04	04/12/2024	PBD
	5	Unidad de avance 05	20/01/2025	PBD
	6	Unidad de avance 06	20/01/2025	PBD
=REPORT +SR01		Armário de distribución 01		
	4	vista general construccion Estandar cabina delante	04/12/2024	PBD
	6	vista general construccion Estandar cabina posterior	04/12/2024	PBD
	8	construccion Armário de distribución Paca de montaje	04/12/2024	PBD
=REPORT +BP01		Panel de servicio 01		
	1	construccion Panel de mando izquierda vista general	04/12/2024	PBD
=REPORT +BP02		Panel de servicio 02		
	1	construccion Panel de mando derecha vista general	04/12/2024	PBD
	2	construccion Panel de mando derecha vista general	04/12/2024	PBD
	3	construccion Panel de mando Panel lateral derecha vista general	04/12/2024	PBD
=REPORT +GEN01		Generadores de rack 01		
	1	construccion Rack Generadores Estandar cabina delante	18/12/2024	PBD

Resumen de identificación de estructuras

SON_Index_01

Asignación	Página	Descripción de página	Fecha	Responsable
=REPORT +BOM		Lista de piezas		
	1	Artikelstückliste	22/01/2025	PBD
	2	Artikelstückliste	22/01/2025	PBD
	3	Artikelstückliste	22/01/2025	PBD
	4	Artikelstückliste	22/01/2025	PBD
	5	Artikelstückliste	22/01/2025	PBD
	6	Artikelstückliste	22/01/2025	PBD
	7	Artikelstückliste	22/01/2025	PBD
	8	Artikelstückliste	22/01/2025	PBD
	9	Artikelstückliste	22/01/2025	PBD
	10	Artikelstückliste	22/01/2025	PBD
	11	Artikelstückliste	22/01/2025	PBD
	12	Artikelstückliste	22/01/2025	PBD
	14	Artikelsummenstückliste	22/01/2025	PBD
	15	Artikelsummenstückliste	22/01/2025	PBD
	16	Artikelsummenstückliste	22/01/2025	PBD
	17	Artikelsummenstückliste	22/01/2025	PBD
	18	Artikelsummenstückliste	22/01/2025	PBD
	19	Artikelsummenstückliste	22/01/2025	PBD
	20	Artikelsummenstückliste	22/01/2025	PBD
=REPORT +KLP		Esquema de bornes		
	1	Plano de bornes ==+SR01-30XT1 ==+SR01-XX0A0	22/01/2025	PBD
	2	Plano de bornes ==+SR01-XX0A0 ==+SR01-XX0B0	22/01/2025	PBD

Resumen de identificación de estructuras

SON_Index_01

Asignación	Página	Descripción de página	Fecha	Responsable
=REPORT +KLP		Esquema de bornes		
	3	Plano de bornes ==+SR01-XX0B1 ==+SR01-XX0F1	09/12/2024	PBD
	4	Plano de bornes ==+SR01-XX0F1 ==+SR01-XX0F3	09/12/2024	PBD
	5	Plano de bornes ==+SR01-XX0V	22/01/2025	PBD
	6	Plano de bornes ==+SR01-XX0V ==+SR01-XX0V/6.30	22/01/2025	PBD
	7	Plano de bornes ==+SR01-XX0V/6.30 ==+SR01-XX0V/7.10	22/01/2025	PBD
	8	Plano de bornes ==+SR01-XX0V/7.13 ==+SR01-XX1+	22/01/2025	PBD
	9	Plano de bornes ==+SR01-XX1+ ==+SR01-XX2+	22/01/2025	PBD
	10	Plano de bornes ==+SR01-XX2+ ==+SR01-XX3+	22/01/2025	PBD
	11	Plano de bornes ==+SR01-XX4+ ==+SR01-XX5+	22/01/2025	PBD
	12	Plano de bornes ==+SR01-XX5+ ==+SR01-XX6.30+	22/01/2025	PBD
	13	Plano de bornes ==+SR01-XX7.10+ ==+SR01-XX7.13+	22/01/2025	PBD
	14	Plano de bornes ==+SR01-XX7.13+ ==+SR01-XX10X1	22/01/2025	PBD
	15	Plano de bornes ==+SR01-XXANZ ==+SR01-XXBP01.1	22/01/2025	PBD
	16	Plano de bornes ==+SR01-XXBP01.2	22/01/2025	PBD
	17	Plano de bornes ==+SR01-XXBP02.2	22/01/2025	PBD
	18	Plano de bornes ==+SR01-XXGEN	09/12/2024	PBD
	19	Plano de bornes ==+SR01-XXGEN ==+SR01-XXGNS	09/12/2024	PBD
	20	Plano de bornes ==+SR01-XXGNS ==+SR01-XXHT	10/12/2024	PBD
	21	Plano de bornes ==+SR01-XXHT ==+SR01-XXIO	10/12/2024	PBD
	22	Plano de bornes ==+SR01-XXIO	09/12/2024	PBD
	23	Plano de bornes ==+SR01-XXIO	09/12/2024	PBD
	24	Plano de bornes ==+SR01-XXIO ==+SR01-XXLV01	09/12/2024	PBD

Resumen de identificación de estructuras

SON_Index_01

Asignación	Página	Descripción de página	Fecha	Responsable
=REPORT +KLP		Esquema de bornes		
	25	Plano de bornes ==+SR01-XXNA ==+SR01-XXSI	22/01/2025	PBD
	26	Plano de bornes ==+SR01-XXSI	22/01/2025	PBD
	27	Plano de bornes ==+SR01-XXSI	22/01/2025	PBD
	28	Plano de bornes ==+SR01-XXSPS+ ==+SR01-XXSPS-	22/01/2025	PBD
	29	Plano de bornes ==+SR01-XXSPS- ==+SR01-XXVI01	22/01/2025	PBD
	30	Plano de bornes ==+SR01-XXVI01 ==+SR01-XXWT	22/01/2025	PBD
	31	Plano de bornes ==+MAG-XX1 ==+ELB01-1XX1	10/12/2024	PBD
	32	Plano de bornes ==+ELB01-1XX1	10/12/2024	PBD

Resumen de identificación de estructuras

SON_Strukturübersicht_01

Designación completa	Rotulación	Descripción de estructura
==05_HF-Generator	Asignación funcional	
==SPS	Asignación funcional	
=DOK	Instalación	Documentación
=ALG	Instalación	General
=BED	Instalación	Elementos de maniobra
=SPS	Instalación	PLC vista general
=SIB	Instalación	Zonas de seguridad
=NA	Instalación	Parada de emergencia
=LV01	Instalación	Barrera de seguridőd 01
=WT	Instalación	Puertas de mantenimiento
=HT01	Instalación	Puerta levadiza 01
=BEL	Instalación	Iluminación
=TK	Instalación	Control de piezas
=ST01	Instalación	Mesa móvil 01
=VI01	Instalación	Terminal d.válvulas 01
=NH	Instalación	Pisador
=KUE	Instalación	refrigeración sonotrodos
=GEN	Instalación	Generadores
=VE	Instalación	unidades de avance
=REPORT	Instalación	listas de producción
=8400	Instalación	PLC IP67 modulo
=2600	Instalación	
=8350	Instalación	PLC IP20 modulo
=4300	Instalación	
+INDEX	Lugar de montaje	Indice
+BG/FU	Lugar de montaje	
+SR01	Lugar de montaje	Armário de distribución 01
+BP01	Lugar de montaje	Panel de servicio 01

Resumen de identificación de estructuras

SON_Strukturübersicht_01

Designación completa	Rotulación	Descripción de estructura
+BP02	Lugar de montaje	Panel de servicio 02
+MAG	Lugar de montaje	Chasis de la máquina
+ELB01	Lugar de montaje	Zona de carga 01
+AF01	Lugar de montaje	Cuna 01
+KP01	Lugar de montaje	Placa de convertidőres 01
+GEN01	Lugar de montaje	Generadores de rack 01
+BOM	Lugar de montaje	Lista de piezas
+KLU	Lugar de montaje	Resumen Regleta
+KLP	Lugar de montaje	Esquema de bornes
+KBU	Lugar de montaje	Resumen de cables
+KBP	Lugar de montaje	Esquema del cableado
+BED	Lugar de montaje	Elementos de maniobra
+02	Lugar de montaje	Cubierta, placa del fabricante
+HT01	Lugar de montaje	
+1621	Lugar de montaje	caja de bornes 1 I/O
++1010	Lugar de montaje	

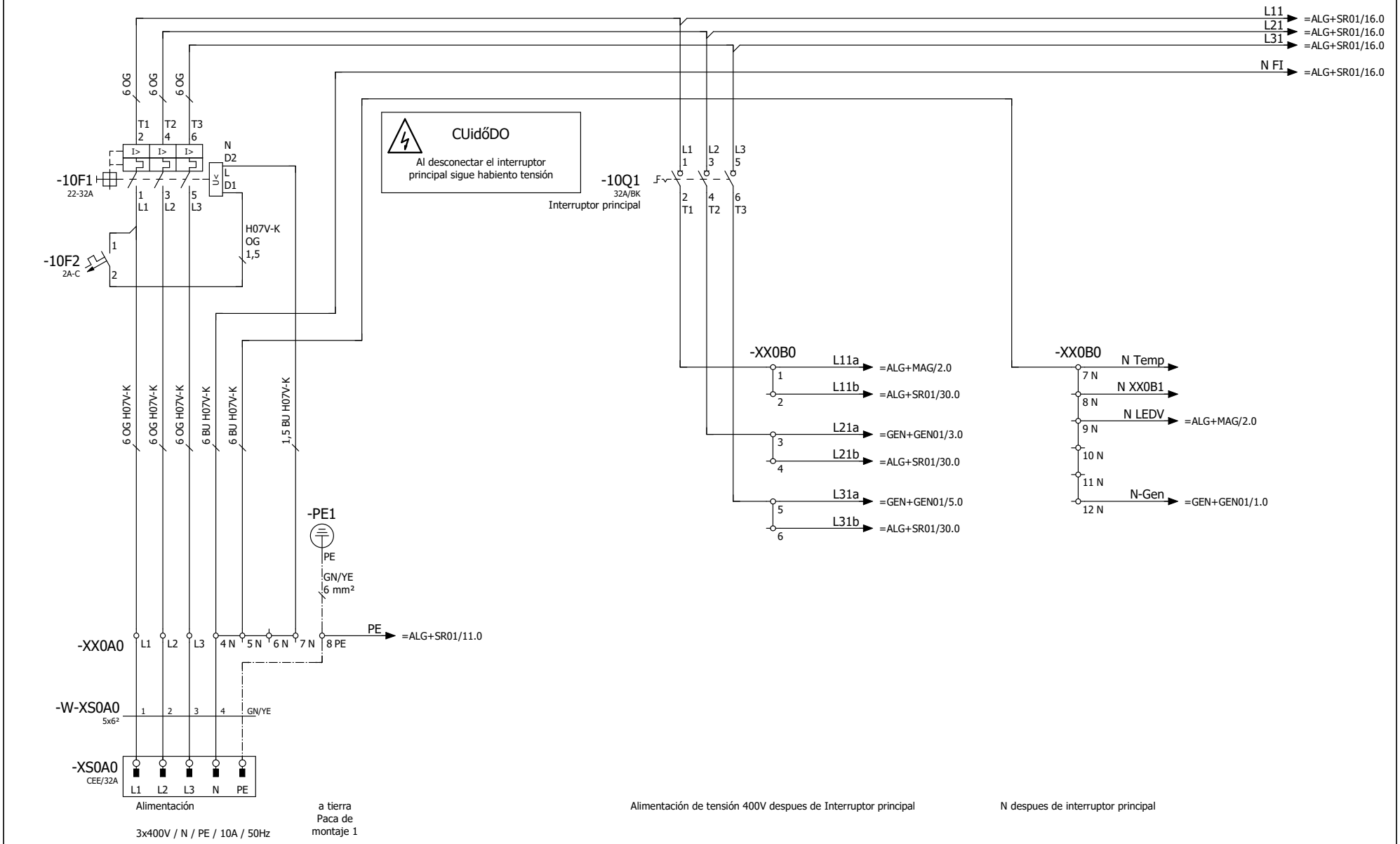

Celulosa Fabril S.A.	Numero de comisión 101.817.00	Instalación Máq.d.soldadura p.ultrasonidős	Comisión	denominacion Alimentación 3x400V/N/PE/50Hz	SONOTRONIC ULTRASONICS TECHNOLOGY		==	Hoja
	Proyecto No 100_096_01					General	= ALG	10
	FA-No. 9225739						++	
						Armário de distribución 01	+ SR01	
		numero de dibujo	Creado	modificado en la 17/01/2025 PBD		=DOK+BG/FU/2 <- Ho...-> 11	028	152

SON_Normblatt_06

100_096_01 Cefa_ES

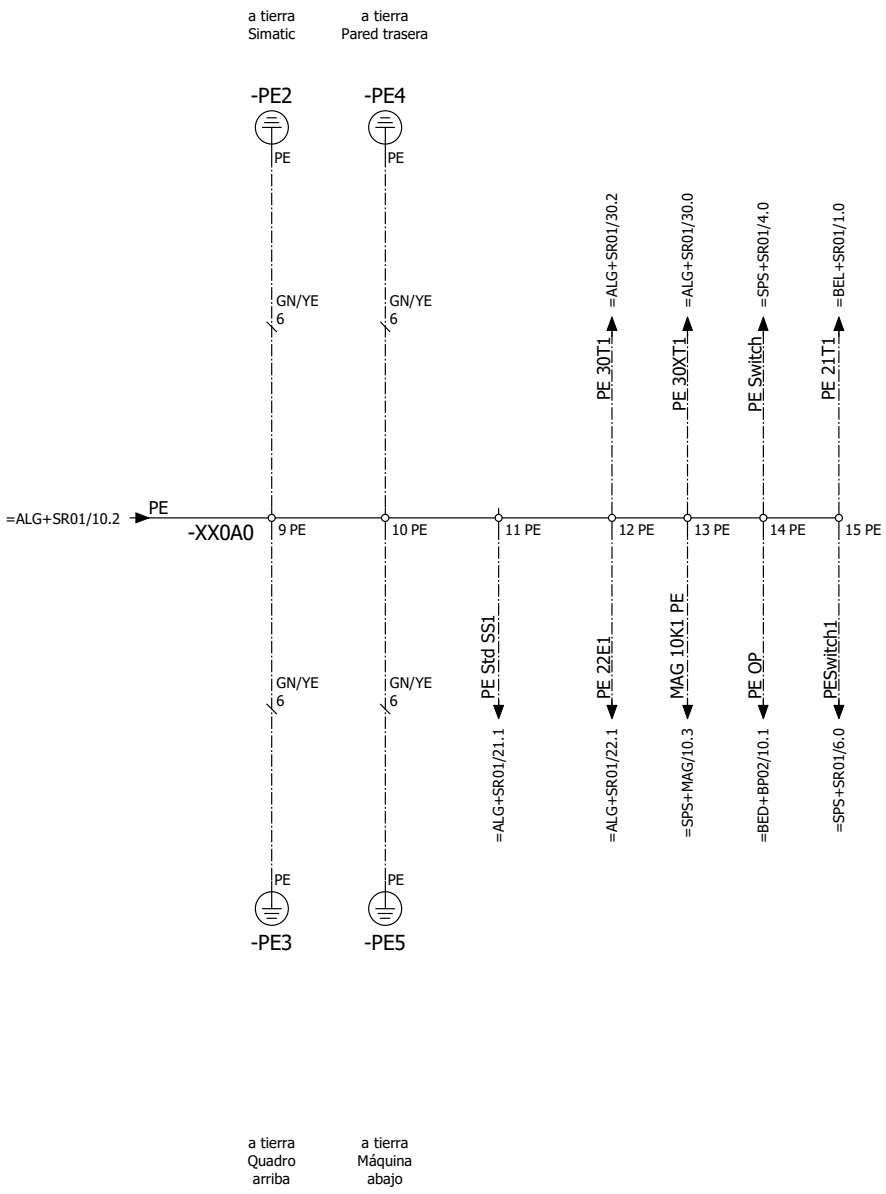

Celulosa Fabril S.A.	Numero de comisión 101.817.00	Instalación Máq.d.soldadura p.ultrasonidós	Comisión	denominacion PE vista general	SONOTRONIC ULTRASONICS TECHNOLOGY		==	Hoja
	Proyecto No 100_096_01					General	= ALG	11
	FA-No. 9225739						++	
						Armário de distribución 01	+ SR01	
		numero de dibujo	Creado	modificado en la 09/12/2024	PBD	10 <- Ho...-> 16	119	152

SON_Normblatt_06

100_096_01 Cefa_ES

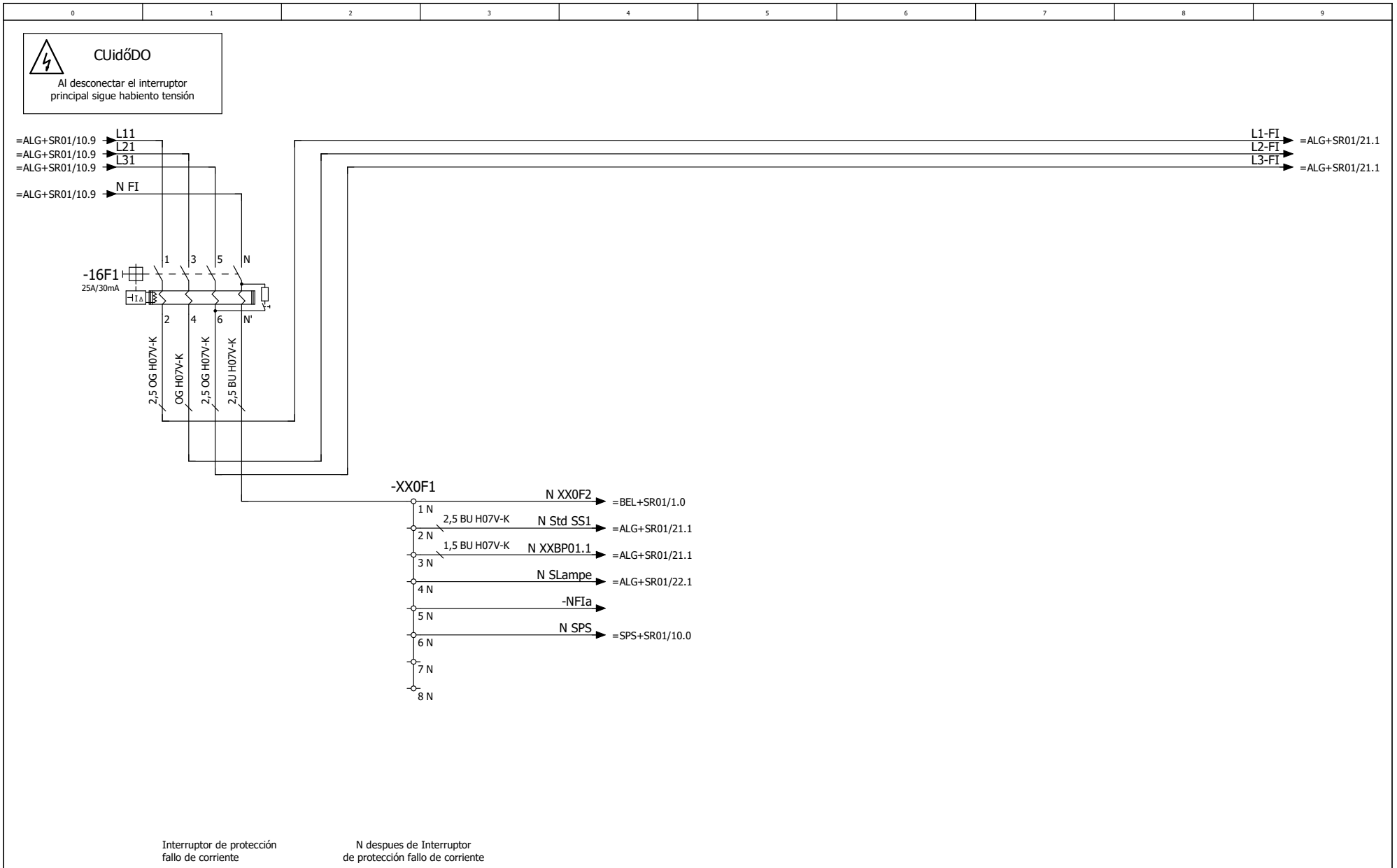

Interruptor de protección fallo de corriente

N despues de Interruptor de protección fallo de corriente

Celulosa Fabril S.A.	Numero de comisión 101.817.00	Instalación Máq.d.soldadura p.ultrasonidős	Comisión	denominacion Interruptor diferencial		SONOTRONIC ULTRASONICS TECHNOLOGY		==	Hoja
	Proyecto No 100_096_01						General	= ALG	16
	FA-No. 9225739						Armário de distribución 01	++ + SR01	
		numero de dibujo	Creado		modificado en la 15/01/2025	PBD	11 <- Ho...-> 21	023	152

SON_Normblatt_06

100_096_01 Cefa_ES

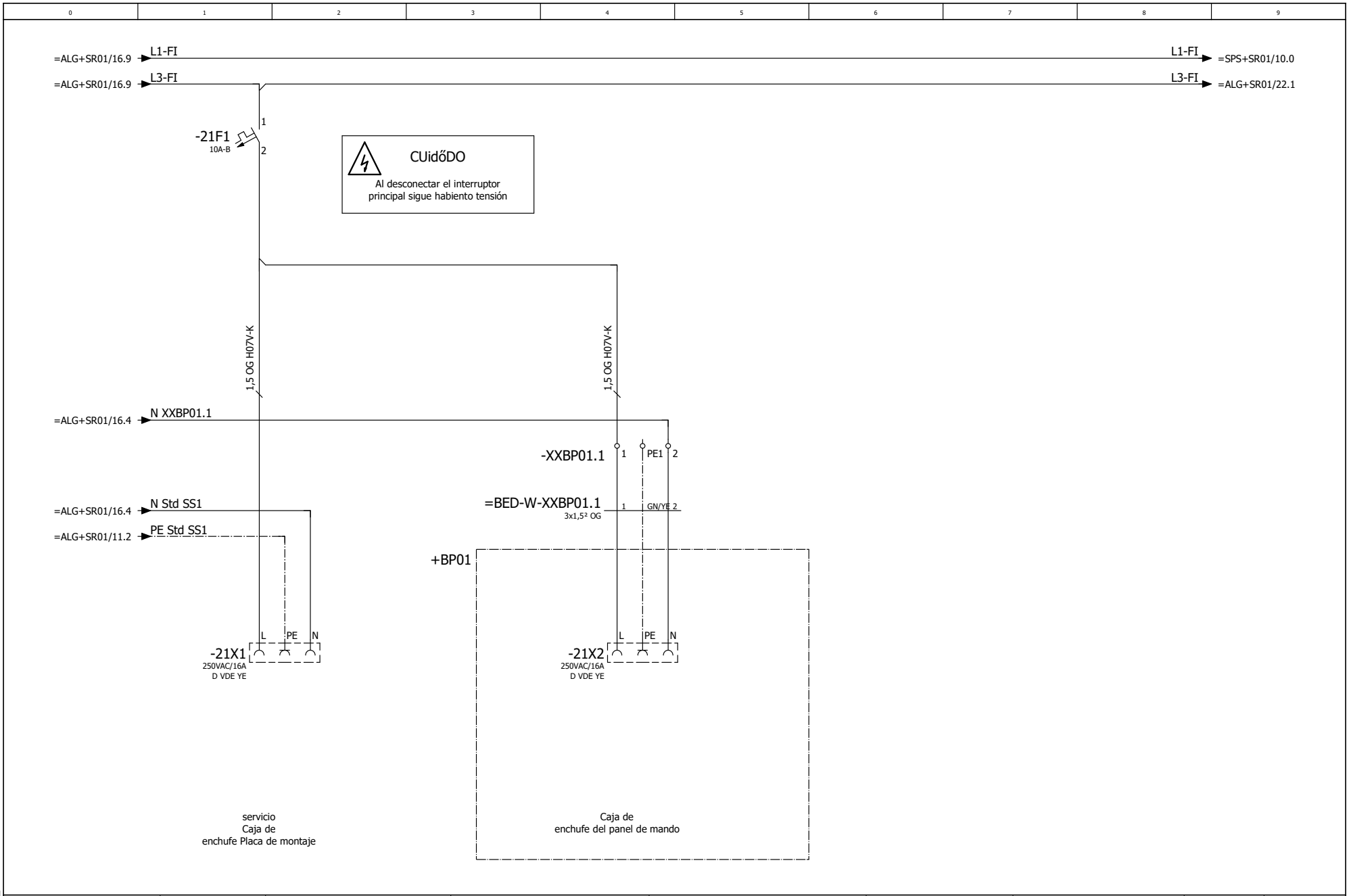

Celulosa Fabril S.A.	Numero de comisión 101.817.00	Instalación Máq.d.soldadura p.ultrasonidős	Comisión	denominacion Cajas enchufe del armario de distribución	SONOTRONIC ULTRASONICS TECHNOLOGY		==	Hoja
	Proyecto No 100_096_01					General	= ALG	21
	FA-No. 9225739						++	
						Armário de distribución 01	+ SR01	
		numero de dibujo	Creado	modificado en la 15/01/2025 PBD	16 <- Ho...-> 22		126	152

SON_Normblatt_06

100_096_01 Cefa_ES

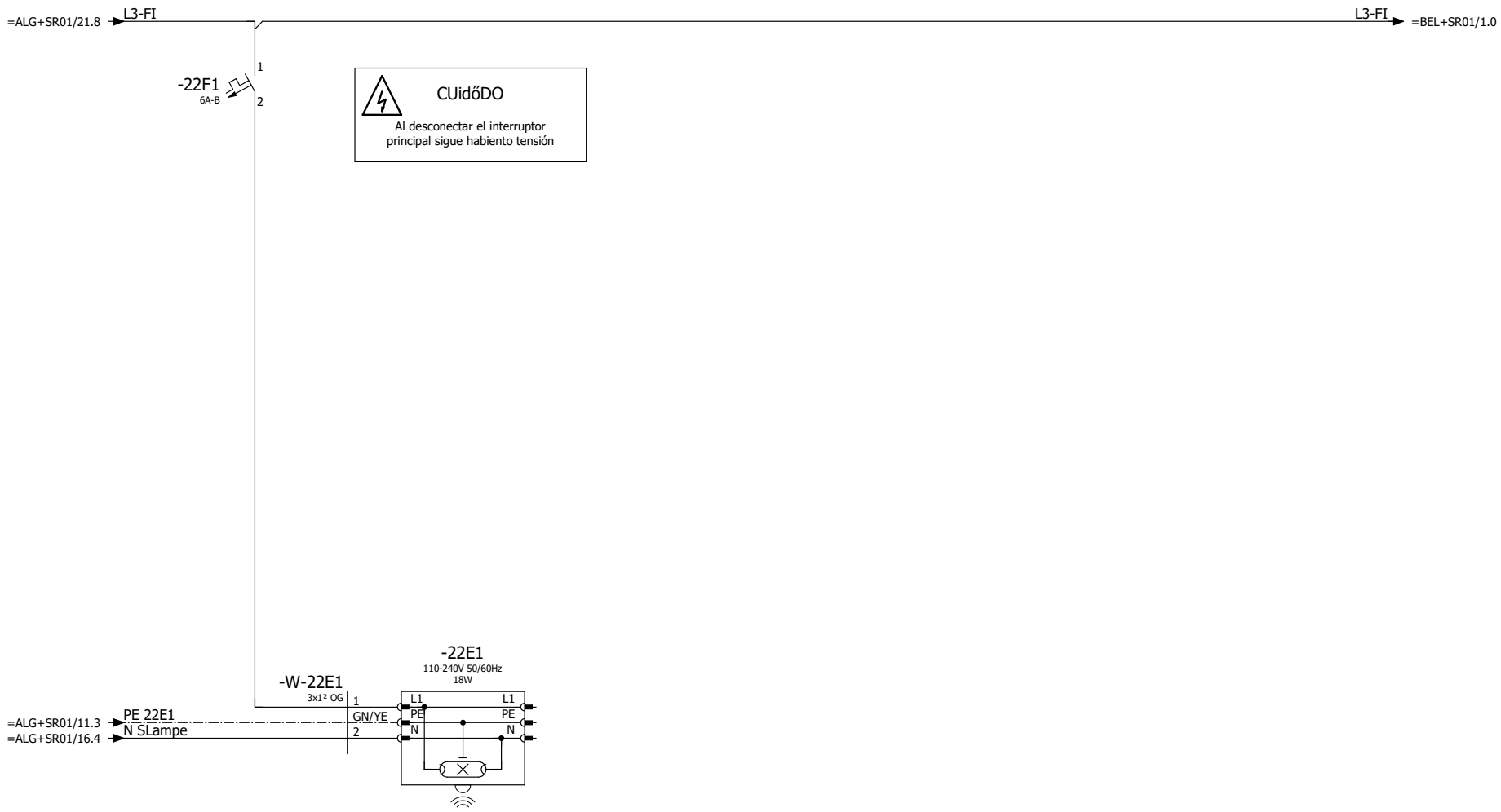

Iluminación
Armário de distribución

Celulosa Fabril S.A.	Numero de comisión 101.817.00	Instalación Máq.d.soldadura p.ultrasonidős	Comisión	denominacion Iluminación Armário de distribución	SONOTRONIC ULTRASONICS TECHNOLOGY		==	Hoja
	Proyecto No 100_096_01					General	= ALG	22
	FA-No. 9225739						++	
						Armário de distribución 01	+ SR01	
		numero de dibujo	Creado	modificado en la 15/01/2025 PBD	21 <- Ho...-> 30		025	152

SON_Normblatt_06

100_096_01 Cefa_ES

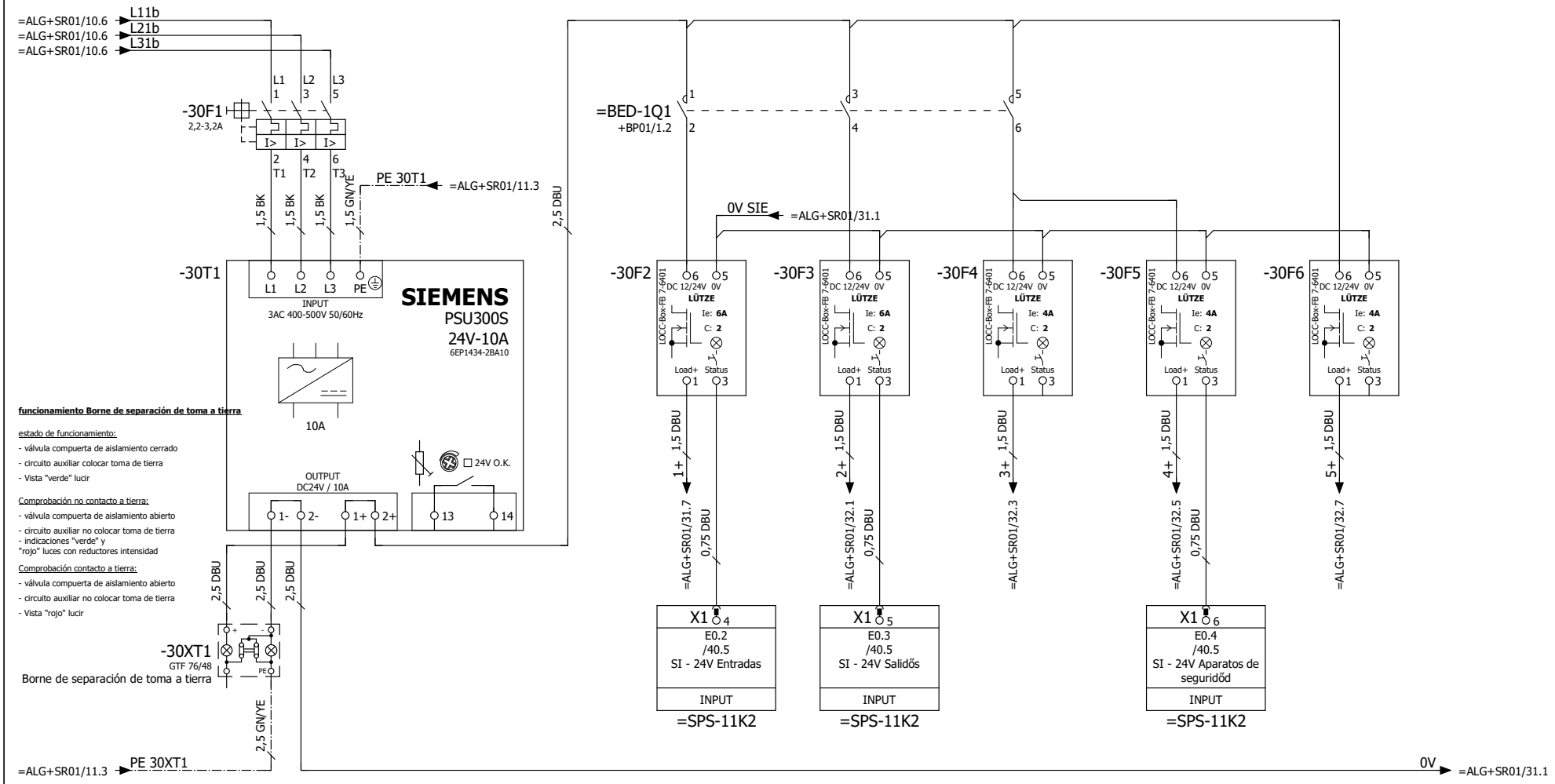

Alimentación de tensión 24V DC | SI - 24V Entradas | SI - 24V Salidős | Equipos de manejo + BUS | SI - 24V Aparatos de seguridőd | Continuo 24V DC

Celulosa Fabril S.A.	Numero de comisión 101.817.00	Instalación Máq.d.soldadura p.ultrasonidős	Comisión	denominacion Alimentación de tensión 24V DC	SONOTRONIC ULTRASONICS TECHNOLOGY		==	Hoja
	Proyecto No 100_096_01					General	= ALG	30
	FA-No. 9225739						++	
						Armário de distribución 01	+ SR01	
		numero de dibujo	Creado	modificado en la 18/12/2024 PBD	22 <- Ho...-> 31		027	152

SON_Normblatt_06

100_096_01 Cefa_ES

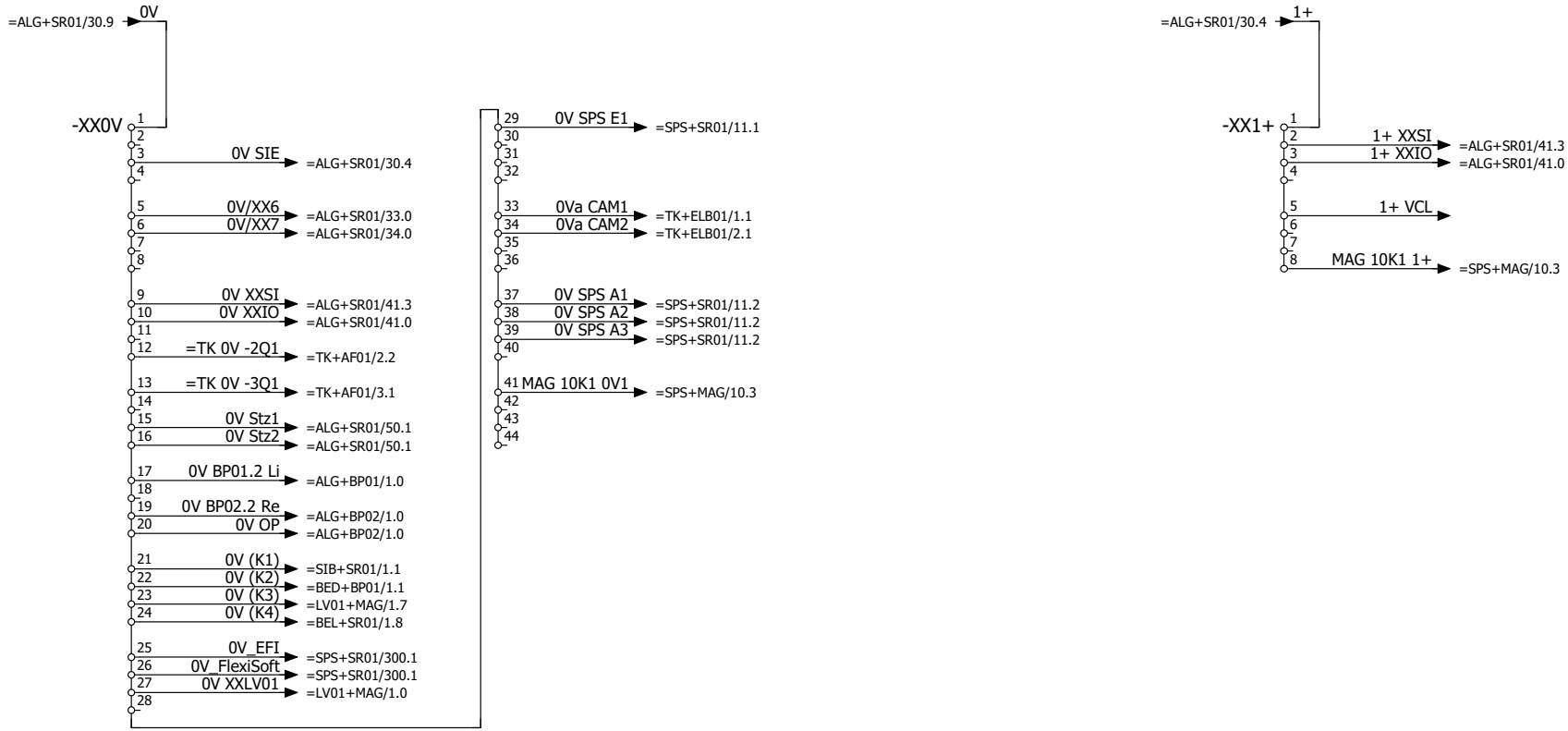

24V DC GND

24V DC GND

Entradas 24V DC

Celulosa Fabril S.A.	Numero de comisión 101.817.00	Instalación Máq.d.soldadura p.ultrasonidós	Comisión	denominacion Reparto de potencial 24V DC 0V / 1+	SONOTRONIC ULTRASONICS TECHNOLOGY		==	Hoja
	Proyecto No 100_096_01					General	= ALG	31
	FA-No. 9225739					Armário de distribución 01	++ + SR01	
		numero de dibujo	Creado	modificado en la 29/01/2025 PBD		30 <- Ho...-> 32	028	152

SON_Normblatt_06

100_096_01 Cefa_ES

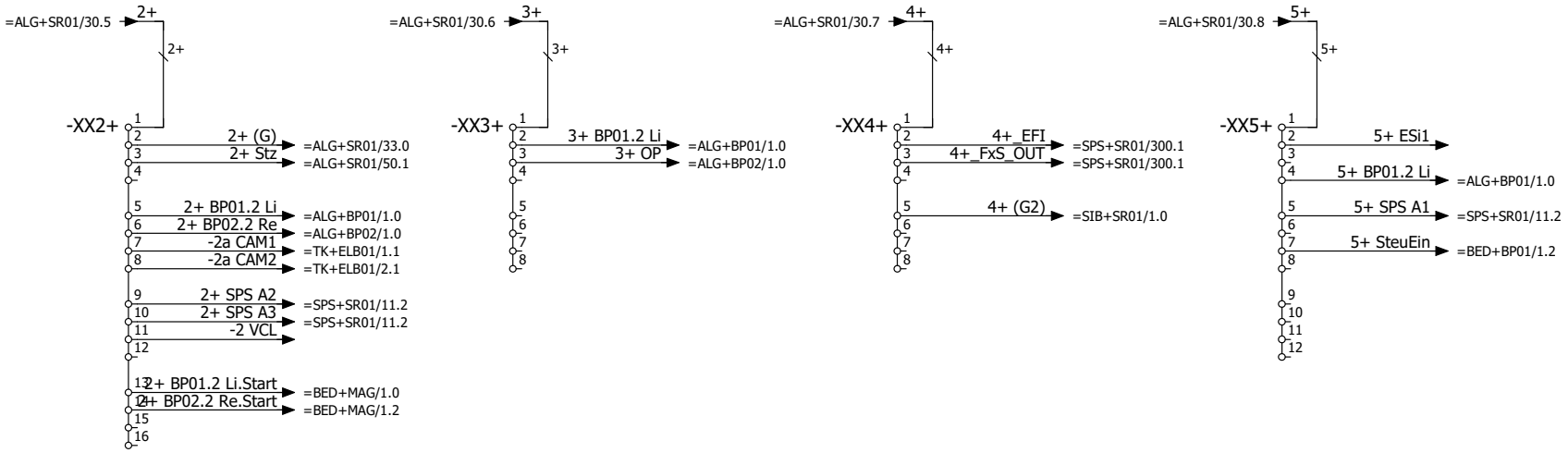

Salidős 24V DC

Equipos de manejo+BUS 24V DC

Seguridőd 24V DC

Continuo 24V DC

Celulosa Fabril S.A.	Numero de comisión 101.817.00	Instalación Máq.d.soldadura p.ultrasonidős	Comisión	denominacion Reparto de potencial 24V DC 2+ / 3+ / 4+ / 5+	SONOTRONIC ULTRASONICS TECHNOLOGY		==	Hoja
	Proyecto No 100_096_01					General	= ALG	32
	FA-No. 9225739					Armário de distribución 01	++ + SR01	
		numero de dibujo	Creado	modificado en la 17/01/2025 PBD		31 <- Ho...-> 33	029	152

SON_Normblatt_06

100_096_01 Cefa_ES

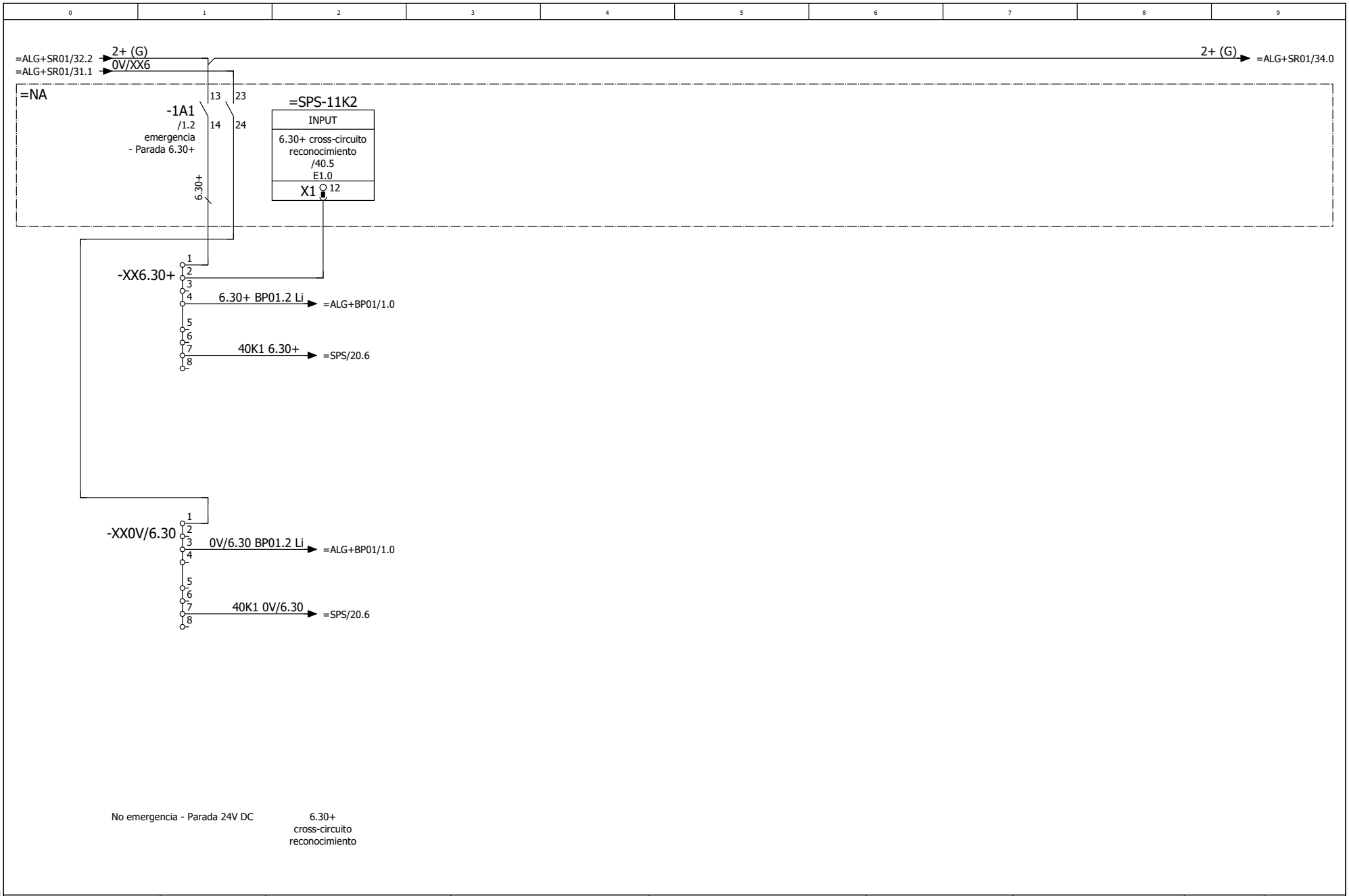

Celulosa Fabril S.A.	Numero de comisión 101.817.00	Instalación Máq.d.soldadura p.ultrasonidős	Comisión	denominacion Reparto de potencial 24V DC 6.30+	SONOTRONIC ULTRASONICS TECHNOLOGY		==	Hoja
	Proyecto No 100_096_01					General	= ALG	33
	FA-No. 9225739						++	
						Armário de distribución 01	+ SR01	
		numero de dibujo	Creado	modificado en la 05/12/2024 PBD		32 <- Ho...-> 34	141	152

SON_Normblatt_06

100_096_01 Cefa_ES

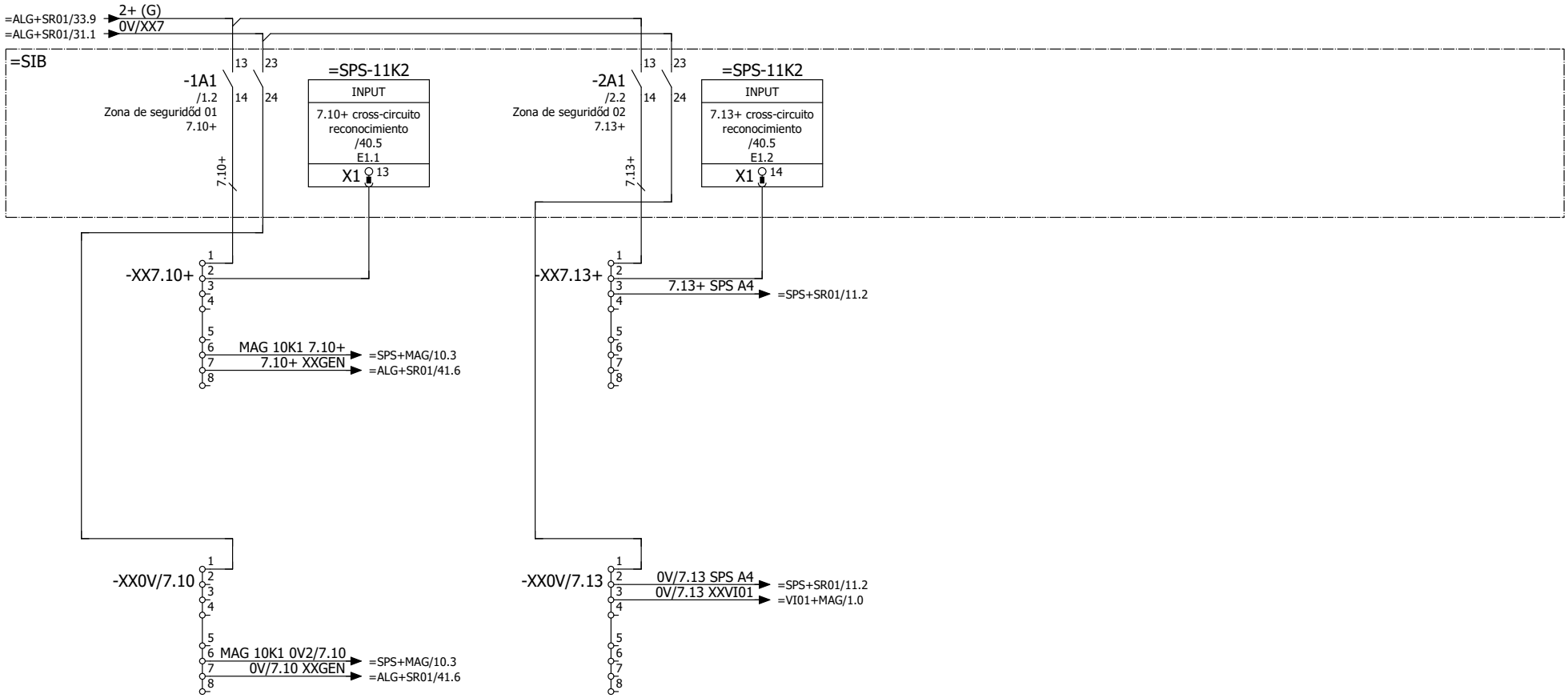

7.13+
Ausschalten durch Not-Halt. Steuerung Aus
oder durch eine Schutzeinrichtung
Im Einrichtbetrieb können
Schutzeinrichtungen überbrückt werden!

Einrichtbetrieb:	Automatikbetrieb:
Einschalten: unverzögert	Einschalten: zeitverzögert
Ausschalten: zeitverzögert	Ausschalten: unverzögert

Seguridőd 24V DC — 7.10+ cross-circuito reconocimiento

Seguridőd 24V DC — 7.13+ cross-circuito reconocimiento

Celulosa Fabril S.A.	Numero de comisión 101.817.00	Instalación Máq.d.soldadura p.ultrasonidős	Comisión	denominacion Reparto de potencial 24V DC 7.10+ / 7.13+		SONOTRONIC ULTRASONICS TECHNOLOGY		==	Hoja
	Proyecto No 100_096_01						General	= ALG	34
	FA-No. 9225739						Armário de distribución 01	++	
		numero de dibujo	Creado	modificado en la 06/12/2024	PBD	33 <- Ho...-> 40		+ SR01	143 152

SON_Normblatt_06

CUidőDO

Al desconectar el interruptor principal sigue habiento tensión

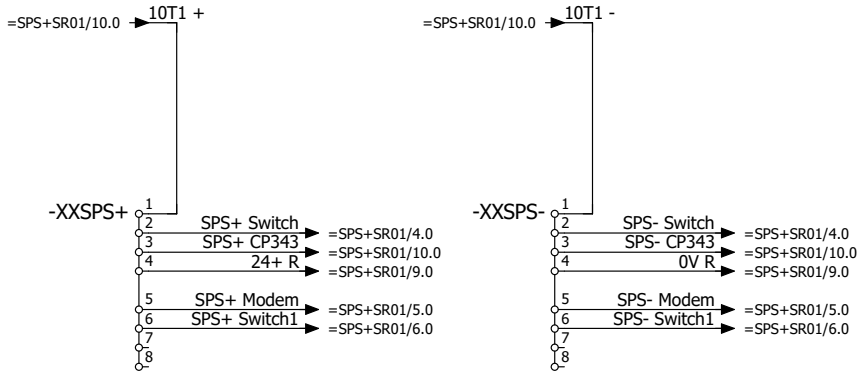

Alimentación de tensión 24V DC delante de Interruptor principal

Alimentación de tensión 0V DC delante de Interruptor principal

Celulosa Fabril S.A.	Numero de comisión 101.817.00	Instalación Máq.d.soldadura p.ultrasonidős	Comisión	denominacion Reparto de potencial 24V DC 24V DC delante de Interruptor principal PLC alimentacion	SONOTRONIC ULTRASONICS TECHNOLOGY		==	Hoja
	Proyecto No 100_096_01					General	= ALG	40
	FA-No. 9225739					Armário de distribución 01	++ + SR01	
		numero de dibujo	Creado	modificado en la 06/12/2024 PBD	34 <- Ho...-> 41		033	152

SON_Normblatt_06

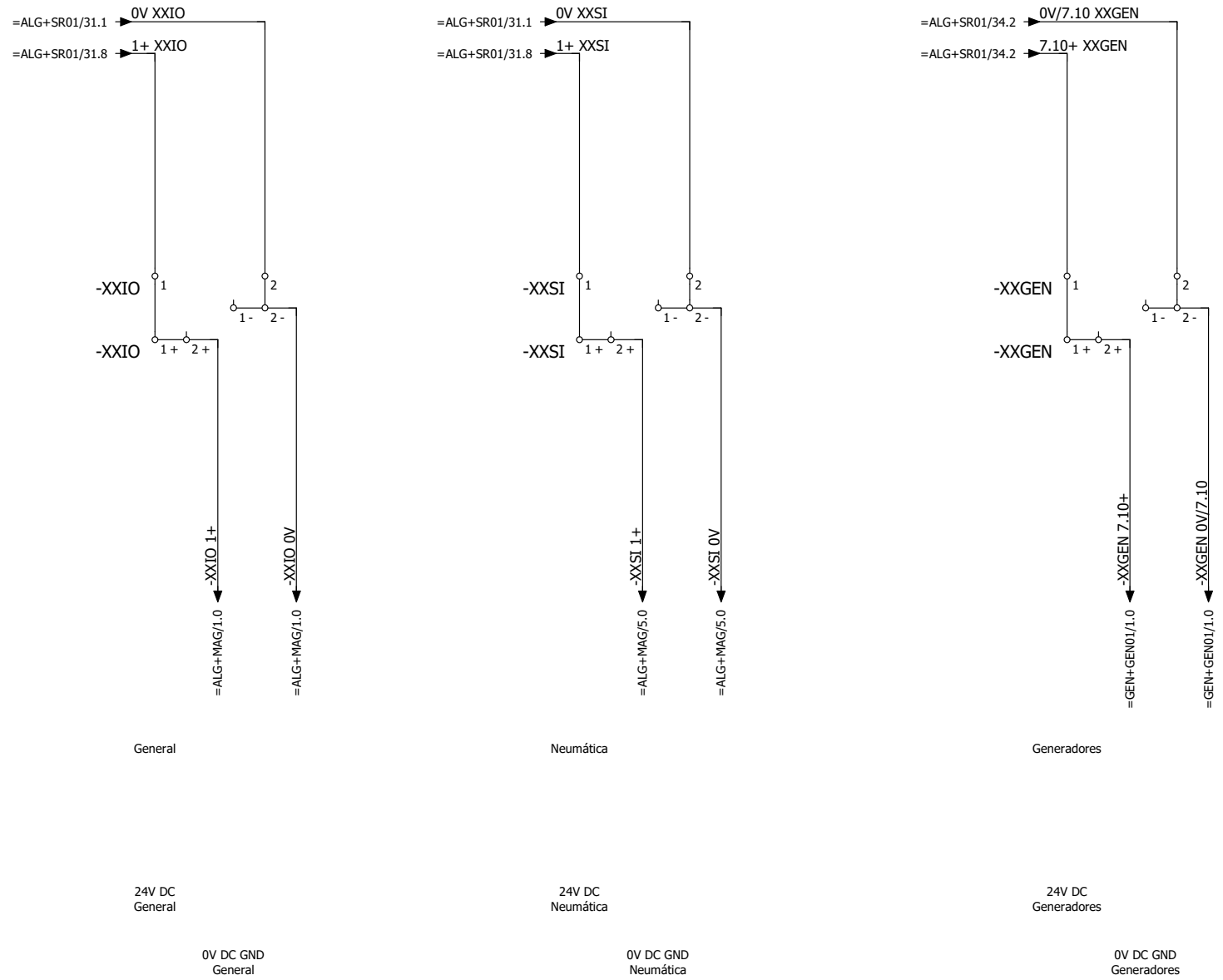

Celulosa Fabril S.A.	Numero de comisión 101.817.00	Instalación Máq.d.soldadura p.ultrasonidős	Comisión	denominacion Reparto de potencial 24V DC Máquina	SONOTRONIC ULTRASONICS TECHNOLOGY		==	Hoja
	Proyecto No 100_096_01					General	= ALG	41
	FA-No. 9225739						++	
						Armário de distribución 01	+ SR01	
		numero de dibujo	Creado	modificado en la 06/12/2024 PBD	40 <- Ho...-> 50		146	152

SON_Normblatt_06

100_096_01 Cefa_ES

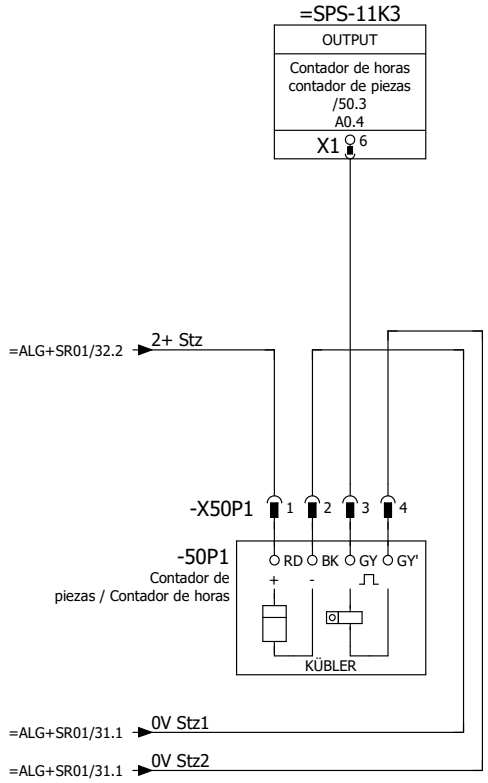

Contador de horas
contador de piezas

Celulosa Fabril S.A.	Numero de comisión 101.817.00	Instalación Máq.d.soldadura p.ultrasonidős	Comisión	denominacion horas de servicio + Contador de piezas		SONOTRONIC ULTRASONICS TECHNOLOGY		==	Hoja
	Proyecto No 100_096_01						General	= ALG	50
	FA-No. 9225739							++	
							Armário de distribución 01	+ SR01	
		numero de dibujo	Creado	modificado en la 06/12/2024	PBD	41 <- Ho...-> +BP01/1		034	152

SON_Normblatt_06

100_096_01 Cefa_ES

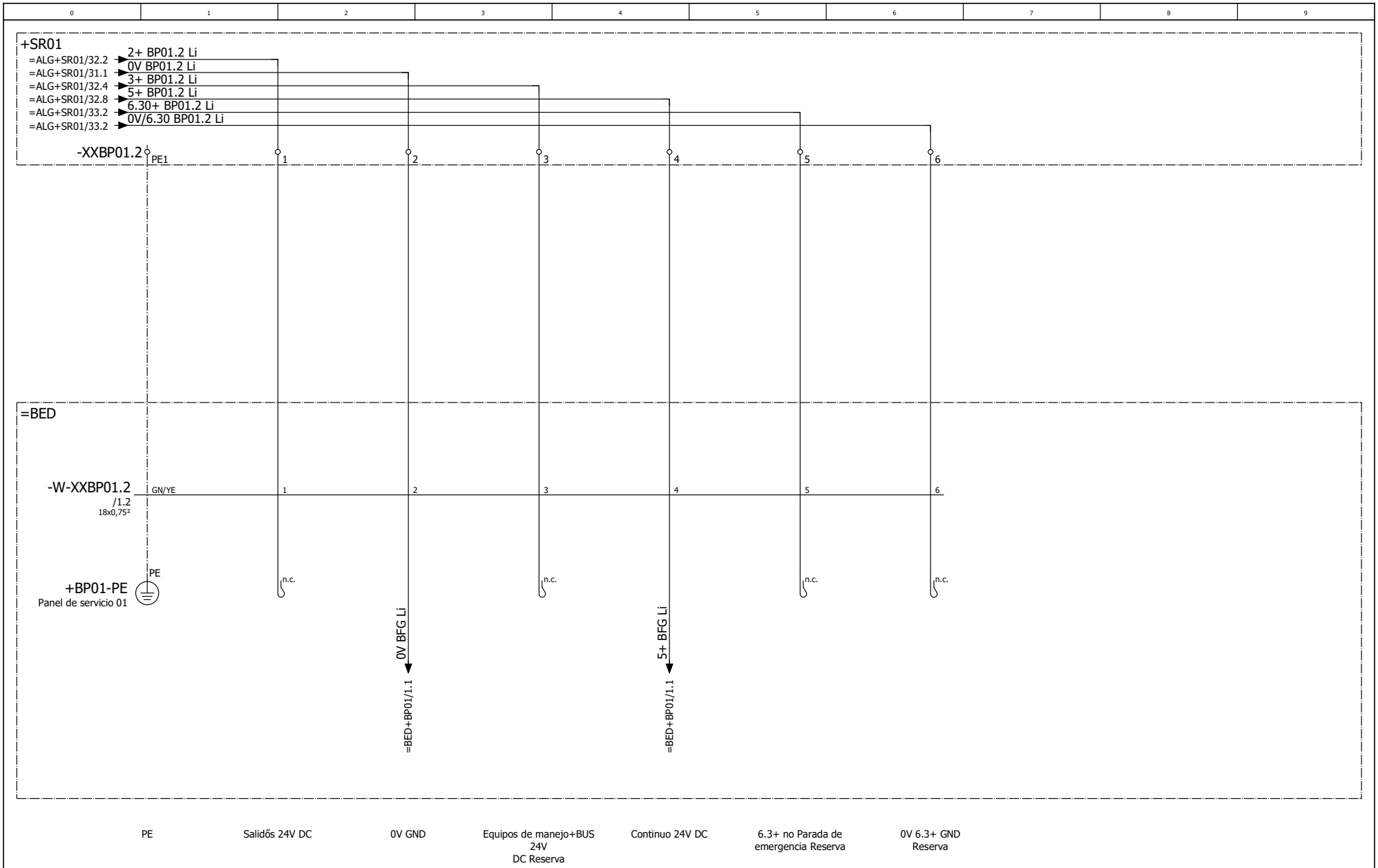

Celulosa Fabril S.A.	Numero de comisión 101.817.00	Instalación Máq.d.soldadura p.ultrasonidős	Comisión	denominacion Reparto de potencial 24V DC Panel de servicio 01	SONOTRONIC ULTRASONICS TECHNOLOGY		==	Hoja
	Proyecto No 100_096_01					General	= ALG	1
	FA-No. 9225739						++	
						Panel de servicio 01	+ BP01	
		numero de dibujo	Creado	modificado en la 05/12/2024 PBD		+SR01/50 <- Ho...-> +BP02/1	155	152

SON_Normblatt_06

100_096_01 Cefa_ES

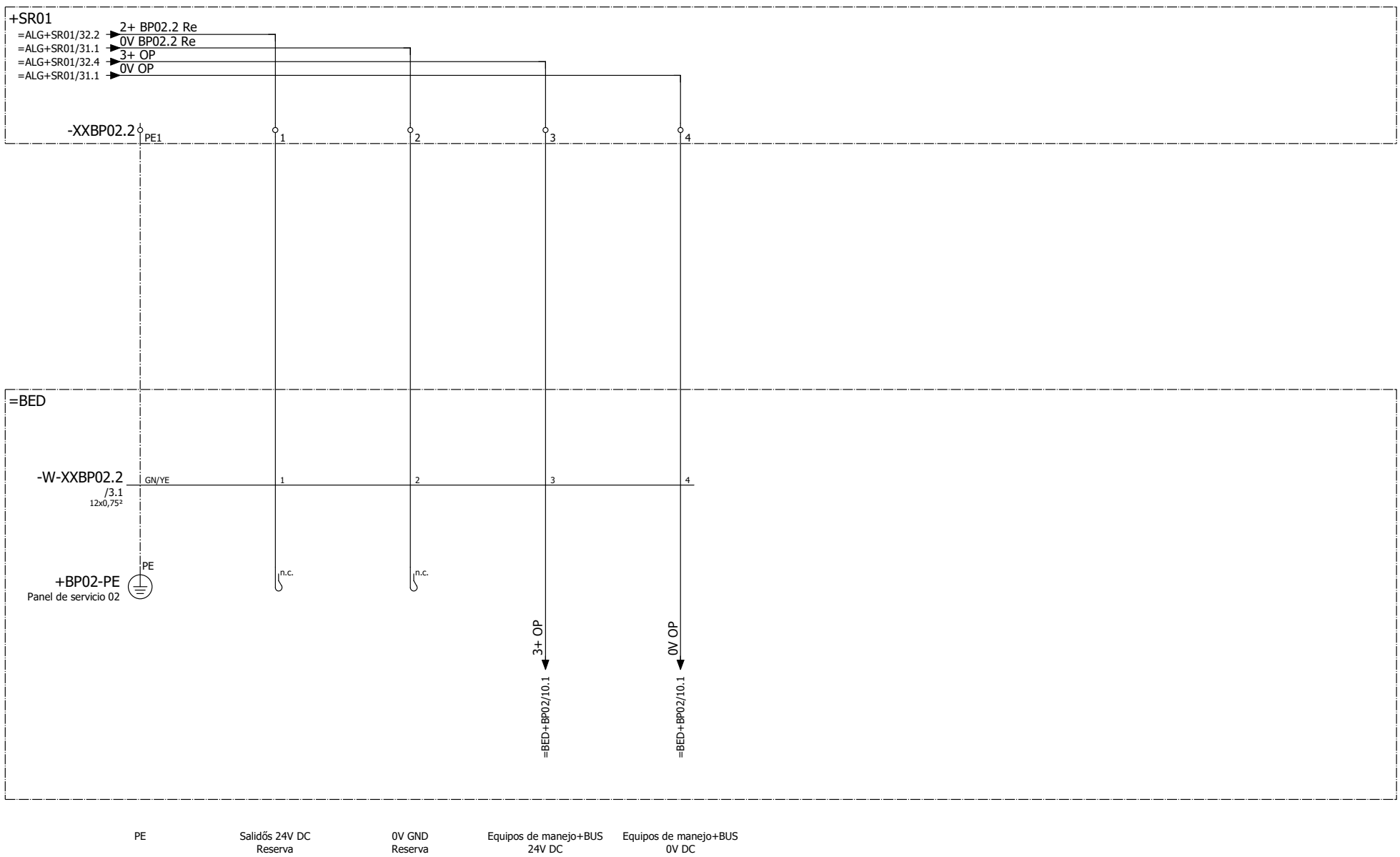

Celulosa Fabril S.A.	Numero de comisión 101.817.00	Instalación Máq.d.soldadura p.ultrasonidős	Comisión	denominacion Reparto de potencial 24V DC Panel de servicio 02	SONOTRONIC ULTRASONICS TECHNOLOGY		==	Hoja
	Proyecto No 100_096_01					General	= ALG	1
	FA-No. 9225739						++	
						Panel de servicio 02	+ BP02	
		numero de dibujo	Creado	modificado en la 05/12/2024 PBD		+BP01/1 <- Ho...-> +MAG/1	155	152

SON_Normblatt_06

100_096_01 Cefa_ES

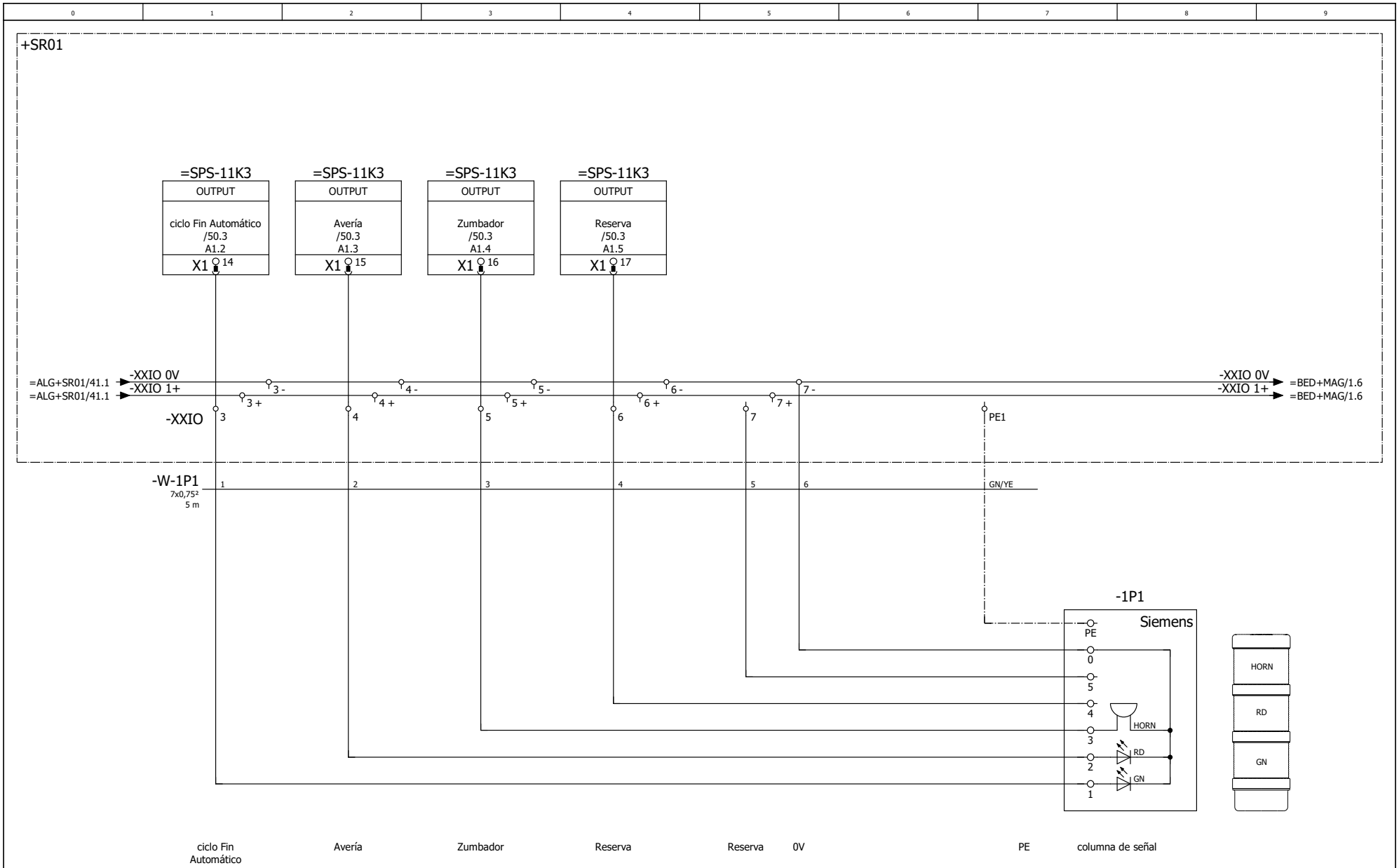

Celulosa Fabril S.A.	Numero de comisión 101.817.00	Instalación Máq.d.soldadura p.ultrasonidős	Comisión	denominacion columna de señal	SONOTRONIC ULTRASONICS TECHNOLOGY		==	Hoja
	Proyecto No 100_096_01					General	= ALG	1
	FA-No. 9225739						++	
						Chasis de la máquina	+ MAG	
		numero de dibujo	Creado	modificado en la 06/12/2024 PBD	+BP02/1 <- Ho...-> 2		035	152

SON_Normblatt_06

100_096_01 Cefa_ES

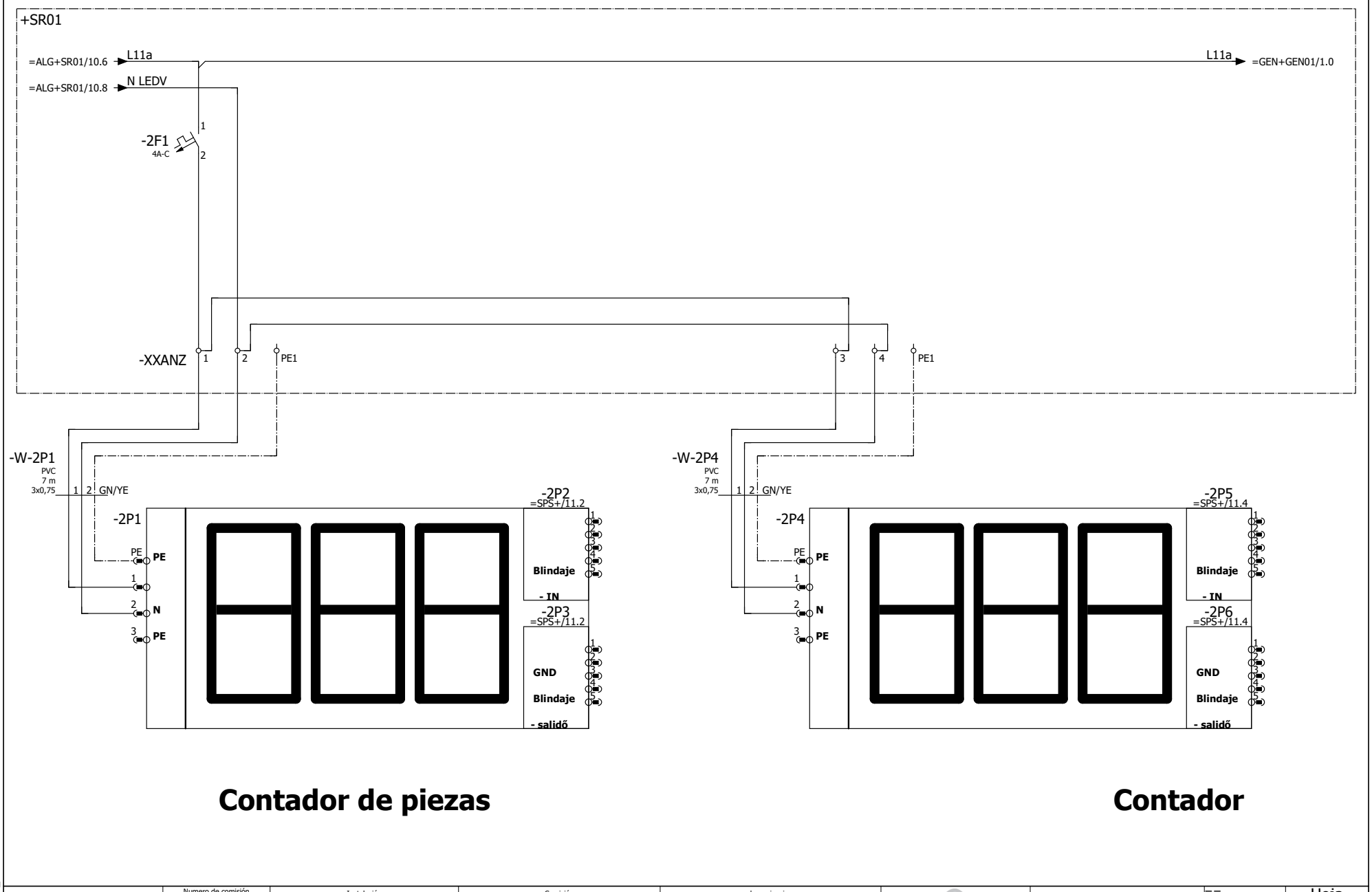

Contador de piezas

Contador

Celulosa Fabril S.A.	Numero de comisión 101.817.00	Instalación Máq.d.soldadura p.ultrasonidős	Comisión	denominacion Pantalla	SONOTRONIC ULTRASONICS TECHNOLOGY		==	Hoja
	Proyecto No 100_096_01					General	= ALG	2
	FA-No. 9225739						++	
						Chasis de la máquina	+ MAG	
		numero de dibujo	Creado	modificado en la 09/12/2024	PBD	1 <- Ho...-> 5	035	152

SON_Normblatt_06

100_096_01 Cefa_ES

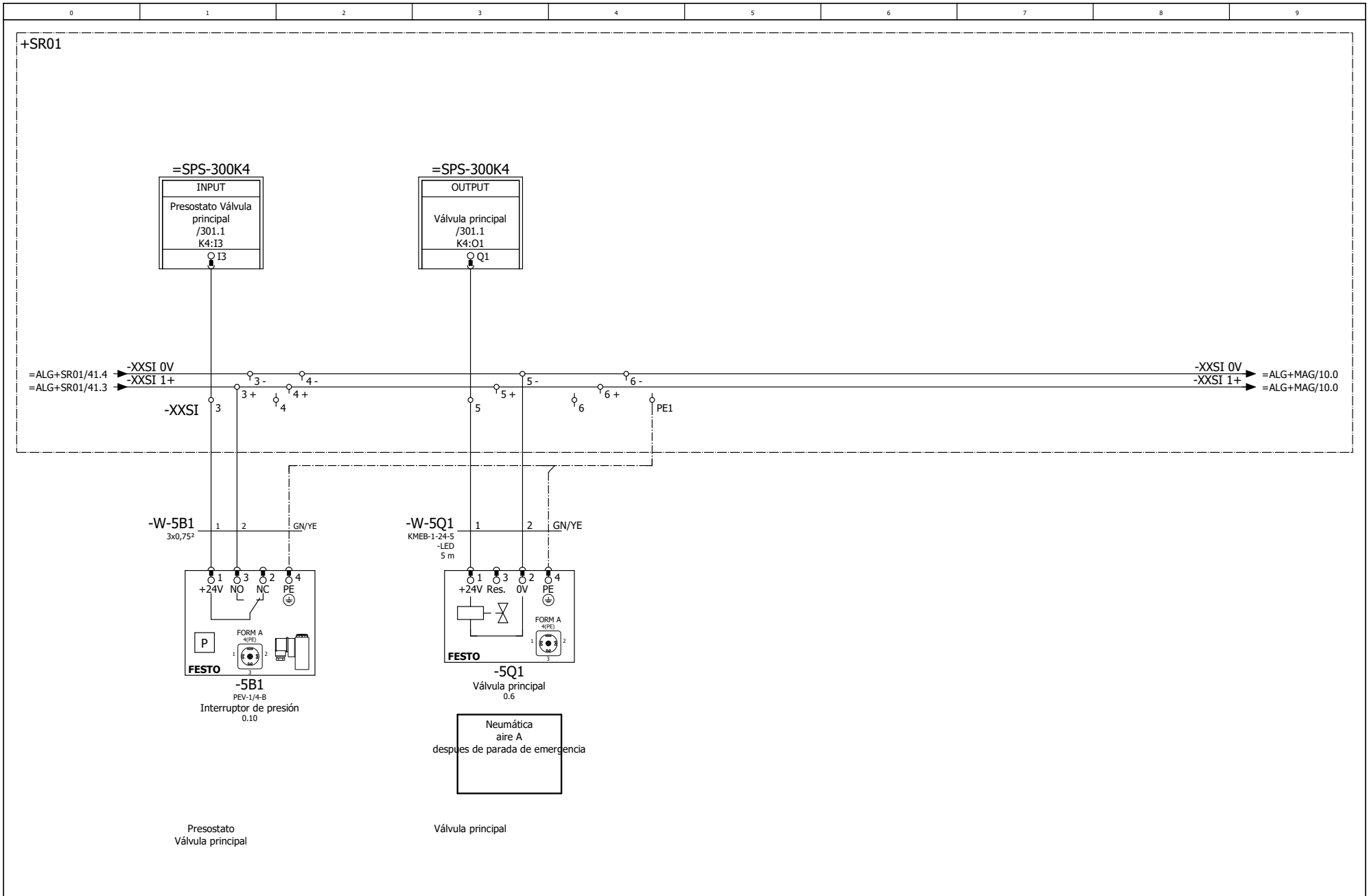

Celulosa Fabril S.A.	Numero de comisión 101.817.00	Instalación Máq.d.soldadura p.ultrasonidós	Comisión	denominacion Presostato + Unidad de carga Unidad de mantenimiento	SONOTRONIC ULTRASONICS TECHNOLOGY		==	Hoja
	Proyecto No 100_096_01					General	= ALG	5
	FA-No. 9225739					Chasis de la máquina	++ + MAG	
		numero de dibujo	Creado	modificado en la 04/12/2024 PBD	2 <- Ho...-> 10		037	152

SON_Normblatt_06

100_096_01 Cefa_ES

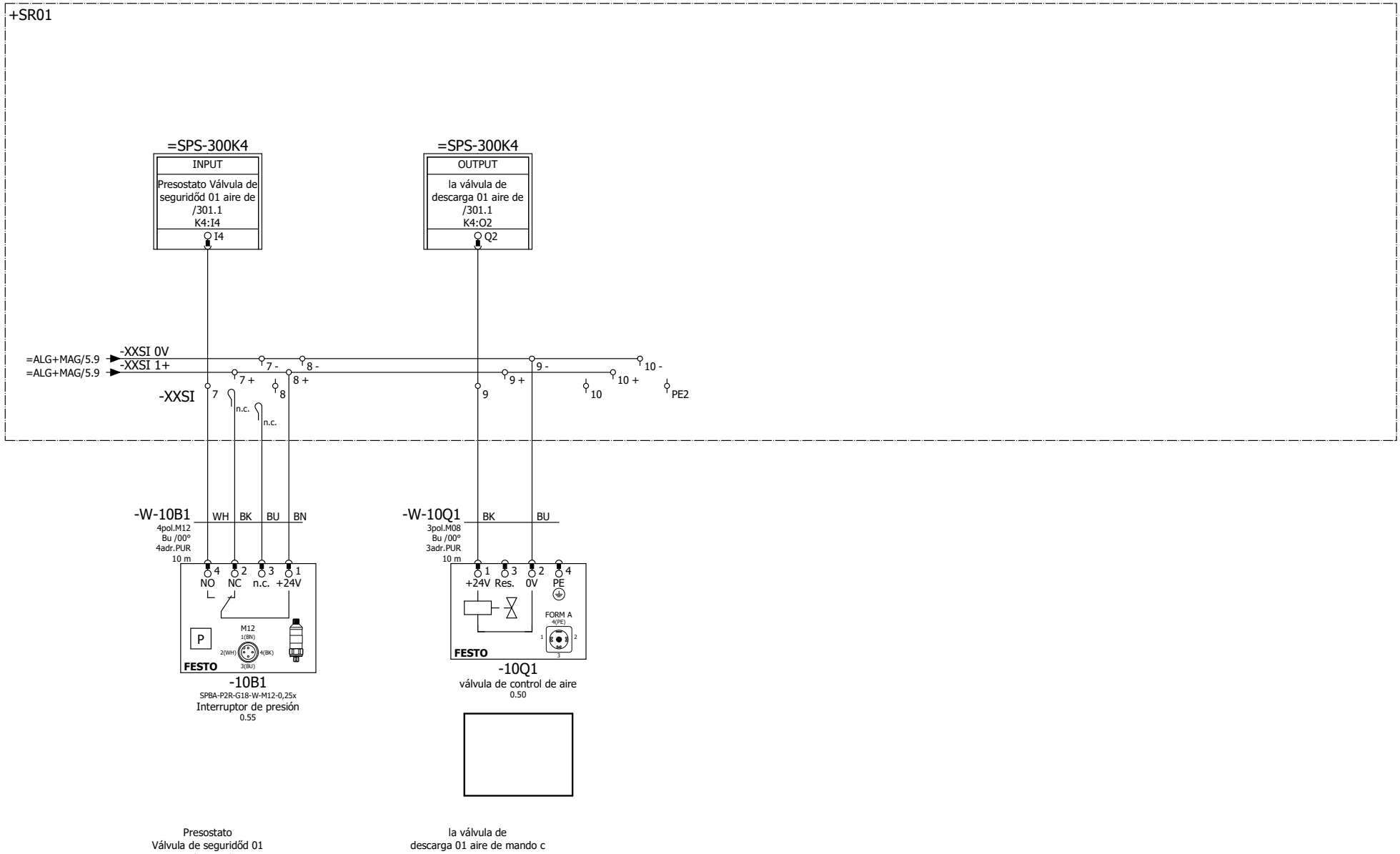

Celulosa Fabril S.A.	Numero de comisión 101.817.00	Instalación Máq.d.soldadura p.ultrasonidős	Comisión	denominacion Presostato + Unidad de carga	SONOTRONIC ULTRASONICS TECHNOLOGY		==	Hoja
	Proyecto No 100_096_01					General	= ALG	10
	FA-No. 9225739						++	
						Chasis de la máquina	+ MAG	
		numero de dibujo	Creado	modificado en la 04/12/2024 PBD	5 <- Ho...-> =BED+BP01/1		038	152

SON_Normblatt_06

100_096_01 Cefa_ES

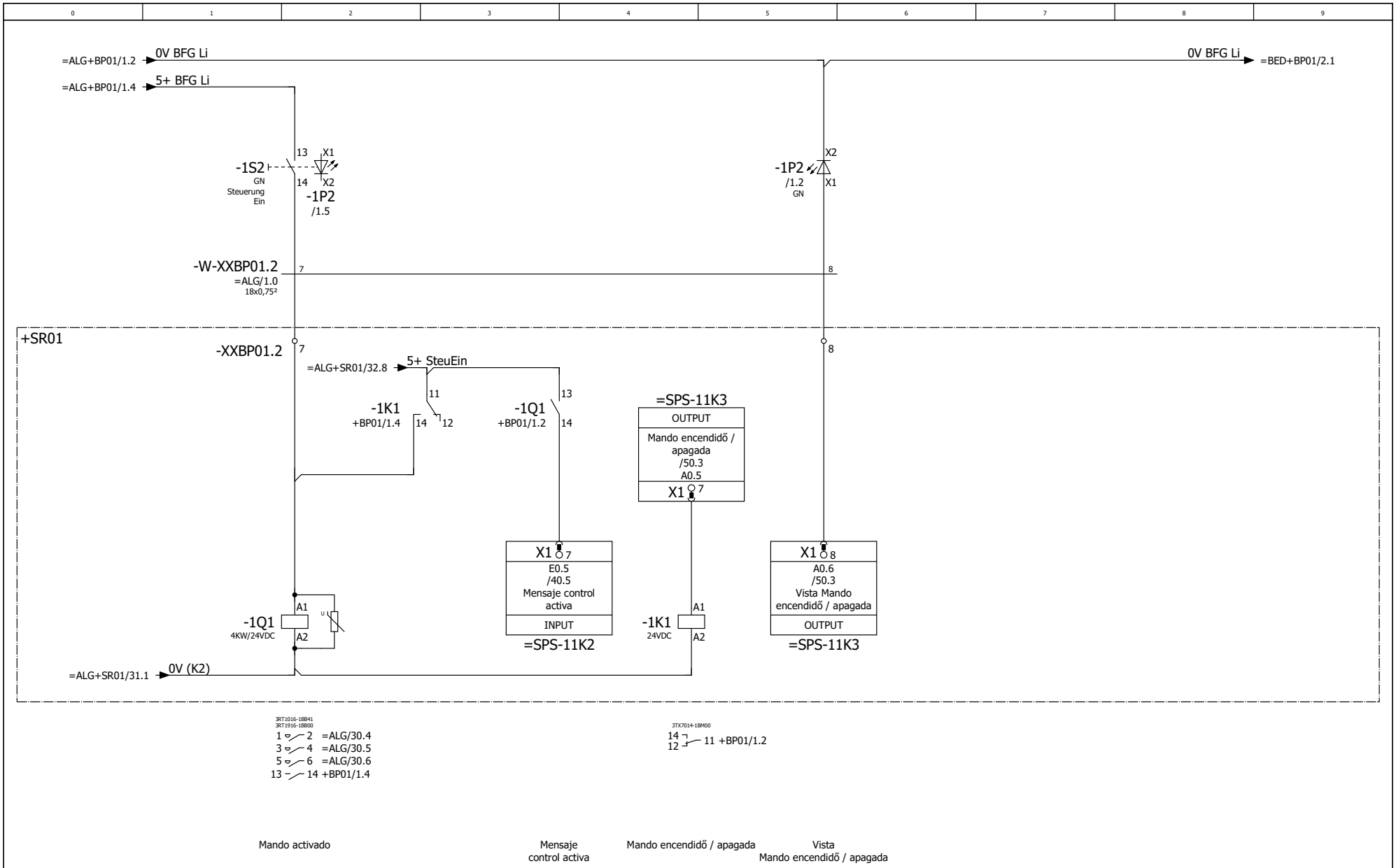

Celulosa Fabril S.A.	Numero de comisión 101.817.00	Instalación Máq.d.soldadura p.ultrasonidős	Comisión	denominacion Elementos de maniobra izquierda	SONOTRONIC ULTRASONICS TECHNOLOGY		==	Hoja
	Proyecto No 100_096_01					Elementos de maniobra	= BED	1
	FA-No. 9225739						++	
						Panel de servicio 01	+ BP01	
		numero de dibujo	Creado	modificado en la 06/12/2024 PBD	=ALG+MAG/10	<- Ho...-> 2	211	152

SON_Normblatt_06

100_096_01 Cefa_ES

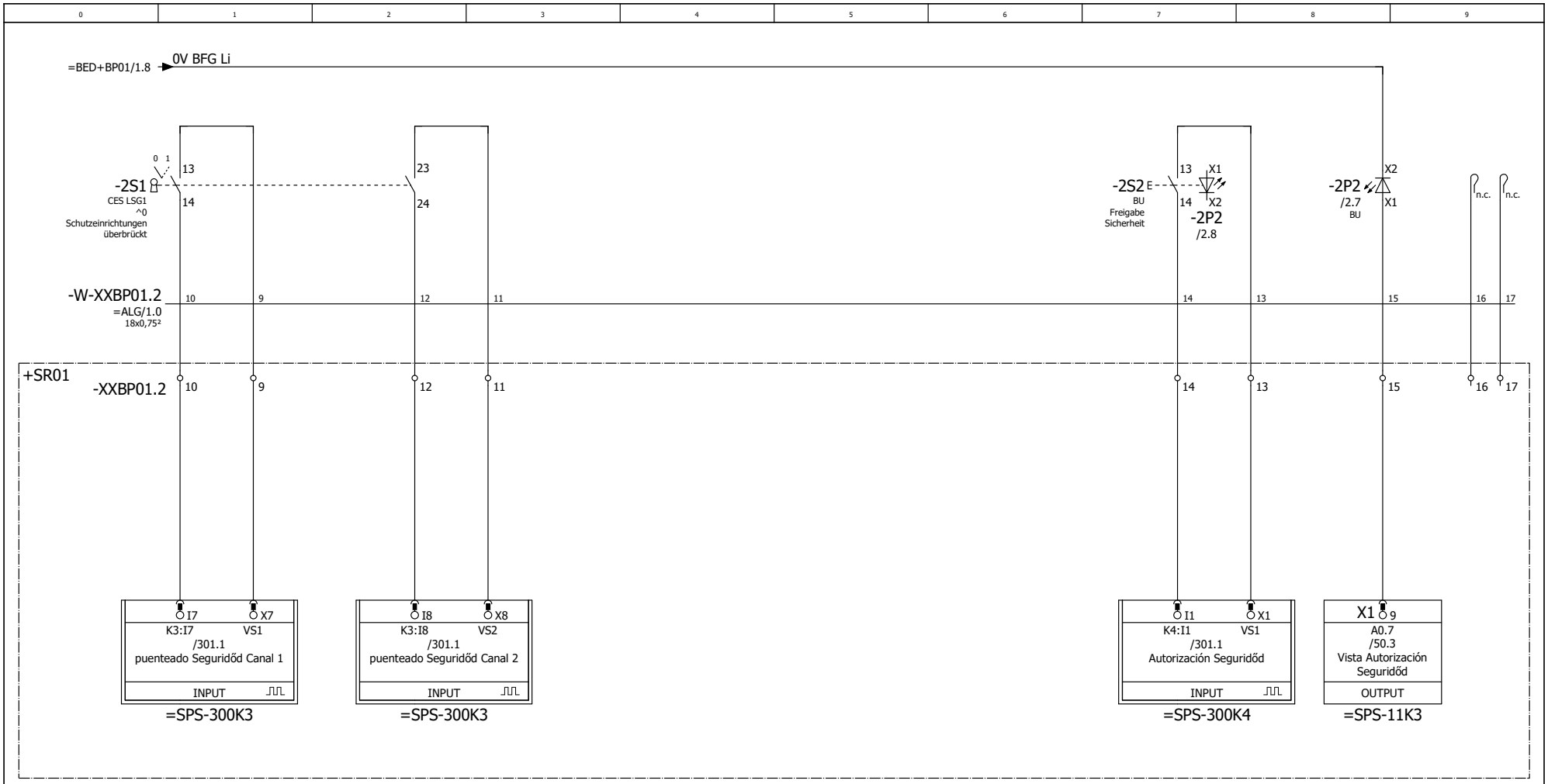

puenteado Seguridőd Canal 1

Intérvalo puenteado Seguridőd Canal 1

puenteado Seguridőd Canal 2

Intérvalo puenteado Seguridőd Canal 2

Autorización Seguridőd

Intérvalo Autorización Seguridőd

Vista Autorización Seguridőd

Celulosa Fabril S.A.	Numero de comisión 101.817.00	Instalación Máq.d.soldadura p.ultrasonidős	Comisión	denominacion Elementos de maniobra izquierda	SONOTRONIC ULTRASONICS TECHNOLOGY		==	Hoja
	Proyecto No 100_096_01					Elementos de maniobra	= BED	2
	FA-No. 9225739					Panel de servicio 01	++ + BP01	
		numero de dibujo	Creado	modificado en la 04/12/2024 PBD		1 <- Ho...-> +BP02/3	212	152

SON_Normblatt_06

100_096_01 Cefa_ES

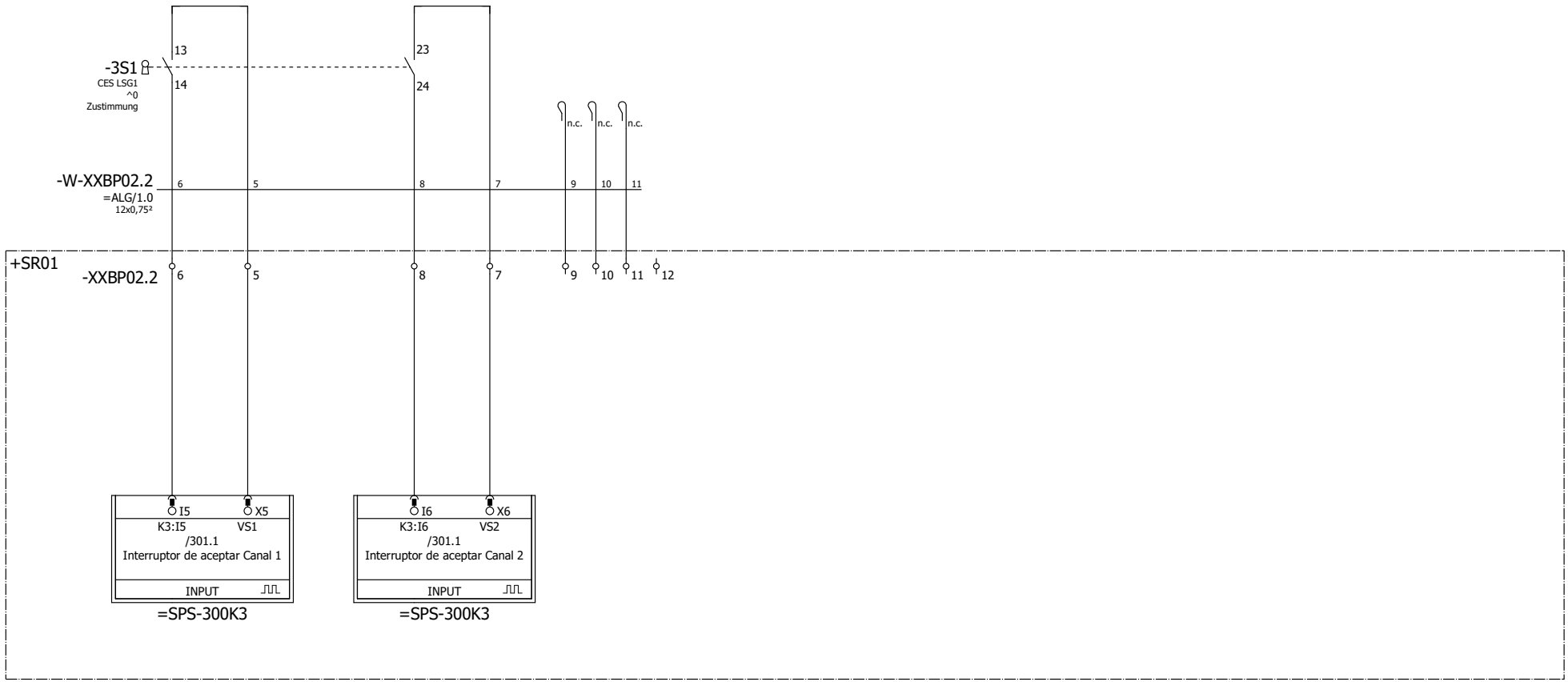

Interruptor de aceptar Canal 1

Intérvalo Interruptor de aceptar Canal 1

Interruptor de aceptar Canal 2

Intérvalo Interruptor de aceptar Canal 2

Celulosa Fabril S.A.	Numero de comisión 101.817.00	Instalación Máq.d.soldadura p.ultrasonidós	Comisión	denominacion Elementos de maniobra derecha	SONOTRONIC ULTRASONICS TECHNOLOGY		==	Hoja
	Proyecto No 100_096_01					Elementos de maniobra	= BED	3
	FA-No. 9225739						++	
						Panel de servicio 02	+ BP02	
		numero de dibujo	Creado	modificado en la 04/12/2024 PBD		+BP01/2 <- Ho...-> 10	214	152

SON_Normblatt_06

100_096_01 Cefa_ES

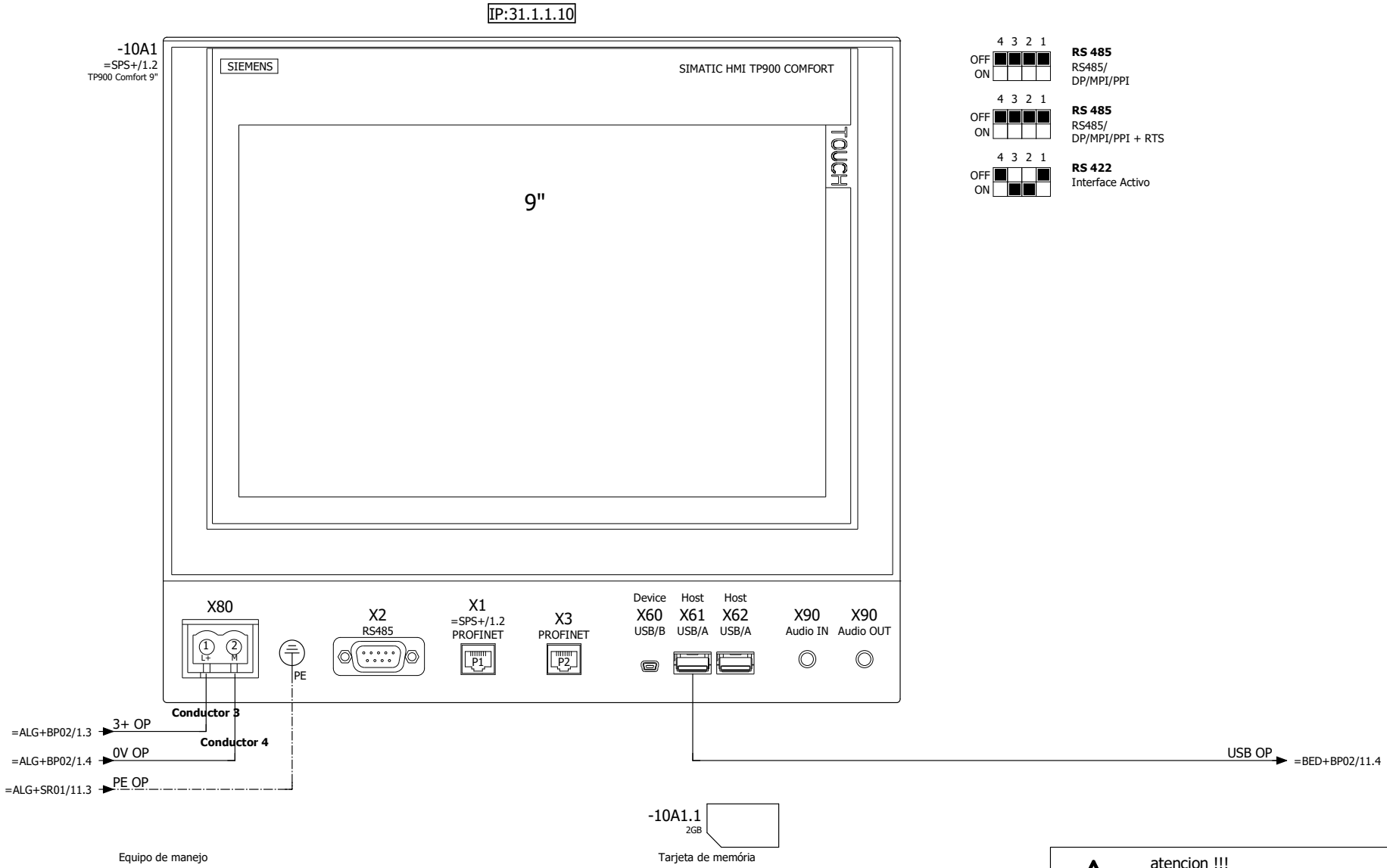

atencion !!!
Selección de direcciones y ajustes
son delante de que puesta en marcha
cerrado controlar y dado el caso, en caso necesario

Celulosa Fabril S.A.	Numero de comisión 101.817.00	Instalación Máq.d.soldadura p.ultrasonidós	Comisión	denominacion Equipo de manejo 01 TP900	SONOTRONIC ULTRASONICS TECHNOLOGY	Elementos de maniobra	== = BED	Hoja 10
	Proyecto No 100_096_01					Panel de servicio 02	++ + BP02	
	FA-No. 9225739	numero de dibujo	Creado	modificado en la 04/12/2024	PBD	3 <- Ho...-> 11	220	152

SON_Normblatt_06

100_096_01 Cefa_ES

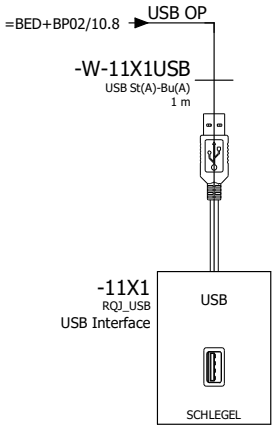

Interfaces USB
Salidő
de los dados

Celulosa Fabril S.A.	Numero de comisión 101.817.00	Instalación Máq.d.soldadura p.ultrasonidős	Comisión	denominacion USB Interface			==	Hoja
	Proyecto No 100_096_01				SONOTRONIC ULTRASONICS TECHNOLOGY	Elementos de maniobra	= BED	11
	FA-No. 9225739						++	
						Panel de servicio 02	+ BP02	
		numero de dibujo	Creado	modificado en la 04/12/2024 PBD	10 <- Ho...-> +MAG/1		024	152

SON_Normblatt_06

100_096_01 Cefa_ES

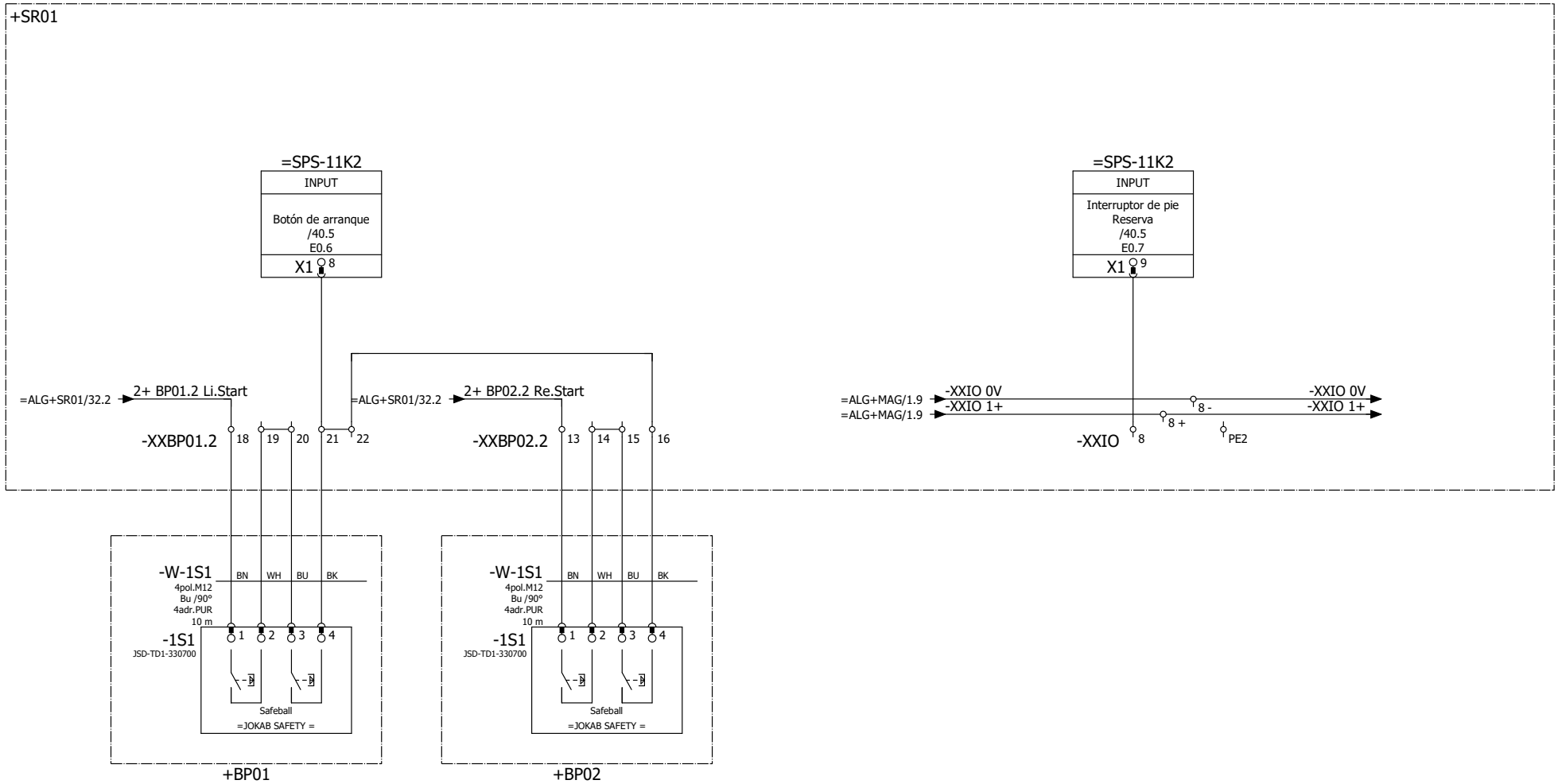

Botón de arranque izquierdo

Botón de arranque derecho

Interruptor
de pie Reserva

Celulosa Fabril S.A.	Numero de comisión 101.817.00	Instalación Máq.d.soldadura p.ultrasonidós	Comisión	denominacion Botón de arranque	SONOTRONIC ULTRASONICS TECHNOLOGY		==	Hoja
	Proyecto No 100_096_01					Elementos de maniobra	= BED	1
	FA-No. 9225739						++	
						Chasis de la máquina	+ MAG	
		numero de dibujo	Creado	modificado en la 06/12/2024 PBD		+BP02/11 <- Ho...-> =SPS+/1	226	152

SON_Normblatt_06

100_096_01 Cefa_ES

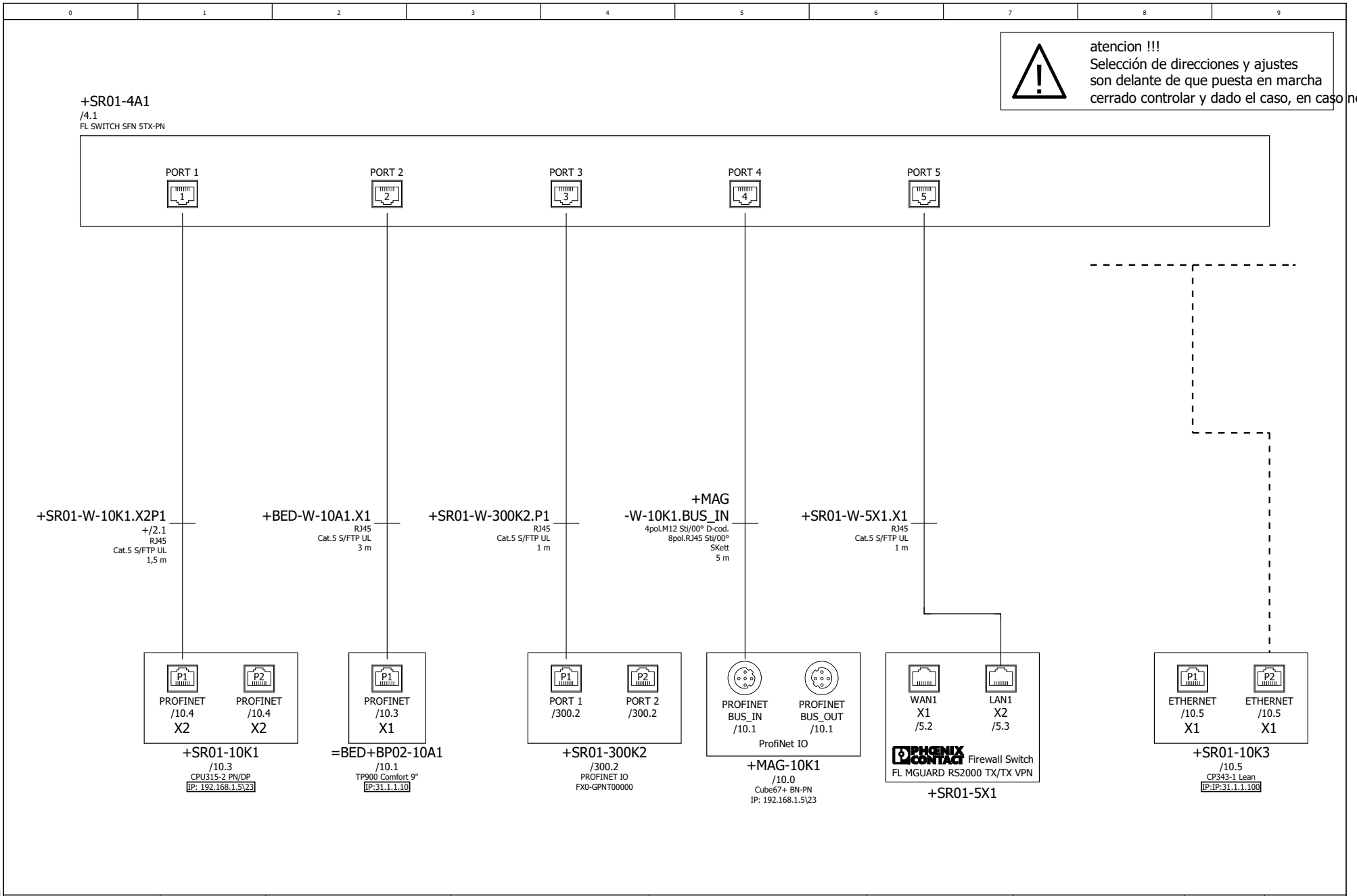

Celulosa Fabril S.A.	Numero de comisión 101.817.00	Instalación Máq.d.soldadura p.ultrasonidős	Comisión	denominacion Profinet vista general	SONOTRONIC ULTRASONICS TECHNOLOGY	PLC vista general	== = SPS ++ +	Hoja 1
	Proyecto No 100_096_01							
	FA-No. 9225739	numero de dibujo	Creado	modificado en la 06/12/2024 PBD	=BED+MAG/1 <- Ho...-> 2		044	152

SON_Normblatt_06

100_096_01 Cefa_ES

atencion !!!
Selección de direcciones y ajustes
son delante de que puesta en marcha
cerrado controlar y dado el caso, en caso necesario

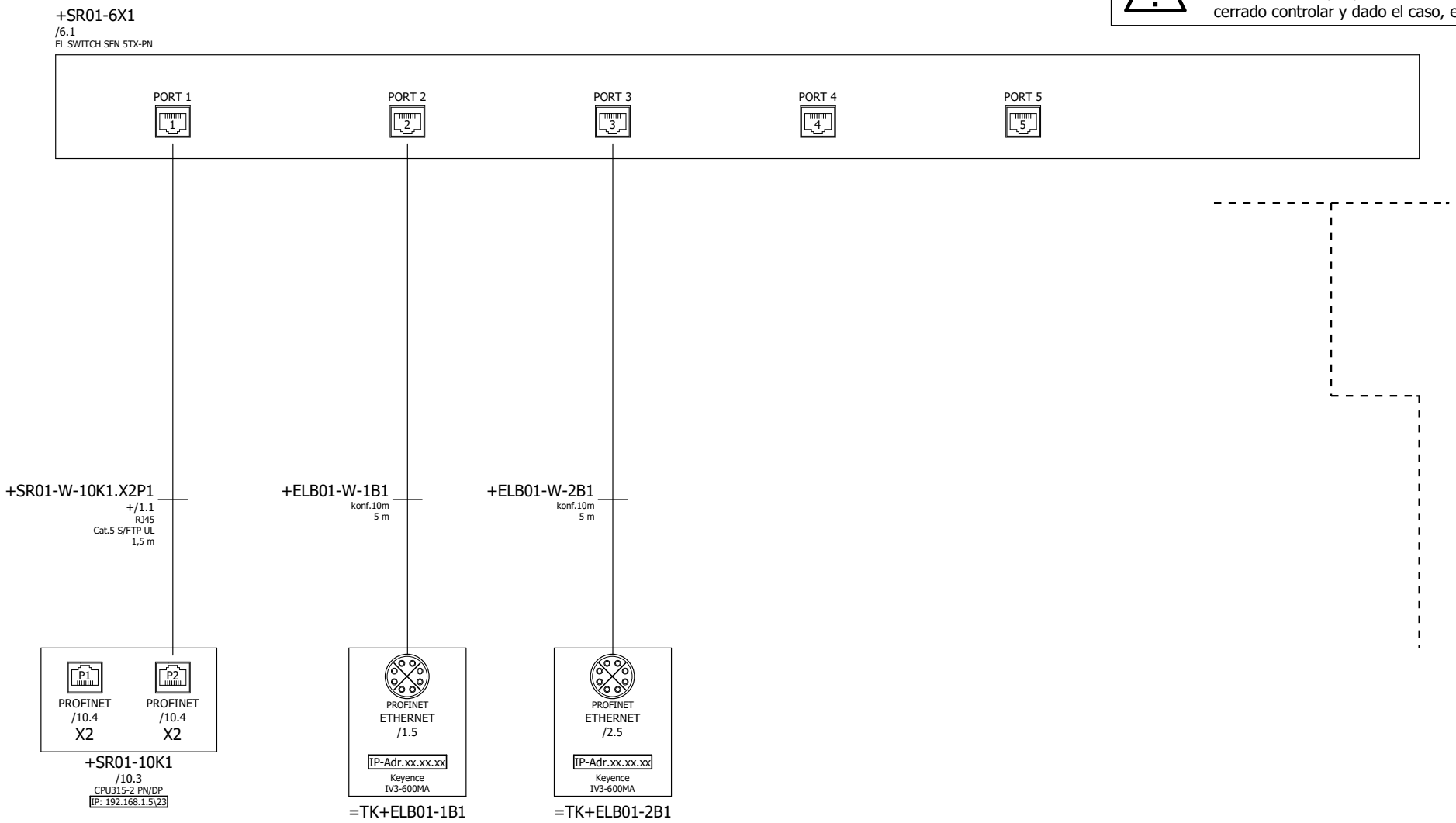

Celulosa Fabril S.A.	Numero de comisión 101.817.00	Instalación Máq.d.soldadura p.ultrasonidős	Comisión	denominacion Profinet vista general	SONOTRONIC ULTRASONICS TECHNOLOGY	PLC vista general	== = SPS ++ +	Hoja 2
	Proyecto No 100_096_01							
	FA-No. 9225739	numero de dibujo	Creado	modificado en la 18/12/2024 PBD	1 <- Ho...-> 10		044	152

SON_Normblatt_06

100_096_01 Cefa_ES

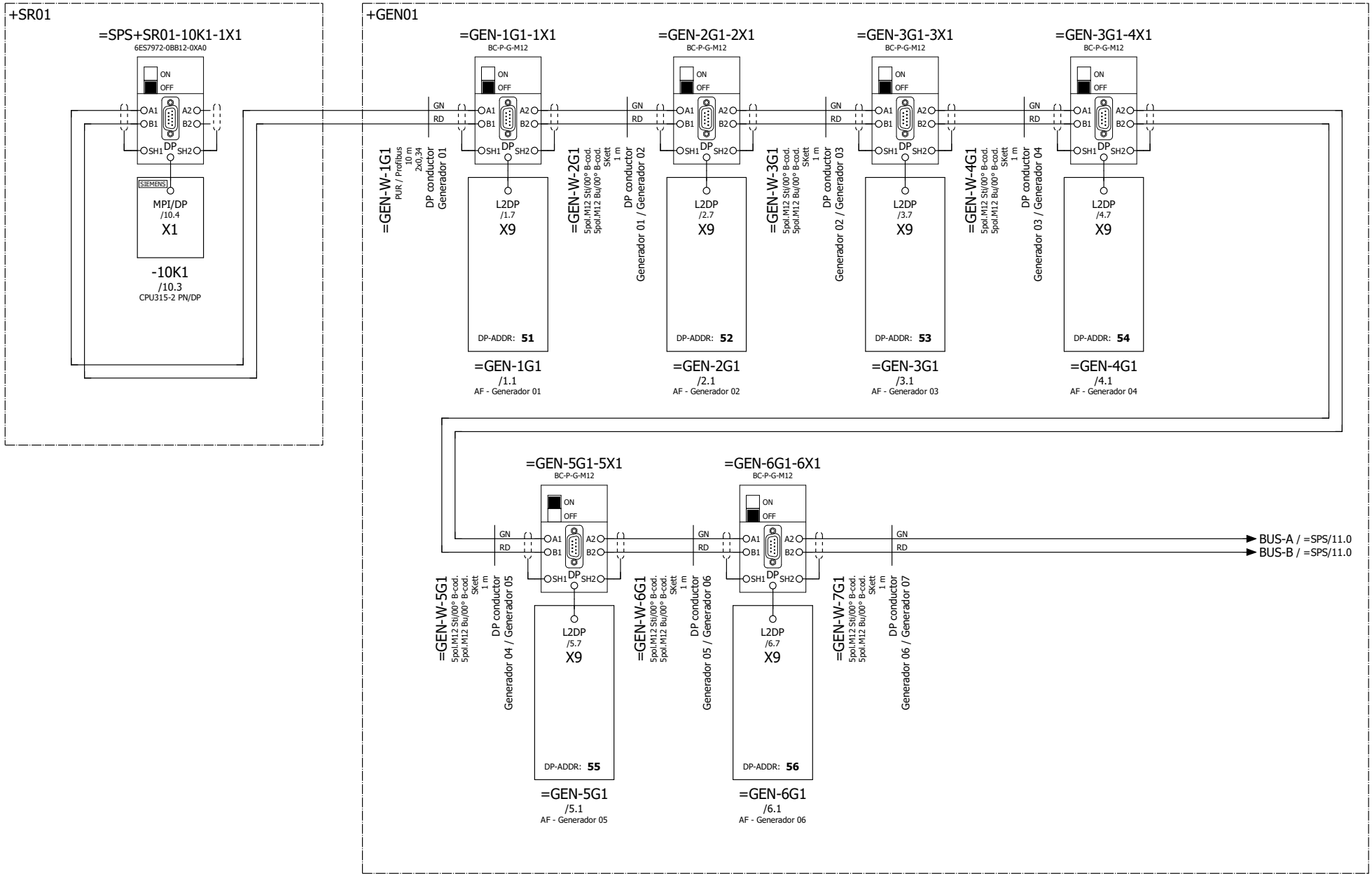

Celulosa Fabril S.A.	Numero de comisión 101.817.00	Instalación Máq.d.soldadura p.ultrasonidós	Comisión	denominacion Profibus vista general	SONOTRONIC ULTRASONICS TECHNOLOGY	PLC vista general	== = SPS ++ +	Hoja 10
	Proyecto No 100_096_01							
	FA-No. 9225739	numero de dibujo	Creado	modificado en la 04/12/2024 PBD	2 <- Ho...-> 11		045	152

SON_Normblatt_06

100_096_01 Cefa_ES

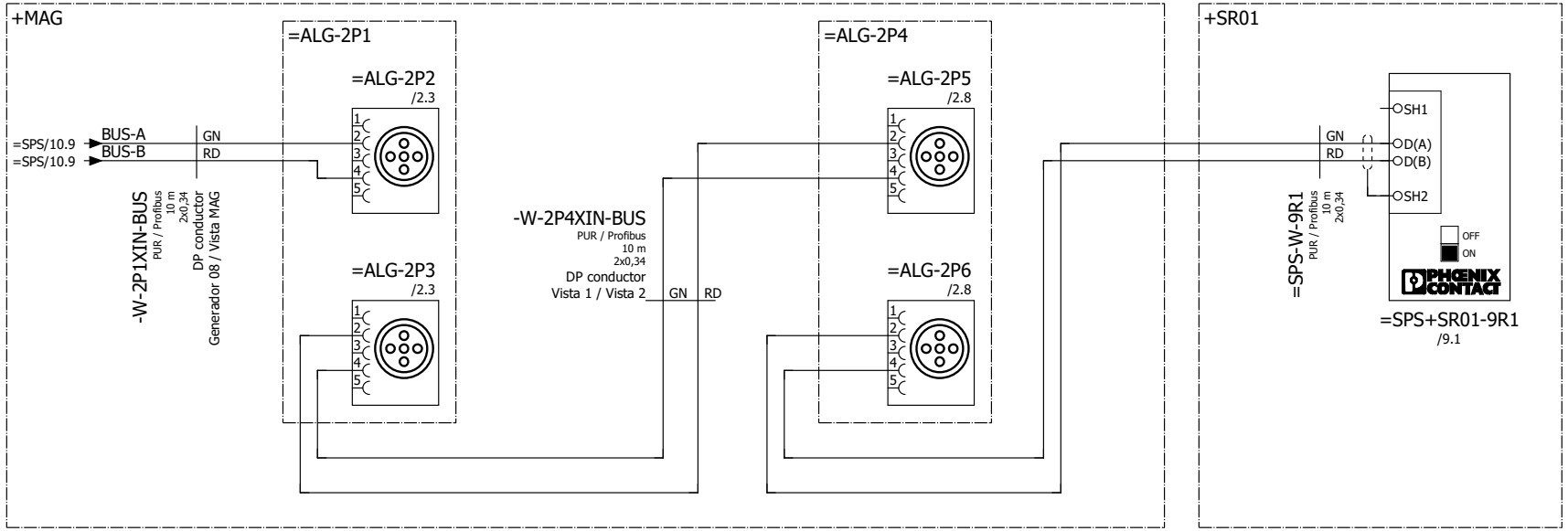

Celulosa Fabril S.A.	Numero de comisión 101.817.00	Instalación Máq.d.soldadura p.ultrasonidős	Comisión	denominacion Profibus vista general	SONOTRONIC ULTRASONICS TECHNOLOGY	PLC vista general	== = SPS ++ +	Hoja 11
	Proyecto No 100_096_01							
	FA-No. 9225739	numero de dibujo	Creado	modificado en la 04/12/2024 PBD	10 <- Ho...-> 20		045	152

SON_Normblatt_06

100_096_01 Cefa_ES

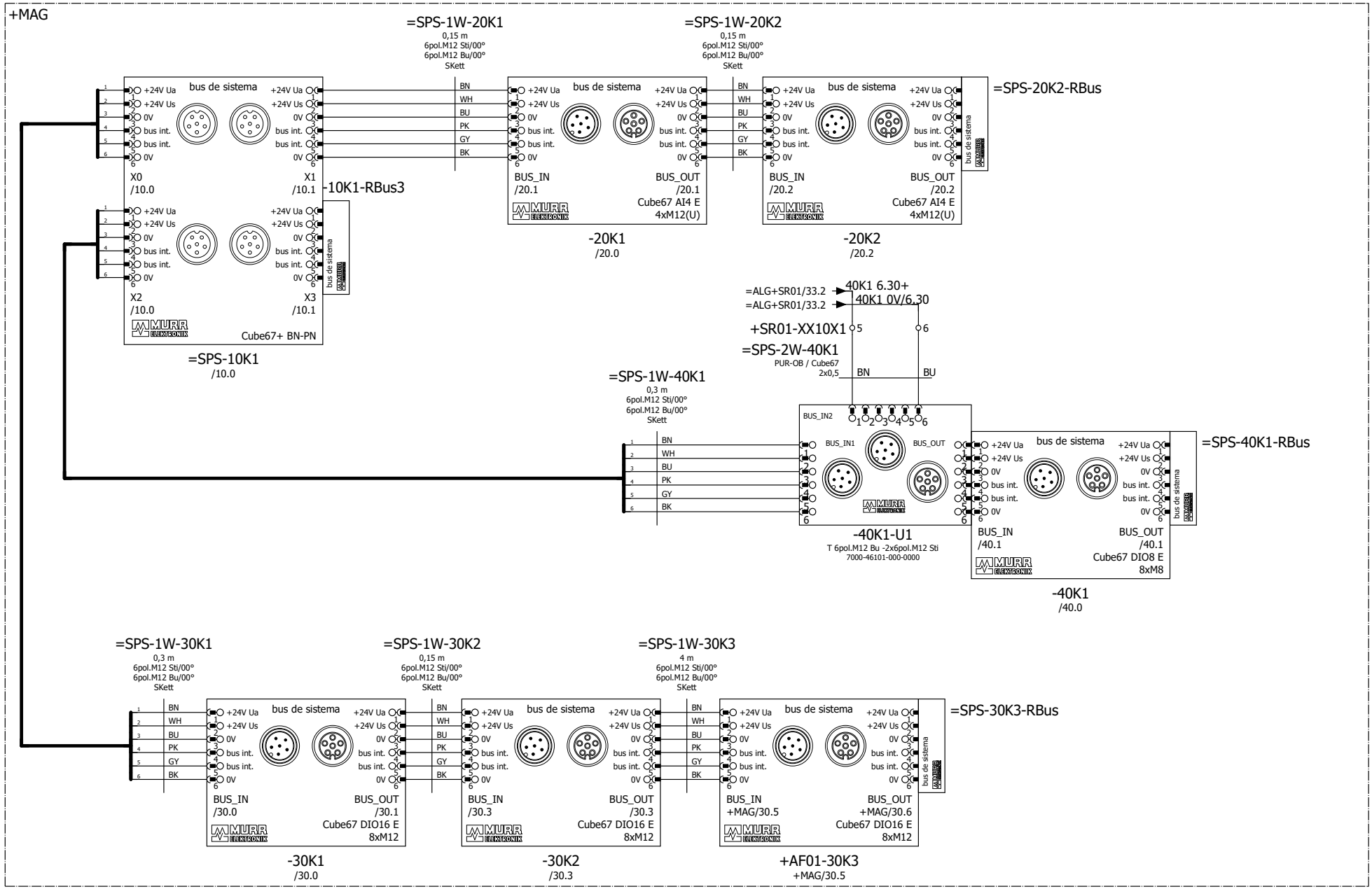

Celulosa Fabril S.A.	Numero de comisión 101.817.00	Instalación Máq.d.soldadura p.ultrasonidós	Comisión	denominacion systema BUS vista general	SONOTRONIC ULTRASONICS TECHNOLOGY	PLC vista general	== = SPS ++ +	Hoja 20
	Proyecto No 100_096_01							
	FA-No. 9225739	numero de dibujo	Creado	modificado en la 04/12/2024 PBD	11 <- Ho...-> +SR01/4		061	152

SON_Normblatt_06

100_096_01 Cefa_ES

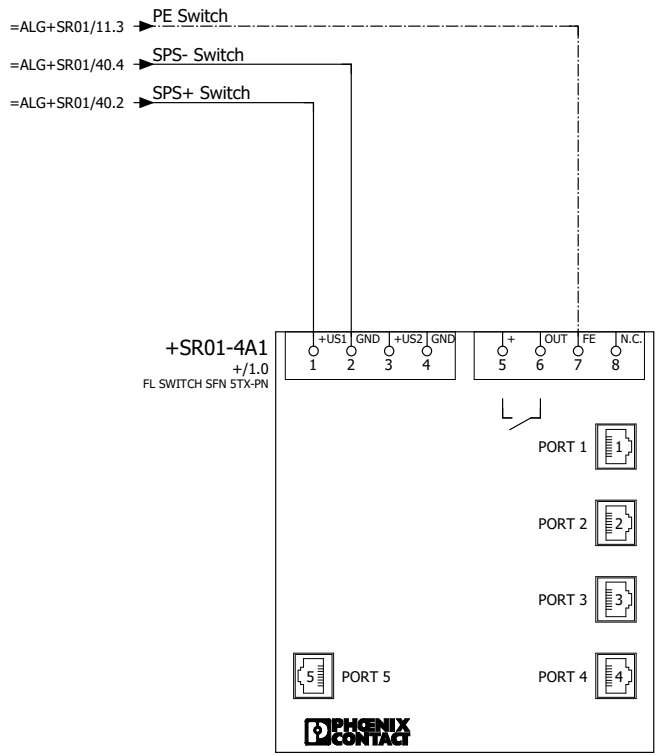

atencion !!!
Selección de direcciones y ajustes
son delante de que puesta en marcha
cerrado controlar y dado el caso, en caso necesario

Celulosa Fabril S.A.	Numero de comisión 101.817.00	Instalación Máq.d.soldadura p.ultrasonidós	Comisión	denominacion Profinet Interruptor	SONOTRONIC ULTRASONICS TECHNOLOGY	PLC vista general	==	Hoja
	Proyecto No 100_096_01						= SPS	4
							++	
	FA-No. 9225739					Armário de distribución 01	+ SR01	
		numero de dibujo	Creado	modificado en la 04/12/2024 PBD		+/20 <- Ho...-> 5	046	152

SON_Normblatt_06

100_096_01 Cefa_ES

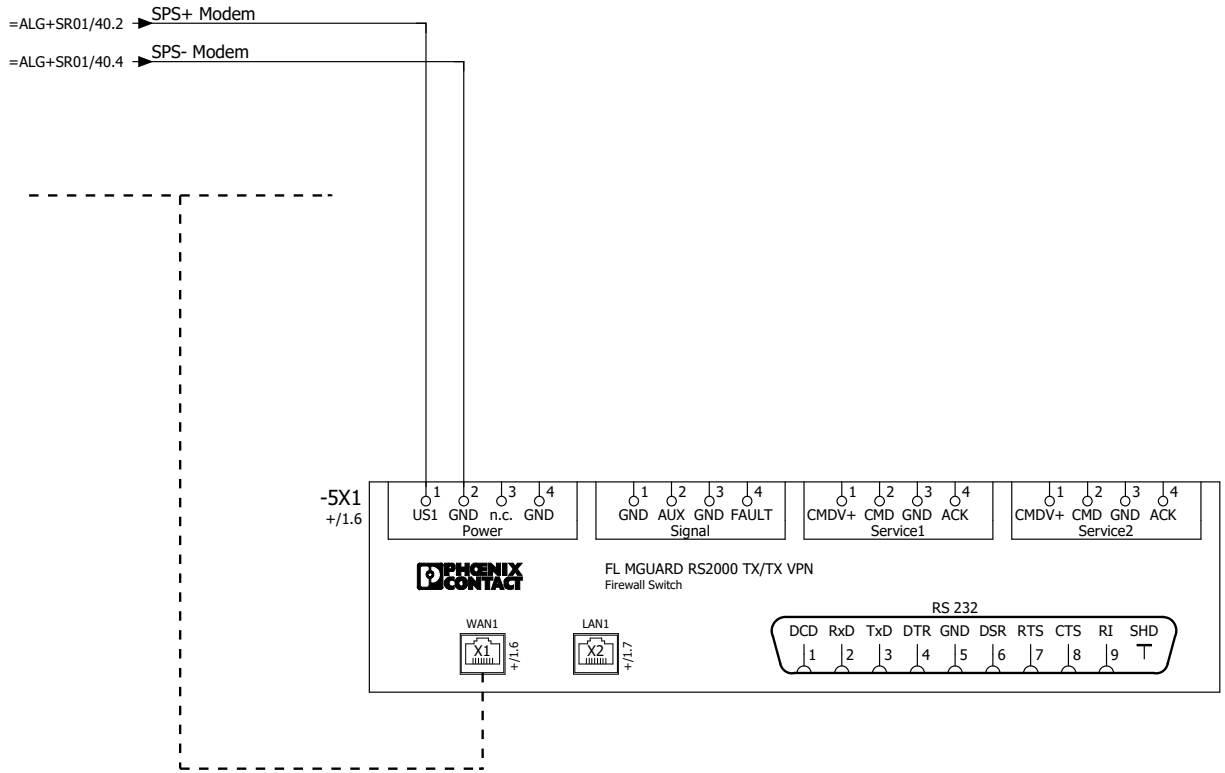

atencion !!!
Selección de direcciones y ajustes
son delante de que puesta en marcha
cerrado controlar y dado el caso, en caso necesario

Celulosa Fabril S.A.	Numero de comisión 101.817.00	Instalación Máq.d.soldadura p.ultrasonidós	Comisión	denominacion Profinet Modem	SONOTRONIC ULTRASONICS TECHNOLOGY	PLC vista general	==	Hoja
	Proyecto No 100_096_01						= SPS	5
							++	
	FA-No. 9225739					Armário de distribución 01	+ SR01	
		numero de dibujo	Creado	modificado en la 04/12/2024 PBD		4 <- Ho...-> 6	063	152

SON_Normblatt_06

100_096_01 Cefa_ES

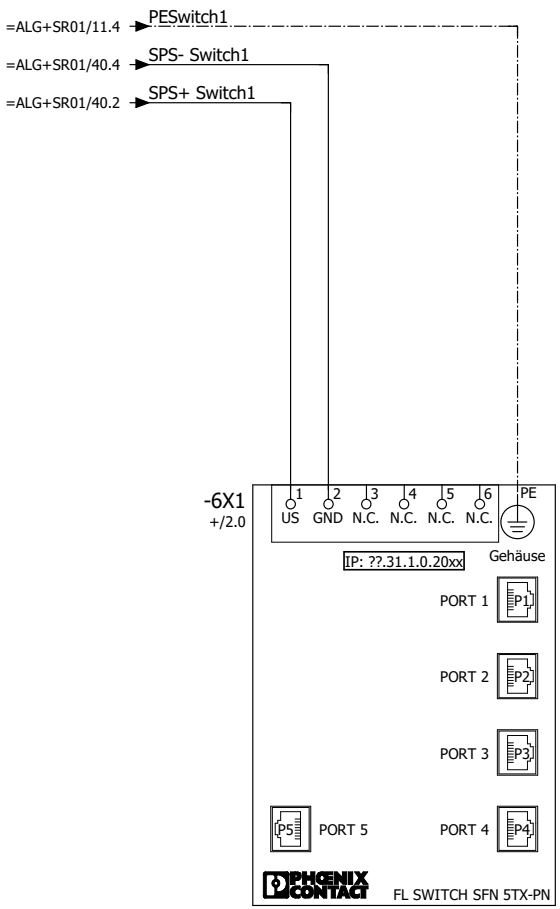

Ethernet Conmutador 1

Celulosa Fabril S.A.	Numero de comisión 101.817.00	Instalación Máq.d.soldadura p.ultrasonidős	Comisión	denominacion Ethernet Conmutador	SONOTRONIC ULTRASONICS TECHNOLOGY		==	Hoja
	Proyecto No 100_096_01					PLC vista general	= SPS	6
	FA-No. 9225739						++	
						Armário de distribución 01	+ SR01	
		numero de dibujo	Creado	modificado en la 09/12/2024	PBD	5 <- Ho...-> 9		152

SON_Normblatt_06

100_096_01 Cefa_ES

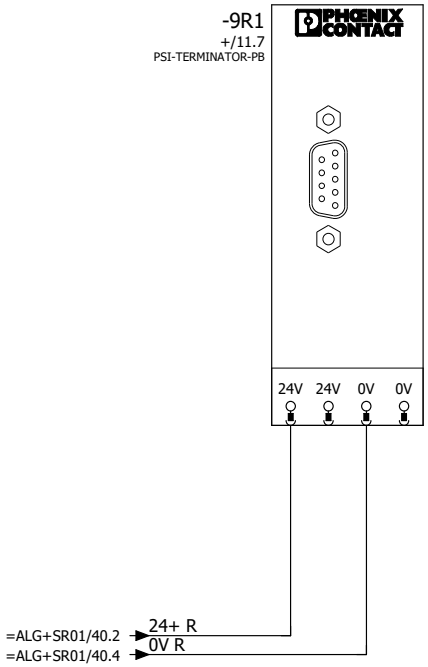

PROFIBUS
Resistencia terminal

Celulosa Fabril S.A.	Numero de comisión 101.817.00	Instalación Máq.d.soldadura p.ultrasonidős	Comisión	denominacion Profibus activo Resistencia terminal	SONOTRONIC ULTRASONICS TECHNOLOGY		==	Hoja
	Proyecto No 100_096_01					PLC vista general	= SPS	9
	FA-No. 9225739						++	
						Armário de distribución 01	+ SR01	
		numero de dibujo	Creado	modificado en la 04/12/2024 PBD	6 <- Ho...-> 10		260	152

SON_Normblatt_06

100_096_01 Cefa_ES

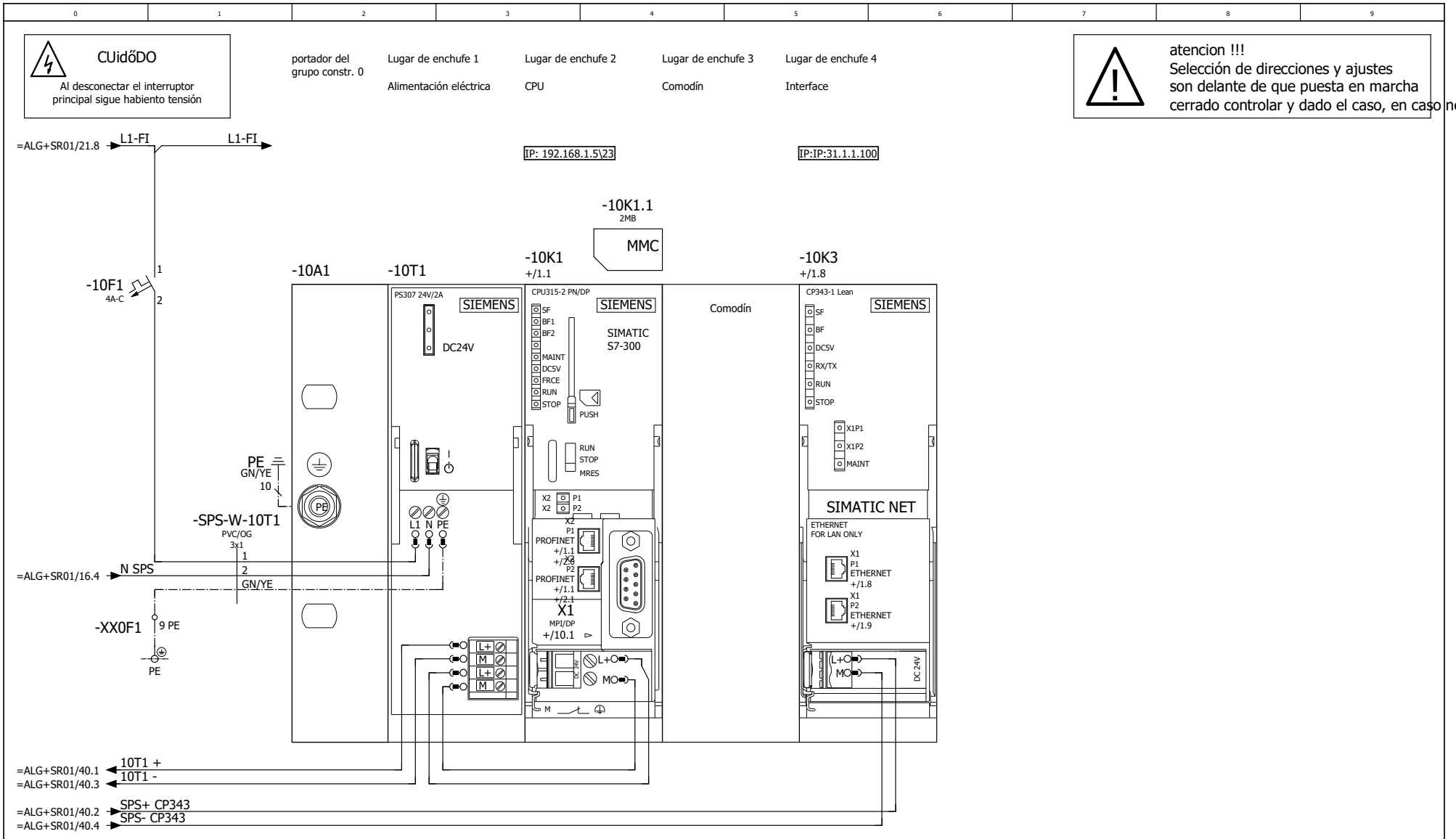

Celulosa Fabril S.A.	Numero de comisión 101.817.00	Instalación Máq.d.soldadura p.ultrasonidős	Comisión	denominacion S7-300 - construccion	SONOTRONIC ULTRASONICS TECHNOLOGY	PLC vista general	==	Hoja
	Proyecto No 100_096_01						= SPS	10
	FA-No. 9225739					Armário de distribución 01	++	
		numero de dibujo	Creado	modificado en la 15/01/2025 PBD			+ SR01	

9 <- Ho...-> 11 047 152

SON_Normblatt_06

100_096_01 Cefa_ES

atencion !!!
Selección de direcciones y ajustes
son delante de que puesta en marcha
cerrado controlar y dado el caso, en caso necesario

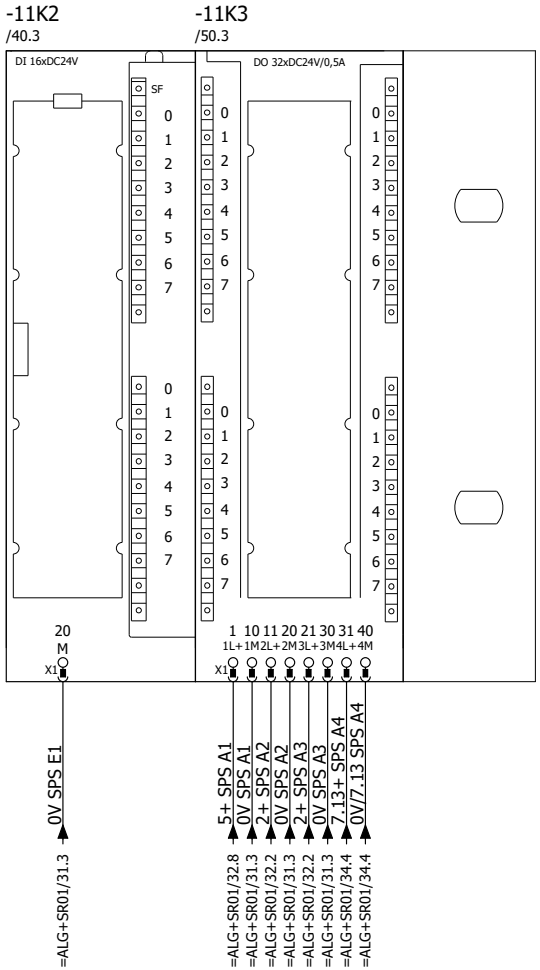

Celulosa Fabril S.A.	Numero de comisión 101.817.00	Instalación Máq.d.soldadura p.ultrasonidős	Comisión	denominacion S7-300 - construccion	SONOTRONIC ULTRASONICS TECHNOLOGY		==	Hoja
	Proyecto No 100_096_01					PLC vista general	= SPS	11
	FA-No. 9225739						++	
						Armário de distribución 01	+ SR01	
		numero de dibujo	Creado	modificado en la 05/12/2024	PBD	10 <- Ho...-> 40	048	152

SON_Normblatt_06

100_096_01 Cefa_ES

atencion !!!
Selección de direcciones y ajustes
son delante de que puesta en marcha
cerrado controlar y dado el caso, en caso necesario

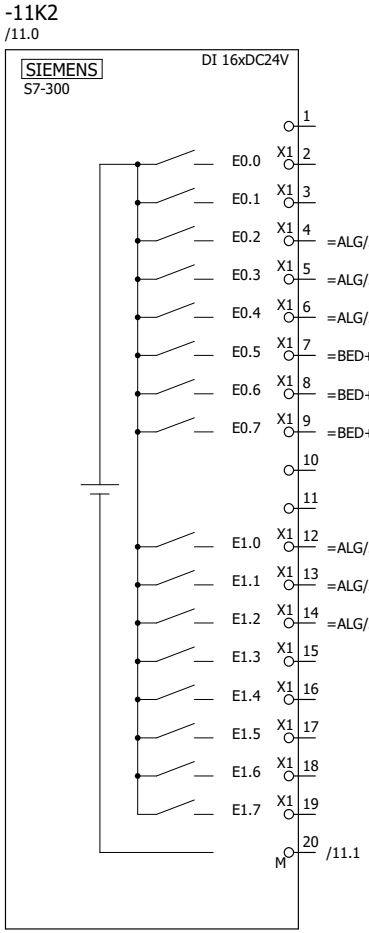

=ALG/30.4	=ALG-30F2:3	SI - 24V Entradas
=ALG/30.5	=ALG-30F3:3	SI - 24V Salidős
=ALG/30.7	=ALG-30F5:3	SI - 24V Aparatos de seguridőd
=BED+BP01/1.4	=BED-1Q1:14	Mensaje control activa
=BED+MAG/1.2	=BED+BP01-1S1:4	Botón de arranque
=BED+MAG/1.7	-XXIO:8	Interruptor de pie Reserva
=ALG/33.2	-XX6.30+:2	6.30+ cross-circuito reconocimiento
=ALG/34.2	-XX7.10+:2	7.10+ cross-circuito reconocimiento
=ALG/34.4	-XX7.13+:2	7.13+ cross-circuito reconocimiento

Celulosa Fabril S.A.	Numero de comisión 101.817.00	Instalación Máq.d.soldadura p.ultrasonidős	Comisión	denominacion S7-300 - digital placa de entrada	SONOTRONIC ULTRASONICS TECHNOLOGY	PLC vista general	==	Hoja
	Proyecto No 100_096_01						= SPS	40
	FA-No. 9225739					Armário de distribución 01	++	
		numero de dibujo	Creado	modificado en la 04/12/2024 PBD	11 <- Ho...-> 50		+ SR01	051 152

SON_Normblatt_06

100_096_01 Cefa_ES

atencion !!!
Selección de direcciones y ajustes
son delante de que puesta en marcha
cerrado controlar y dado el caso, en caso necesario

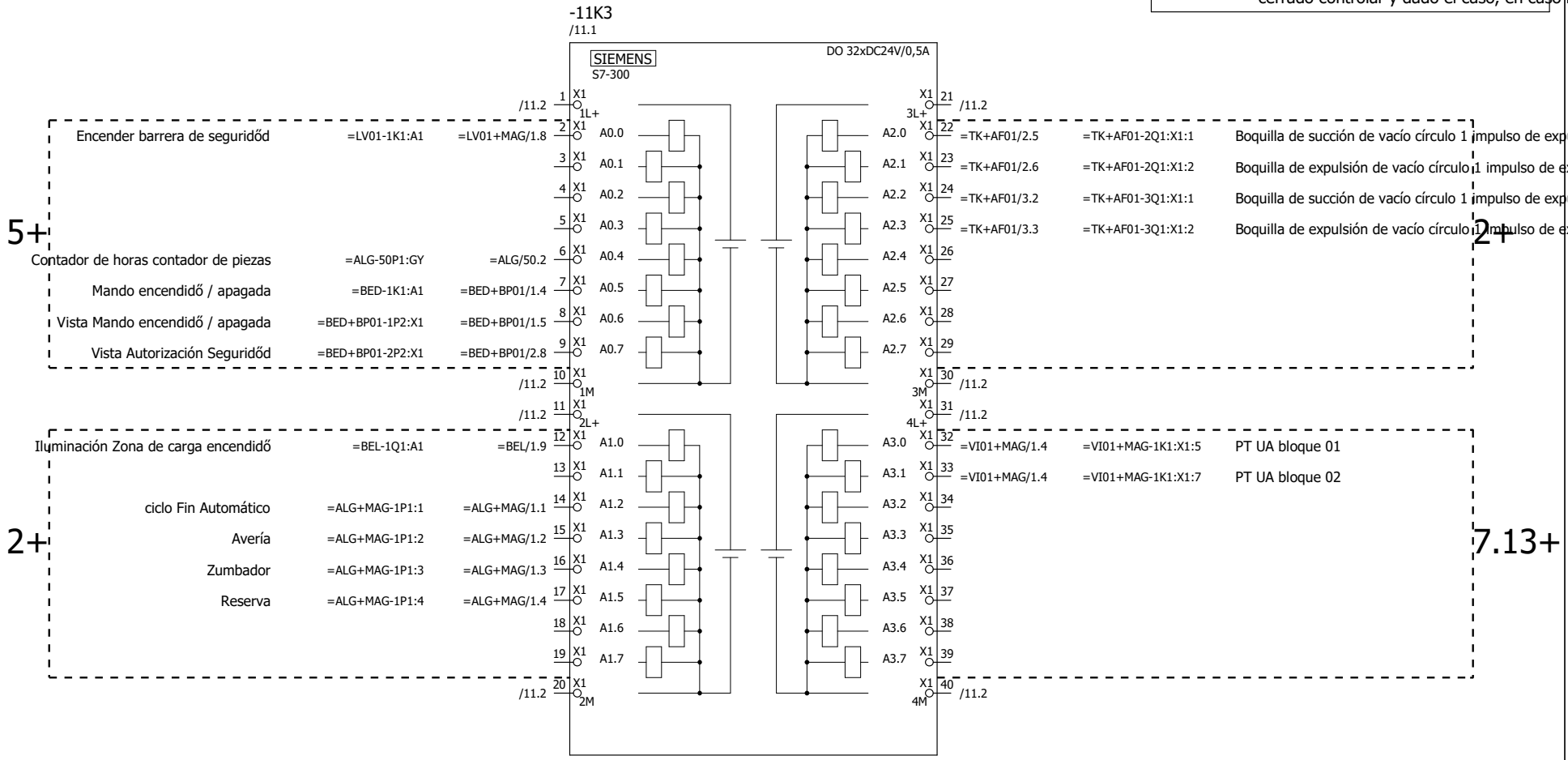

Celulosa Fabril S.A.	Numero de comisión 101.817.00	Instalación Máq.d.soldadura p.ultrasonidős	Comisión	denominacion S7-300 - digital placa de salidő	SONOTRONIC ULTRASONICS TECHNOLOGY	PLC vista general	==	Hoja
	Proyecto No 100_096_01						= SPS	50
	FA-No. 9225739					Armário de distribución 01	++	
		numero de dibujo	Creado	modificado en la 04/12/2024 PBD	40 <- Ho...-> 300		+ SR01	054 152

SON_Normblatt_06

100_096_01 Cefa_ES

atencion !!!
Selección de direcciones y ajustes
son delante de que puesta en marcha
cerrado controlar y dado el caso, en caso necesario

Aparatos de seguridód 1.01	Aparatos de seguridód 1.02	Aparatos de seguridód 1.03	Aparatos de seguridód 1.04	Aparatos de seguridód 1.05	Aparatos de seguridód 1.06	Aparatos de seguridód 1.07	Aparatos de seguridód 1.08	Aparatos de seguridód 1.09	Aparatos de seguridód 1.10	Aparatos de seguridód 1.11	Aparatos de seguridód 1.12

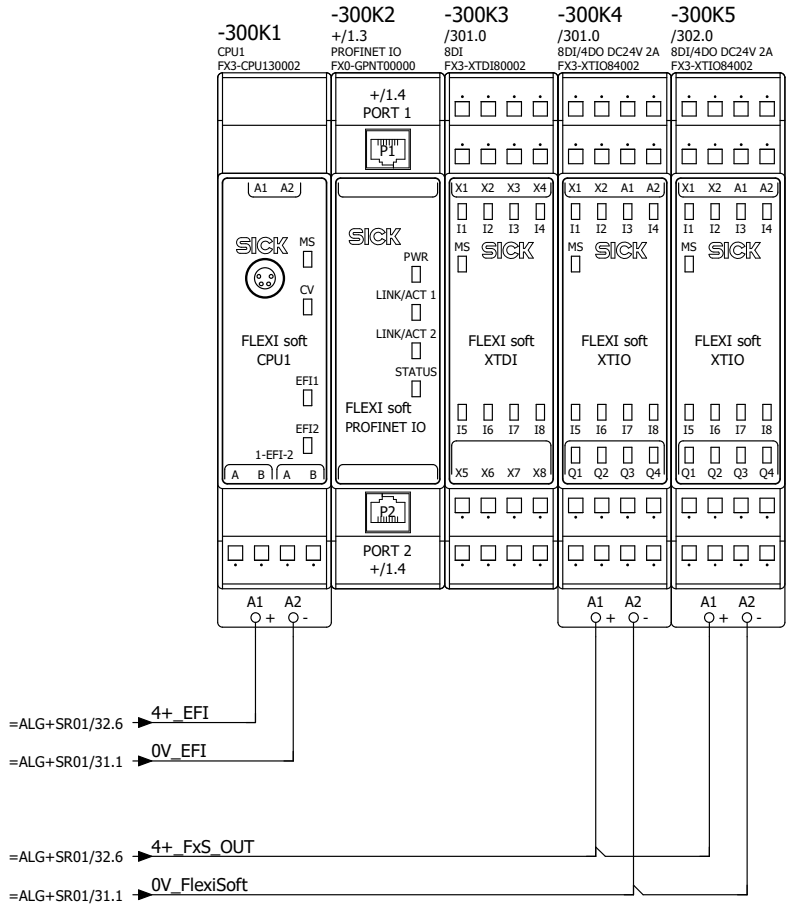

Celulosa Fabril S.A.	Numero de comisión 101.817.00	Instalación Máq.d.soldadura p.ultrasonidós	Comisión	denominacion vista general Aparatos de seguridód	SONOTRONIC ULTRASONICS TECHNOLOGY		==	Hoja
	Proyecto No 100_096_01					PLC vista general	= SPS	300
	FA-No. 9225739					Armário de distribución 01	++ + SR01	
		numero de dibujo	Creado	modificado en la 06/12/2024 PBD	50 <- Ho...-> 301		058	152

SON_Normblatt_06

100_096_01 Cefa_ES

atencion !!!
Selección de direcciones y ajustes
son delante de que puesta en marcha
cerrado controlar y dado el caso, en caso necesario

-300K3

/300.2
8DI
FX3-XTDI

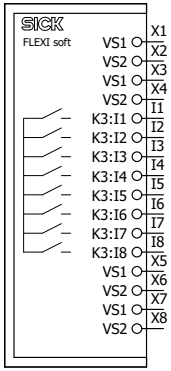

=NA+MAG/1.1		Intérvalo emergencia - Parada 01 Canal 1
=NA+MAG/1.2		Intérvalo emergencia - Parada 01 Canal 2
=NA+MAG/1.3		Intérvalo emergencia -Parada Reserva Canal 1
=NA+MAG/1.4		Intérvalo emergencia -Parada Reserva Canal 2
=NA+MAG/1.1	=NA+BP01-1S1:12	emergencia -Parada 01 Canal 1
=NA+MAG/1.2	=NA+BP01-1S1:22	emergencia -Parada 01 Canal 2
=NA+MAG/1.3	-300K3:X3	emergencia - Parada Reserva Canal 1
=NA+MAG/1.4	-300K3:X4	emergencia - Parada Reserva Canal 2
=BED+BP02/3.1	=BED+BP02-3S1:14	Interruptor de aceptar Canal 1
=BED+BP02/3.2	=BED+BP02-3S1:24	Interruptor de aceptar Canal 2
=BED+BP01/2.1	=BED+BP01-2S1:14	puenteado Seguridőd Canal 1
=BED+BP01/2.2	=BED+BP01-2S1:24	puenteado Seguridőd Canal 2
=BED+BP02/3.1		Intérvalo Interruptor de aceptar Canal 1
=BED+BP02/3.3		Intérvalo Interruptor de aceptar Canal 2
=BED+BP01/2.1		Intérvalo puenteado Seguridőd Canal 1
=BED+BP01/2.3		Intérvalo puenteado Seguridőd Canal 2

-300K4

/300.3
8DI/4DO DC24V 2A
FX3-XTIO

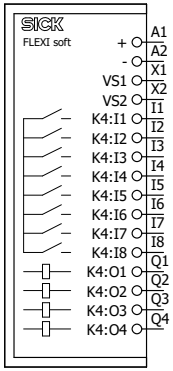

/300.3		
/300.3		
=BED+BP01/2.8		Intérvalo Autorización Seguridőd
=BED+BP01/2.7	=BED+BP01-2S2:14	Autorización Seguridőd
=ALG+MAG/5.1	=ALG+MAG-5B1:1	Presostato Válvula principal
=ALG+MAG/10.1	=ALG+MAG-10B1:4	Presostato Válvula de seguridőd 01 aire de mando c
=SIB/1.3	=SIB-1A1:Y2	Zona de seguridőd 01 Circuito de realimentación 7.10+
=SIB/2.3	=SIB-2A1:Y2	Zona de seguridőd 02 Circuito de realimentación 7.13+
=NA/1.3	=NA-1A1:Y2	emergencia - Parada Circuito de realimentación
=ALG+MAG/5.3	=ALG+MAG-5Q1:1	Válvula principal
=ALG+MAG/10.3	=ALG+MAG-10Q1:1	la válvula de descarga 01 aire de mando c
=NA/1.2	=NA-1A1:A1	emergencia - Parada

atencion !!!
Selección de direcciones y ajustes
son delante de que puesta en marcha
cerrado controlar y dado el caso, en caso necesario

-300K5
/300.3
8DI/4DO DC24V 2A
FX3-XTIO

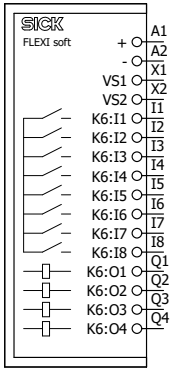

+	/300.3		
-	/300.4		
VS1	=WT+MAG/1.1		puerta de mantenimiento 01 Canal 1
VS2	=WT+MAG/1.3		puerta de mantenimiento 01 Canal 2
K6:I1	=WT+MAG/1.2	=WT+MAG-1B1:4	puerta de mantenimiento 01 Canal 1
K6:I2	=WT+MAG/1.3	=WT+MAG-1B1:2	puerta de mantenimiento 01 Canal 2
K6:I3			
K6:I4			
K6:I5	=LV01+MAG/1.1	=LV01+MAG-1B1.1-S:4	Barrera de seguridad emisor
K6:I6	=LV01+MAG/1.3	=LV01+MAG-1B2.1-S:4	Barrera de seguridőd receptor
K6:I7			
K6:I8			
K6:O1			
K6:O2	=SIB/1.2	=SIB-1A1:A1	Zona de seguridőd 01 7.10+
K6:O3	=SIB/2.2	=SIB-2A1:A1	Zona de seguridőd 02 7.13+
K6:O4			

SON_Normblatt_06

Celulosa Fabril S.A.	Numero de comisión 101.817.00	Instalación Máq.d.soldadura p.ultrasonidős	Comisión	denominacion vista general Aparatos de seguridőd	SONOTRONIC ULTRASONICS TECHNOLOGY		==	Hoja
	Proyecto No 100_096_01					PLC vista general	= SPS	302
	FA-No. 9225739						++	
						Armário de distribución 01	+ SR01	
		numero de dibujo	Creado	modificado en la 06/12/2024 PBD		301 <- Ho...-> +MAG/10	060	152

100_096_01 Cefa_ES

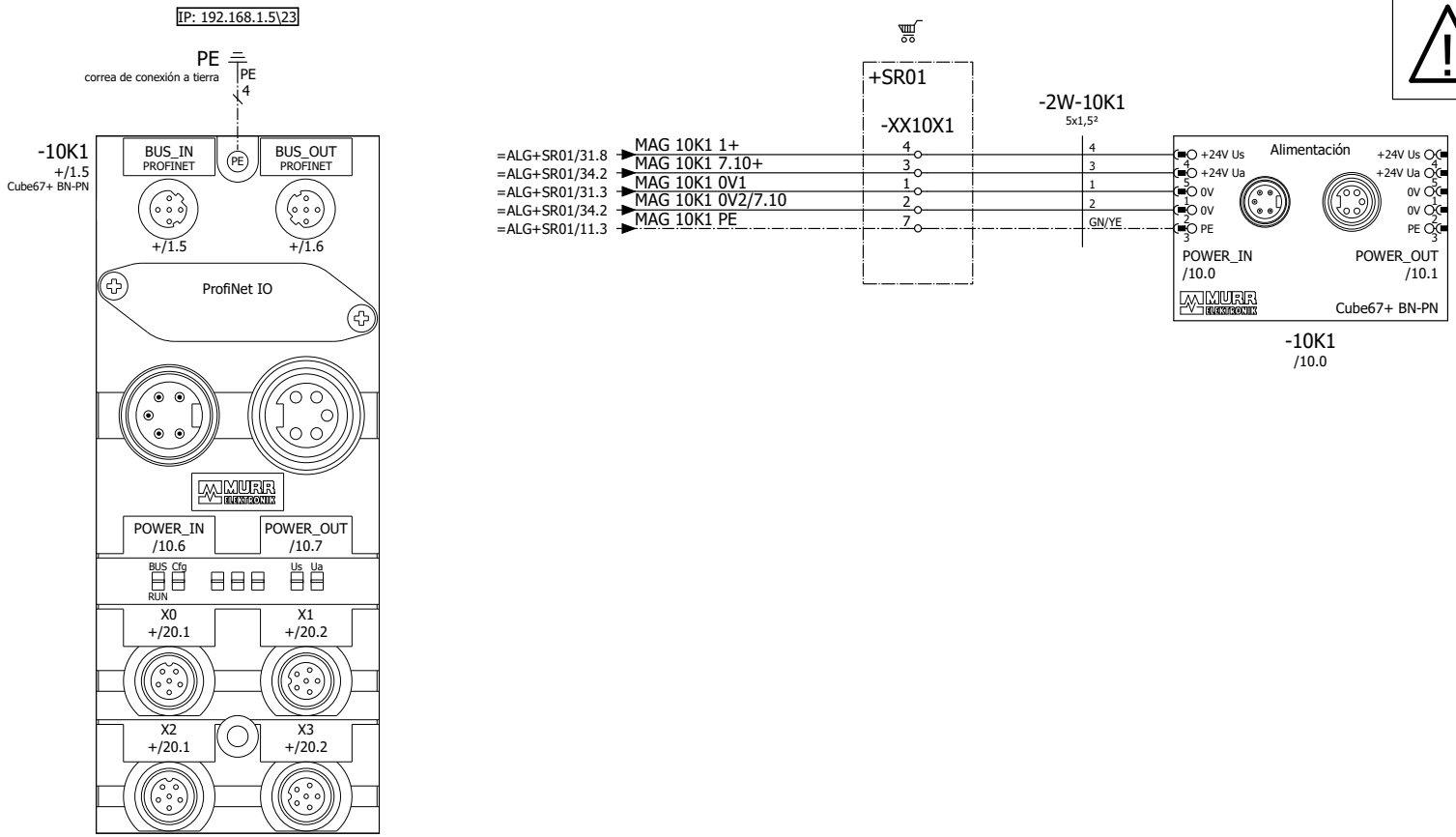

atencion !!!
Selección de direcciones y ajustes
son delante de que puesta en marcha
cerrado controlar y dado el caso, en caso necesario

Celulosa Fabril S.A.	Numero de comisión 101.817.00	Instalación Máq.d.soldadura p.ultrasonidós	Comisión	denominacion Acoplador de BUS 01 Cube67	SONOTRONIC ULTRASONICS TECHNOLOGY		==	Hoja
	Proyecto No 100_096_01					PLC vista general	= SPS	10
	FA-No. 9225739					Chasis de la máquina	++	
		numero de dibujo	Creado	modificado en la 05/12/2024 PBD	+SR01/302 <- Ho...-> 20		+ MAG	073 152

SON_Normblatt_06

100_096_01 Cefa_ES

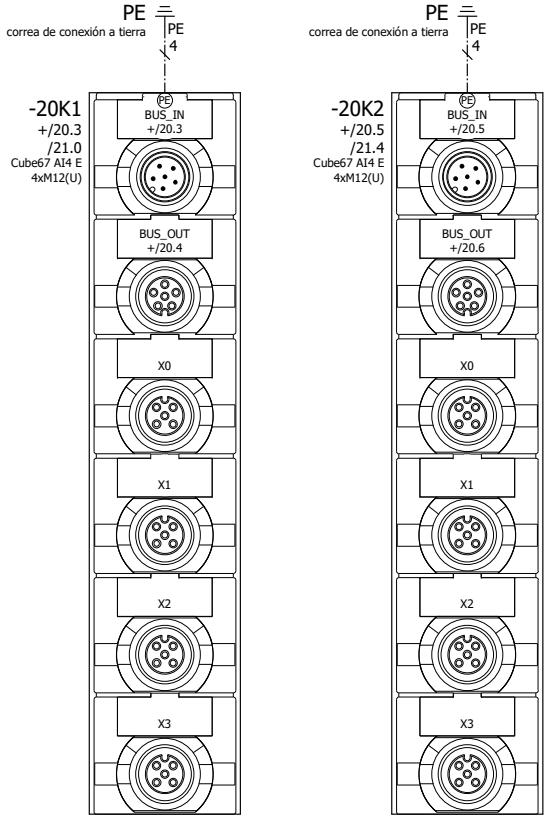

Celulosa Fabril S.A.	Numero de comisión 101.817.00	Instalación Máq.d.soldadura p.ultrasonidős	Comisión	denominacion Acoplador de BUS 01 modulo ramal 1	SONOTRONIC ULTRASONICS TECHNOLOGY	PLC vista general	==	Hoja
	Proyecto No 100_096_01						= SPS	20
	FA-No. 9225739					Chasis de la máquina	++	
		numero de dibujo	Creado	modificado en la 04/12/2024 PBD	10 <- Ho...-> 21		+ MAG	368 152

SON_Normblatt_06

100_096_01 Cefa_ES

0	1	2	3	4	5	6	7	8	9

-20K1
/20.0

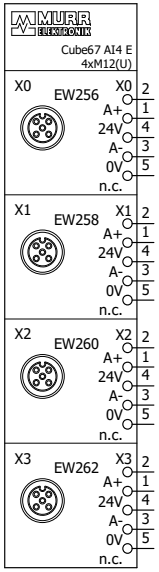

=VE+KP01/1.6 =VE+KP01/1.7 =VE+KP01/1.7 =VE+KP01/1.7	=VE+KP01-20K1-XS0:2	Profundidőd Unidad de avance 01
=VE+KP01/2.6 =VE+KP01/2.7 =VE+KP01/2.7 =VE+KP01/2.7	=VE+KP01-20K1-XS1:2	Profundidőd Unidad de avance 02
=VE+KP01/3.6 =VE+KP01/3.7 =VE+KP01/3.7 =VE+KP01/3.7	=VE+KP01-20K1-XS2:2	Profundidőd Unidad de avance 03
=VE+KP01/4.6 =VE+KP01/4.7 =VE+KP01/4.7 =VE+KP01/4.7	=VE+KP01-20K1-XS3:2	Profundidőd Unidad de avance 04

-20K2
/20.2

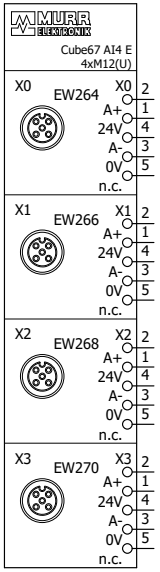

=VE+KP01/5.6 =VE+KP01/5.7 =VE+KP01/5.7 =VE+KP01/5.7	=VE+KP01-20K2-XS0:2	Profundidőd Unidad de avance 05
=VE+KP01/6.6 =VE+KP01/6.7 =VE+KP01/6.7 =VE+KP01/6.7	=VE+KP01-20K2-XS1:2	Profundidőd Unidad de avance 06

SON_Normblatt_06

Celulosa Fabril S.A.	Numero de comisión 101.817.00	Instalación Máq.d.soldadura p.ultrasonidős	Comisión	denominacion Acoplador de BUS 01 modulo ramal 1 PLC vista general	SONOTRONIC ULTRASONICS TECHNOLOGY		==	Hoja
	Proyecto No 100_096_01					PLC vista general	= SPS	21
	FA-No. 9225739					Chasis de la máquina	++ + MAG	
		numero de dibujo	Creado	modificado en la 04/12/2024	PBD	20 <- Ho...-> 30	372	152

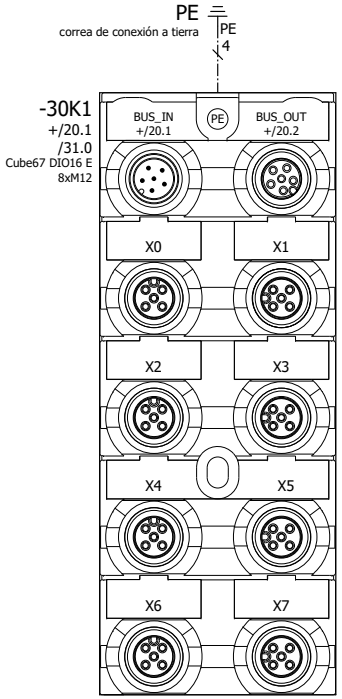

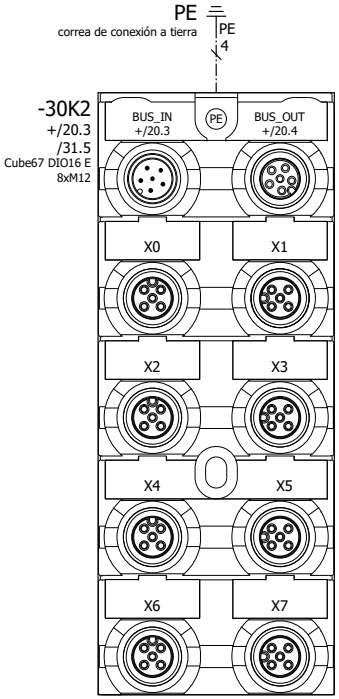

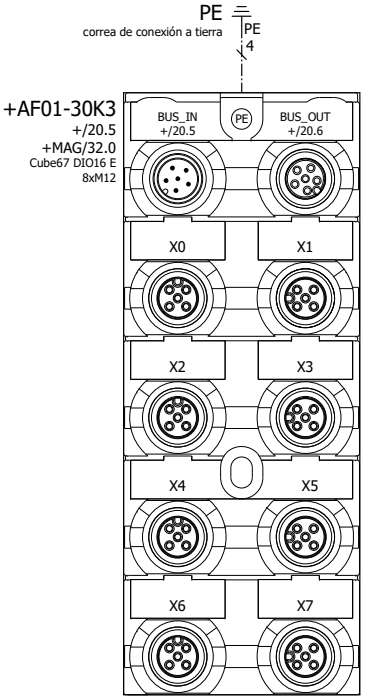

Celulosa Fabril S.A.	Numero de comisión 101.817.00	Instalación Máq.d.soldadura p.ultrasonidős	Comisión	denominacion Acoplador de BUS 01 modulo ramal 2	SONOTRONIC ULTRASONICS TECHNOLOGY		==	Hoja
	Proyecto No 100_096_01					PLC vista general	= SPS	30
	FA-No. 9225739					Chasis de la máquina	++ + MAG	
		numero de dibujo	Creado	modificado en la 04/12/2024 PBD		21 <- Ho...-> 31	074	152

SON_Normblatt_06

100_096_01 Cefa_ES

-30K1
/30.0

MURR ELEKTRONIK
Cube67 DIO16 E
8xM12

X0 E/A80.0	=VE+KP01/1.4	=VE+KP01-30K1-XS0:4	PI Unidad de avance 01
E/A81.0	=VE+KP01/1.4		
	=VE+KP01/1.5		
	=VE+KP01/1.5	=VE+KP01-30K1-XS0:2	PI Unidad de avance 02
	=VE+KP01/1.5		
X1 E/A80.1	=VE+KP01/3.4	=VE+KP01-30K1-XS1:4	PI Unidad de avance 03
E/A81.1	=VE+KP01/3.4		
	=VE+KP01/3.5		
	=VE+KP01/3.5	=VE+KP01-30K1-XS1:2	PI Unidad de avance 04
	=VE+KP01/3.5		
X2 E/A80.2	=VE+KP01/5.4	=VE+KP01-30K1-XS2:4	PI Unidad de avance 05
E/A81.2	=VE+KP01/5.4		
	=VE+KP01/5.5		
	=VE+KP01/5.5	=VE+KP01-30K1-XS2:2	PI Unidad de avance 06
	=VE+KP01/5.5		
X3 E/A80.3			
E/A81.3			
X4 E/A80.4			
E/A81.4			
X5 E/A80.5			
E/A81.5			
X6 E/A80.6			
E/A81.6			
X7 E/A80.7			
E/A81.7			

-30K2
/30.3

MURR ELEKTRONIK
Cube67 DIO16 E
8xM12

X0 E/A82.0	=NH+KP01/1.3	=NH+KP01-30K2-XS0:4	PI Pisador 51.0A
E/A83.0	=NH+KP01/1.3		
	=NH+KP01/1.4		
	=NH+KP01/1.4	=NH+KP01-30K2-XS0:2	PI Pisador 51.0B
	=NH+KP01/1.4		
X1 E/A82.1	=NH+KP01/1.6	=NH+KP01-30K2-XS1:4	PI Pisador Reserva
E/A83.1	=NH+KP01/1.6		
	=NH+KP01/1.6		
	=NH+KP01/1.6	=NH+KP01-30K2-XS1:2	PI Pisador 51.0C
	=NH+KP01/1.7		
X2 E/A82.2	=NH+KP01/2.2		PI Pisador Reserva
E/A83.2	=NH+KP01/2.2		
	=NH+KP01/2.2		
	=NH+KP01/2.3		PI Pisador Reserva
	=NH+KP01/2.3		
X3 E/A82.3	=NH+KP01/2.4		PI Pisador Reserva
E/A83.3	=NH+KP01/2.5		
	=NH+KP01/2.5		
	=NH+KP01/2.5		PI Pisador Reserva
	=NH+KP01/2.5		
X4 E/A82.4			
E/A83.4			
X5 E/A82.5			
E/A83.5			
X6 E/A82.6			
E/A83.6			
X7 E/A82.7			
E/A83.7			

Celulosa Fabril S.A.	Numero de comisión 101.817.00	Instalación Máq.d.soldadura p.ultrasonidós	Comisión	denominacion Acoplador de BUS 01 modulo ramal 2 PLC vista general	SONOTRONIC ULTRASONICS TECHNOLOGY	PLC vista general	== Hoja
	Proyecto No 100_096_01						= SPS 31
	FA-No. 9225739					Chasis de la máquina	++
		numero de dibujo	Creado	modificado en la 04/12/2024 PBD	30 <- Ho...-> 32		+ MAG 075 152

SON_Normblatt_06

100_096_01 Cefa_ES

0	1	2	3	4	5	6	7	8	9

+AF01-30K3

+MAG/30.5

MURR ELEKTRONIK

Cube67 DIO16 E 8xM12

X0	E/A84.0	X0 4	=TK/1.1	=TK+AF01-30K3-XS0:4	TK Sensor Central Control de piezas
		1	=TK/1.1		
		24V 3	=TK/1.1		
	E/A85.0	0V 2	=TK/1.2	=TK+AF01-30K3-XS0:2	Clampa Cuna
		5	=TK/1.2		
		FE			
X1	E/A84.1	X1 4	=TK/1.4	=TK+AF01-30K3-XS1:4	TK Reserva Sensor
		1	=TK/1.4		
		24V 3	=TK/1.4		
	E/A85.1	0V 2	=TK/1.4	=TK+AF01-30K3-XS1:2	TK Sensor Medio Cuero
		5	=TK/1.5		
		FE			
X2	E/A84.2	X2 4	=TK/2.1	=TK+AF01-30K3-XS2:4	Presostato círculo 1 CON
		1	=TK/2.1		
		24V 3	=TK/2.2		
	E/A85.2	0V 2	=TK/2.2	=TK+AF01-30K3-XS2:2	Presostato círculo 2 CON
		5	=TK/2.2		
		FE			
X3	E/A84.3	X3 4	=TK/1.6	=TK+AF01-30K3-XS3:4	Fibra óptica
		1	=TK/1.7		
		24V 3	=TK/1.7		
	E/A85.3	0V 2	=TK/1.7	=TK+AF01-30K3-XS3:2	Reserva
		5	=TK/1.8		
		FE			
X4	E/A84.4	X4 4	=TK/4.6	=TK+AF01-30K3-XS4:4	PI Pisador segmento
		1	=TK/4.6		
		24V 3	=TK/4.6		
	E/A85.4	0V 2	=TK/4.6	=TK+AF01-30K3-XS4:2	PT Pisador segmento
		5	=TK/4.7		
		FE			
X5	E/A84.5	X5 4			
		1			
		24V 3			
	E/A85.5	0V 2			
		5			
		FE			
X6	E/A84.6	X6 4	=ST01+MAG/1.1	=ST01-30K3-XS6:4	PI Mesa móvil
		1	=ST01+MAG/1.1		
		24V 3	=ST01+MAG/1.1		
	E/A85.6	0V 2	=ST01+MAG/1.2	=ST01-30K3-XS6:2	PT Mesa móvil
		5	=ST01+MAG/1.2		
		FE			
X7	E/A84.7	X7 4	=ST01+MAG/1.5	=ST01-30K3-XS7:4	PI Mesa móvil Consulta
		1	=ST01+MAG/1.5		
		24V 3	=ST01+MAG/1.5		
	E/A85.7	0V 2	=ST01+MAG/1.5	=ST01-30K3-XS7:2	PT Mesa móvil Consulta
		5	=ST01+MAG/1.6		
		FE			

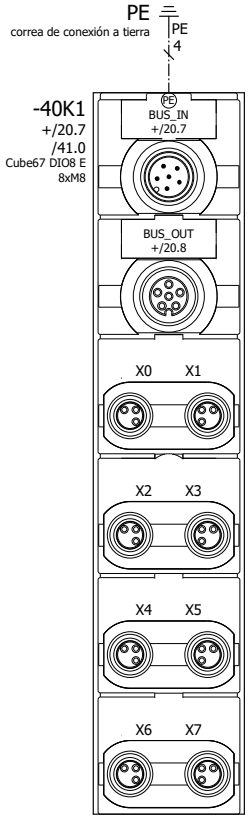

Celulosa Fabril S.A.	Numero de comisión 101.817.00	Instalación Máq.d.soldadura p.ultrasonidős	Comisión	denominacion Acoplador de BUS 01 modulo ramal 3	SONOTRONIC ULTRASONICS TECHNOLOGY	PLC vista general	==	Hoja
	Proyecto No 100_096_01						= SPS	40
	FA-No. 9225739					Chasis de la máquina	++	
		numero de dibujo	Creado	modificado en la 04/12/2024 PBD	32 <- Ho...-> 41		+ MAG	074 152

SON_Normblatt_06

100_096_01 Cefa_ES

-40K1
/40.0

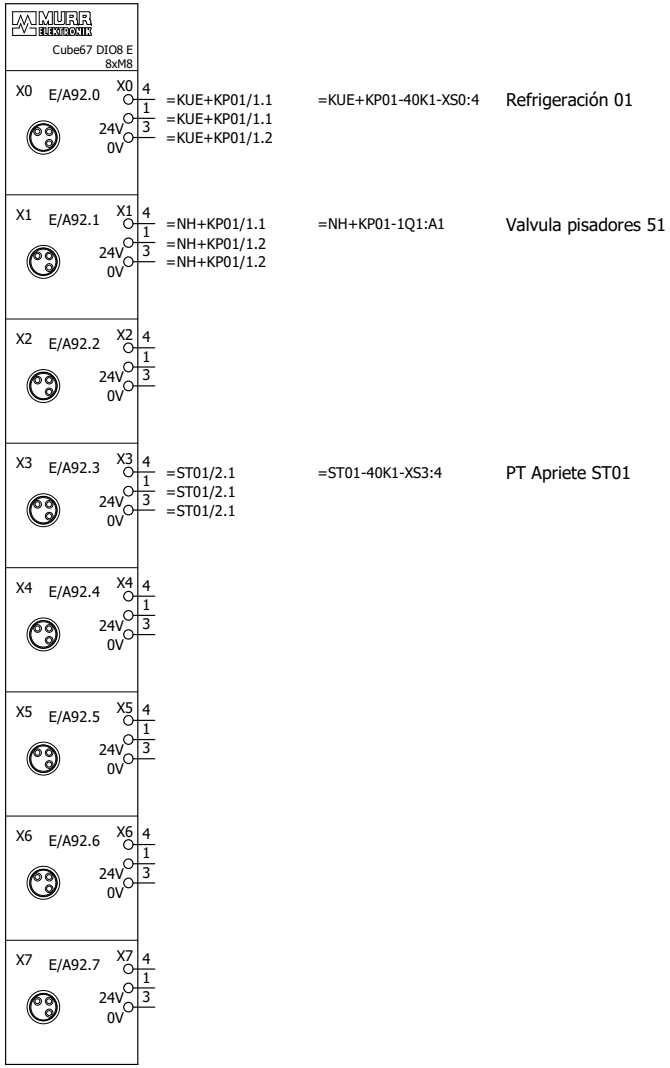

Celulosa Fabril S.A.	Numero de comisión 101.817.00	Instalación Máq.d.soldadura p.ultrasonidós	Comisión	denominacion Acoplador de BUS 01 modulo ramal 3 PLC vista general	SONOTRONIC ULTRASONICS TECHNOLOGY	PLC vista general	==	Hoja
	Proyecto No 100_096_01						= SPS	41
	FA-No. 9225739					Chasis de la máquina	++	
		numero de dibujo	Creado	modificado en la 04/12/2024 PBD	40 <- Ho...-> =SIB+SR01/1		+ MAG	075 152

SON_Normblatt_06

100_096_01 Cefa_ES

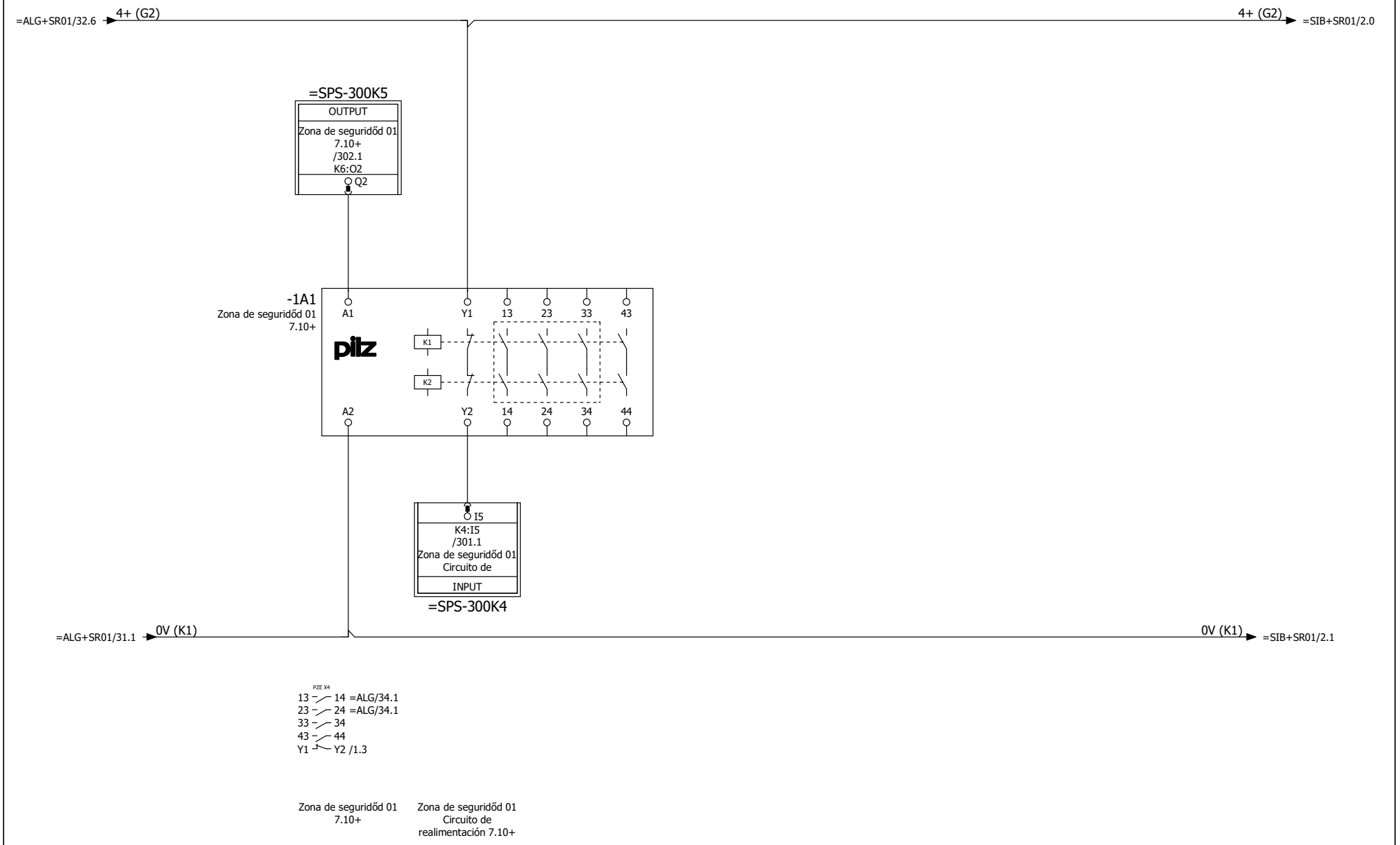

Celulosa Fabril S.A.	Numero de comisión 101.817.00	Instalación Máq.d.soldadura p.ultrasonidős	Comisión	denominacion Zona de seguridőd 01 7.10+	SONOTRONIC ULTRASONICS TECHNOLOGY		==	Hoja
	Proyecto No 100_096_01					Zonas de seguridad	= SIB	1
	FA-No. 9225739						++	
						Armário de distribución 01	+ SR01	
		numero de dibujo	Creado	modificado en la 04/12/2024 PBD		=SPS+MAG/41 <- Ho...-> 2	061	152

SON_Normblatt_06

100_096_01 Cefa_ES

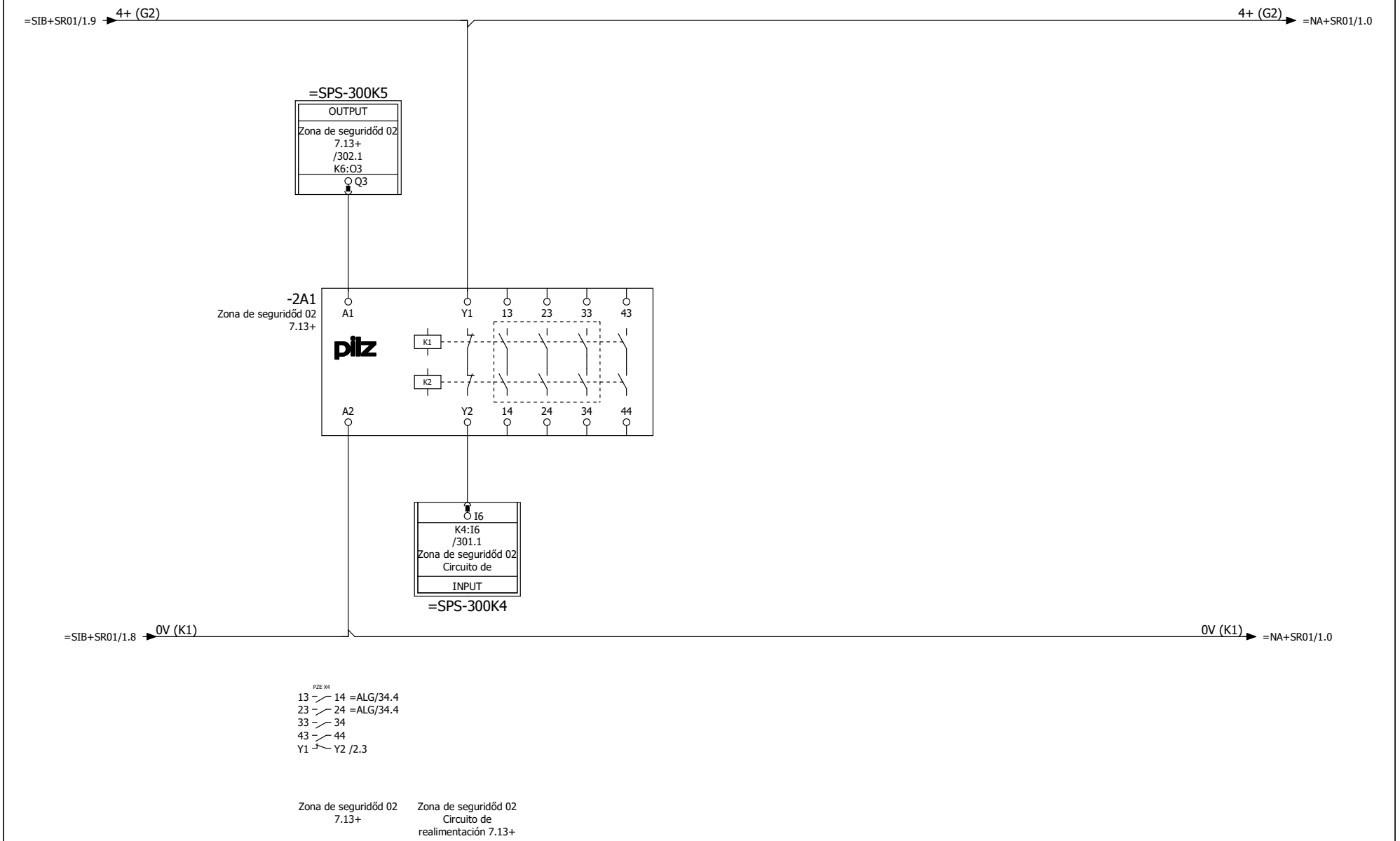

Celulosa Fabril S.A.	Numero de comisión 101.817.00	Instalación Máq.d.soldadura p.ultrasonidős	Comisión	denominacion Zona de seguridőd 02 7.13+	SONOTRONIC ULTRASONICS TECHNOLOGY		==	Hoja
	Proyecto No 100_096_01					Zonas de seguridad	= SIB	2
	FA-No. 9225739						++	
						Armário de distribución 01	+ SR01	
		numero de dibujo	Creado	modificado en la 04/12/2024 PBD	1 <- Ho...-> =NA/1		061	152

SON_Normblatt_06

100_096_01 Cefa_ES

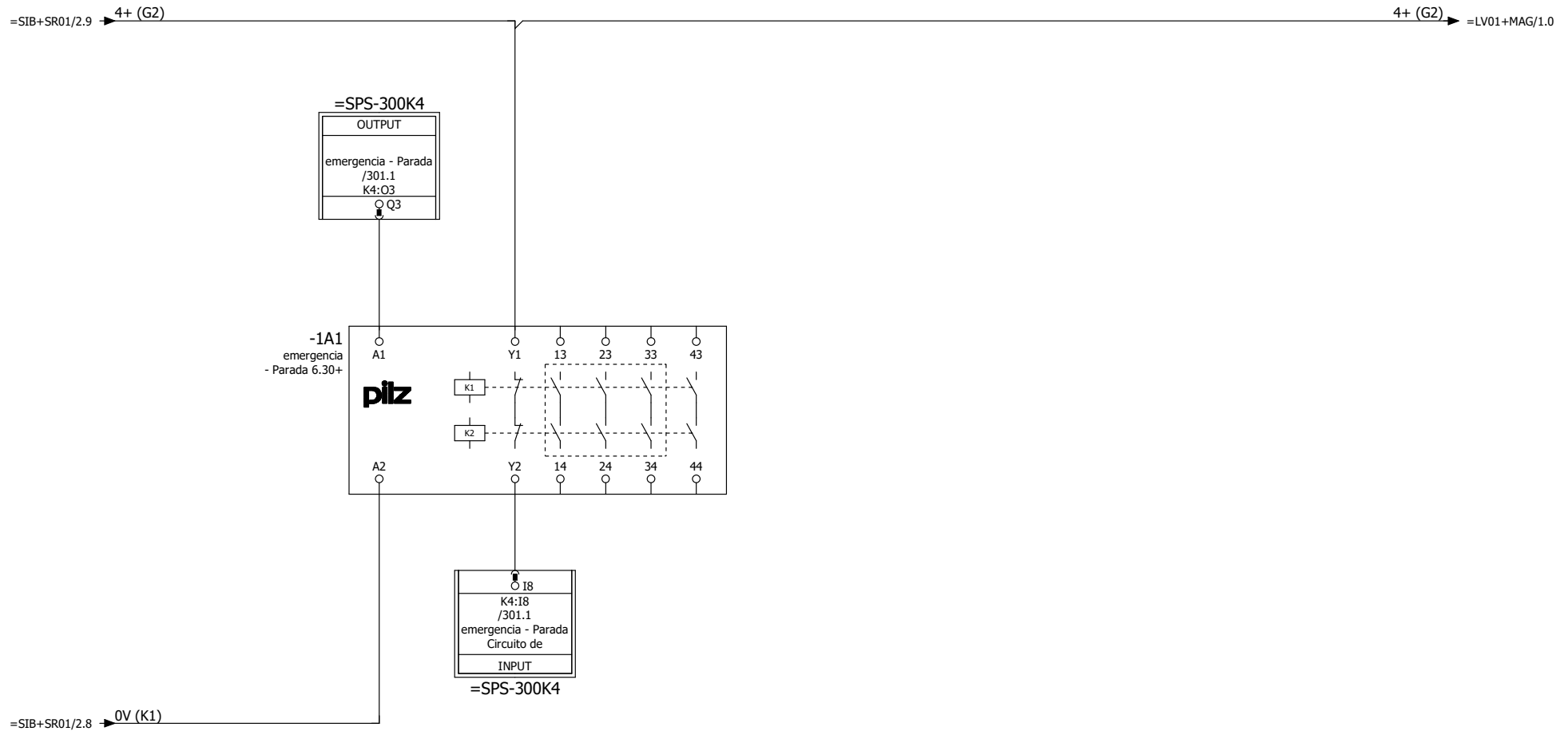

Celulosa Fabril S.A.	Numero de comisión 101.817.00	Instalación Máq.d.soldadura p.ultrasonidós	Comisión	denominacion Seguridód emergencia - Parada 6.30+	SONOTRONIC ULTRASONICS TECHNOLOGY		==	Hoja
	Proyecto No 100_096_01					Parada de emergencia	= NA	1
	FA-No. 9225739						++	
						Armário de distribución 01	+ SR01	
		numero de dibujo	Creado	modificado en la 04/12/2024 PBD		=SIB/2 <- Ho...-> +MAG/1	073	152

SON_Normblatt_06

100_096_01 Cefa_ES

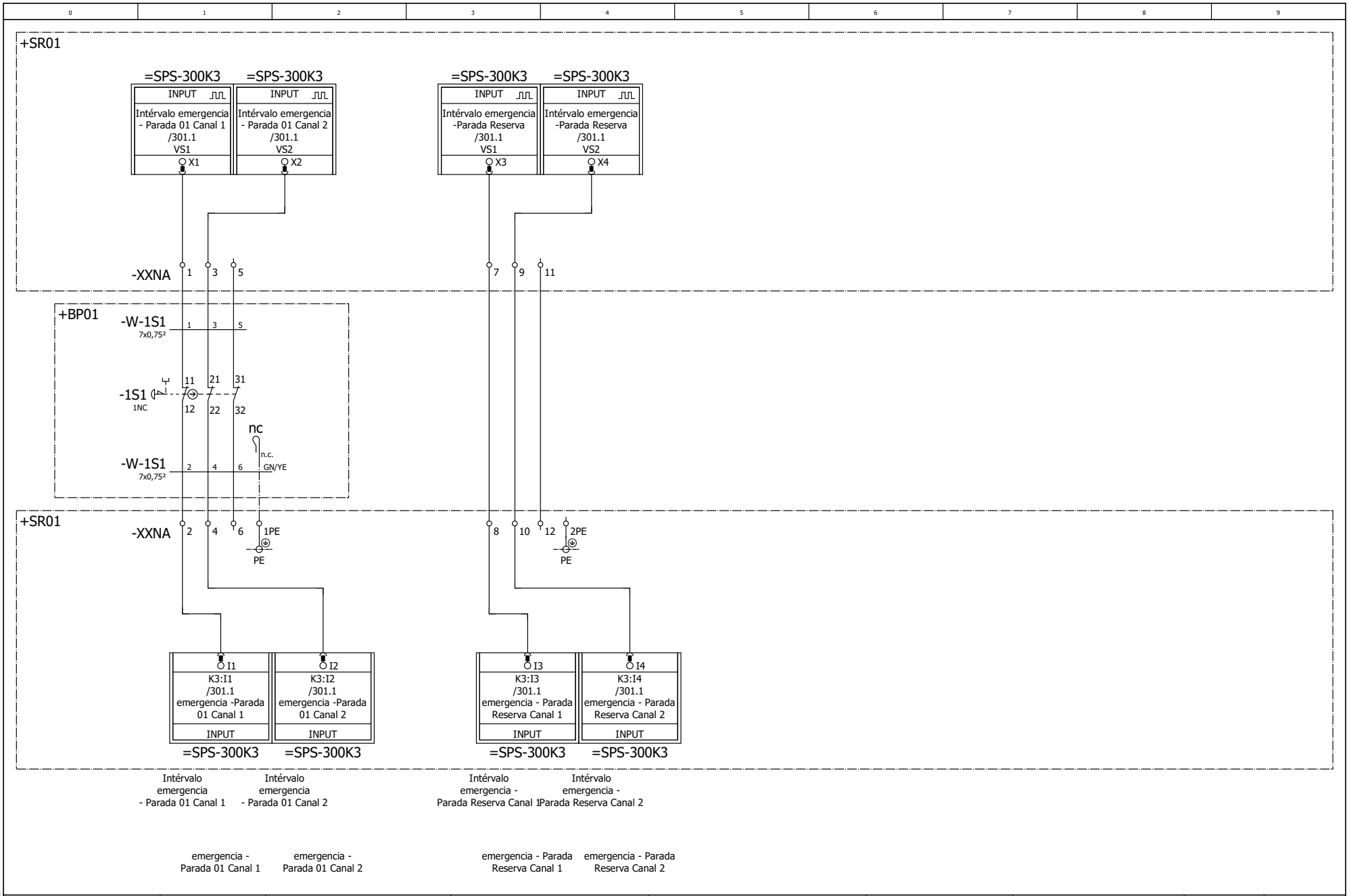

Celulosa Fabril S.A.	Numero de comisión 101.817.00	Instalación Máq.d.soldadura p.ultrasonidős	Comisión	denominacion emergencia - Parada Interruptor	SONOTRONIC ULTRASONICS TECHNOLOGY		==	Hoja
	Proyecto No 100_096_01					Parada de emergencia	= NA	1
	FA-No. 9225739						++	
						Chasis de la máquina	+ MAG	
		numero de dibujo	Creado	modificado en la 04/12/2024	PBD	+SR01/1 <- Ho...-> =LV01/1	074	152

SON_Normblatt_06

100_096_01 Cefa_ES

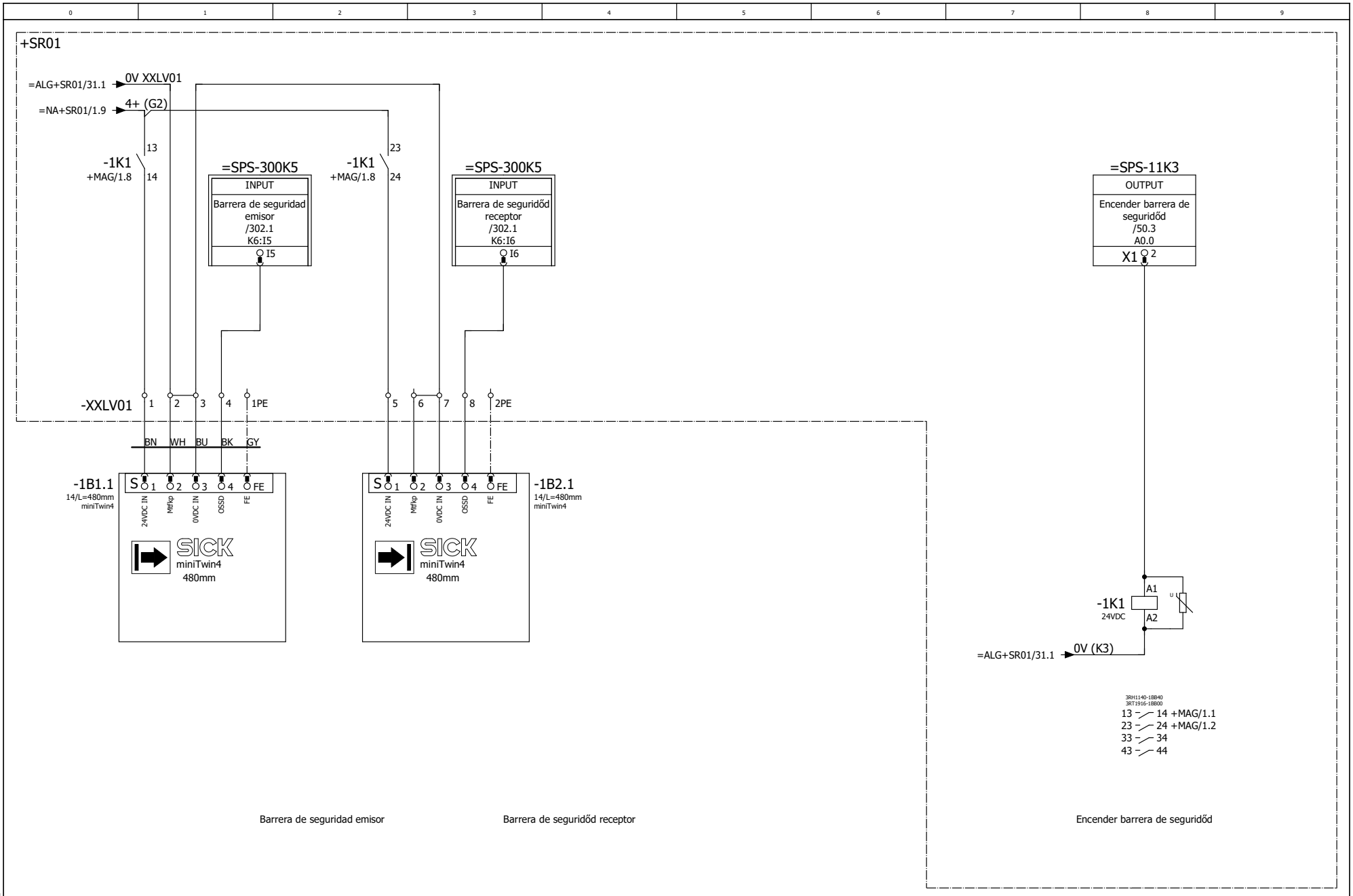

Celulosa Fabril S.A.	Numero de comisión 101.817.00	Instalación Máq.d.soldadura p.ultrasonidős	Comisión	denominacion Barrera de seguridőd		SONOTRONIC ULTRASONICS TECHNOLOGY		==	Hoja
	Proyecto No 100_096_01						Barrera de seguridőd 01	= LV01	1
	FA-No. 9225739						Chasis de la máquina	++ + MAG	
		numero de dibujo	Creado	modificado en la 16/01/2025	PBD		=NA/1 <- Ho...-> =WT/1	072	152

SON_Normblatt_06

100_096_01 Cefa_ES

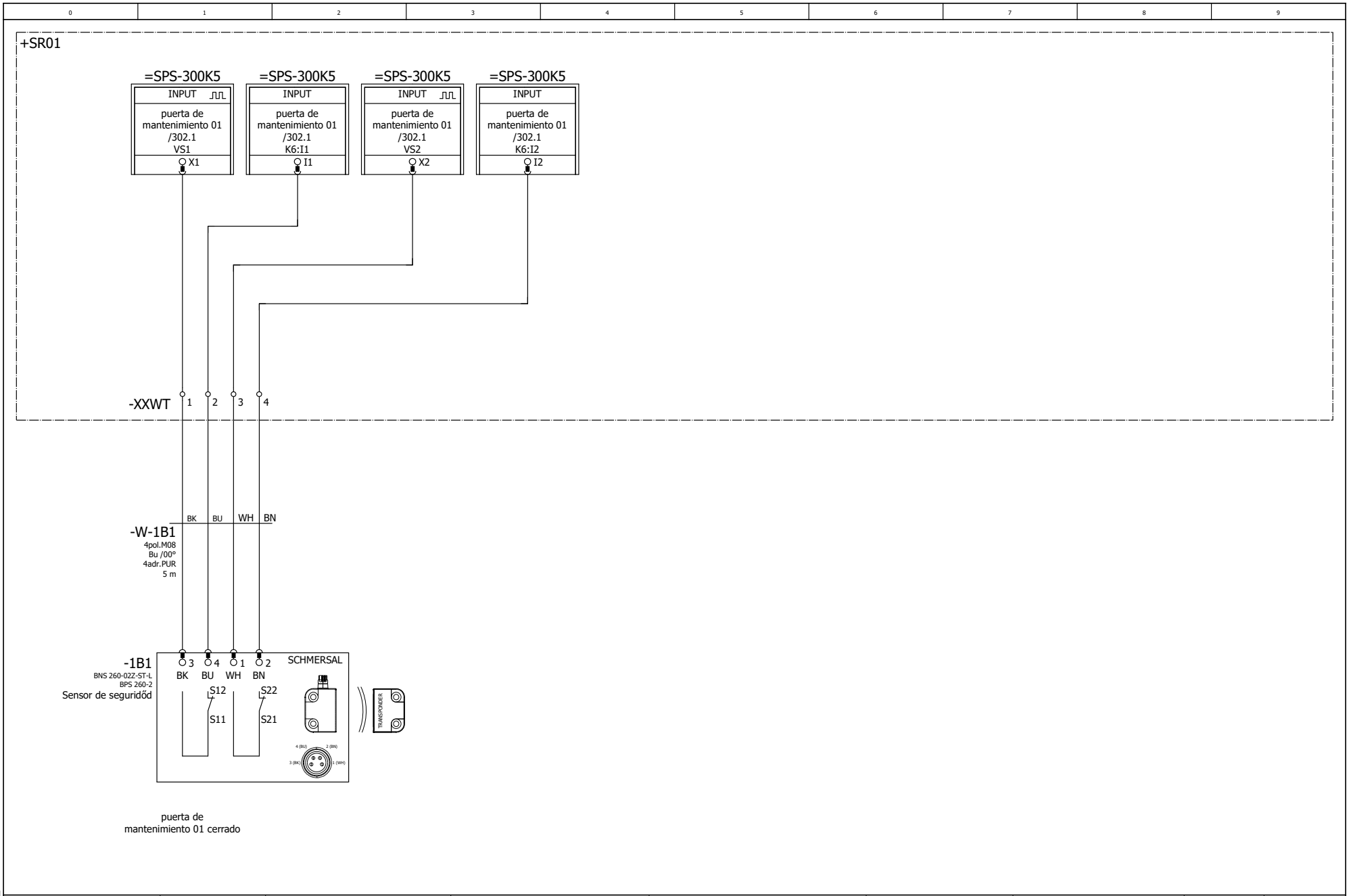

Celulosa Fabril S.A.	Numero de comisión 101.817.00	Instalación Máq.d.soldadura p.ultrasonidós	Comisión	denominacion puerta de mantenimiento		SONOTRONIC ULTRASONICS TECHNOLOGY		==	Hoja
	Proyecto No 100_096_01						Puertas de mantenimiento	= WT	1
	FA-No. 9225739							++	
							Chasis de la máquina	+ MAG	
		numero de dibujo	Creado	modificado en la 04/12/2024	PBD	=LV01/1 <- Ho...-> =BEL+SR01/1		1107	152

SON_Normblatt_06

100_096_01 Cefa_ES

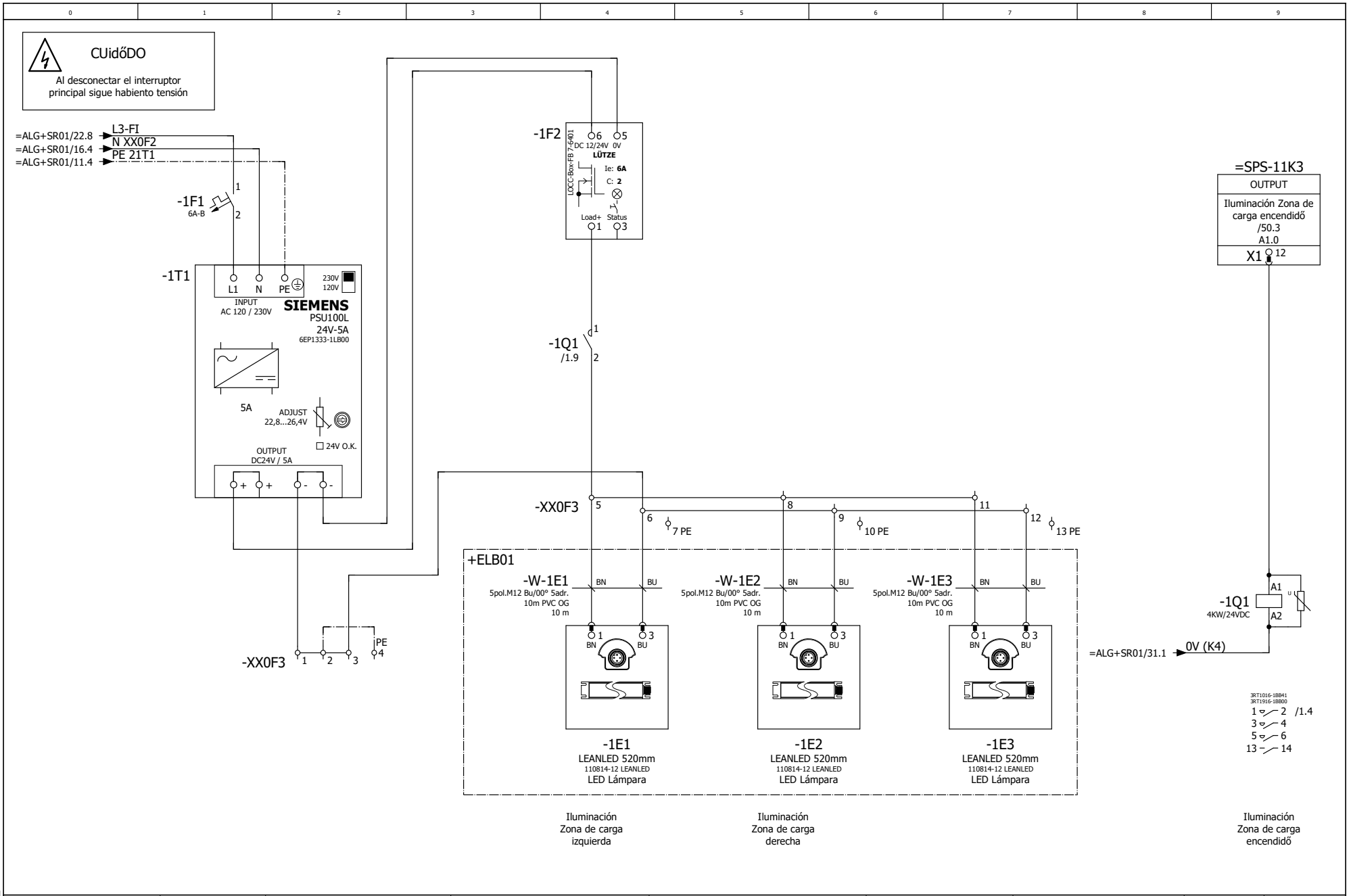

Celulosa Fabril S.A.	Numero de comisión 101.817.00	Instalación Máq.d.soldadura p.ultrasonidős	Comisión	denominacion Iluminación Zona de carga	SONOTRONIC ULTRASONICS TECHNOLOGY		==	Hoja
	Proyecto No 100_096_01					Iluminación	= BEL	1
	FA-No. 9225739						++	
						Armário de distribución 01	+ SR01	
		numero de dibujo	Creado	modificado en la 15/01/2025 PBD		=WT+MAG/1 <- Ho...-> =TK+ELB01/1	633	152

SON_Normblatt_06

100_096_01 Cefa_ES

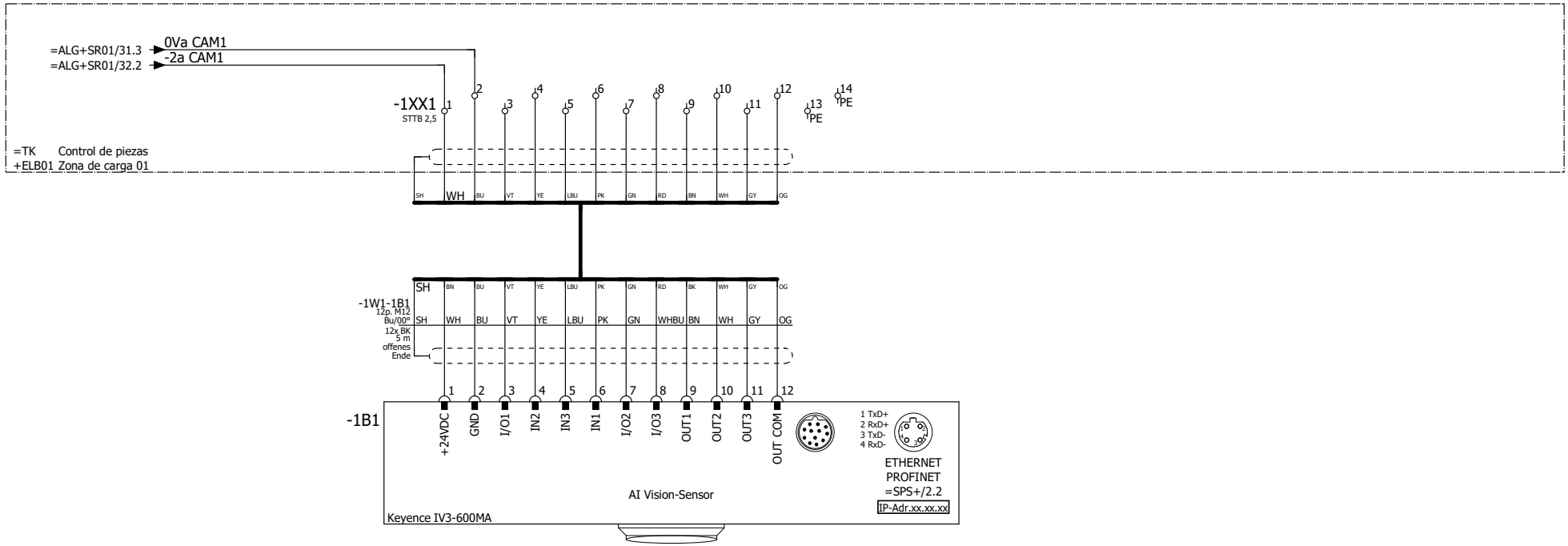

Cámara fotográfica 1

Celulosa Fabril S.A.	Numero de comisión 101.817.00	Instalación Máq.d.soldadura p.ultrasonidós	Comisión	denominacion Cámara fotográfica 1	SONOTRONIC ULTRASONICS TECHNOLOGY		==	Hoja
	Proyecto No 100_096_01					Control de piezas	= TK	1
	FA-No. 9225739						++	
						Zona de carga 01	+ ELB01	
		numero de dibujo	Creado	modificado en la 08/05/2025 PBD		=BEL+SR01/1 <- Ho...-> 2	1000	152

SON_Normblatt_06

100_096_01 Cefa_ES

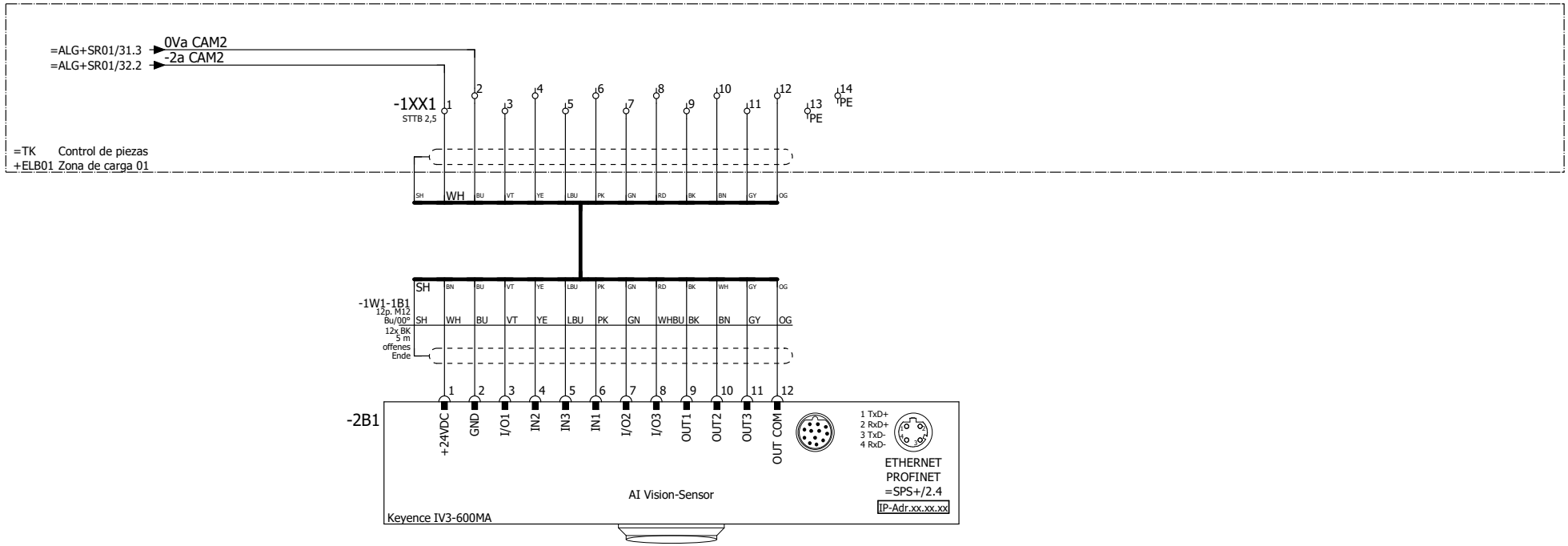

Cámara fotográfica 2

Celulosa Fabril S.A.	Numero de comisión 101.817.00	Instalación Máq.d.soldadura p.ultrasonidós	Comisión	denominacion Cámara fotográfica 2	SONOTRONIC ULTRASONICS TECHNOLOGY		==	Hoja
	Proyecto No 100_096_01					Control de piezas	= TK	2
	FA-No. 9225739						++	
						Zona de carga 01	+ ELB01	
		numero de dibujo	Creado	modificado en la 08/05/2025 PBD		1 <- Ho...-> +AF01/1	1000	152

SON_Normblatt_06

100_096_01 Cefa_ES

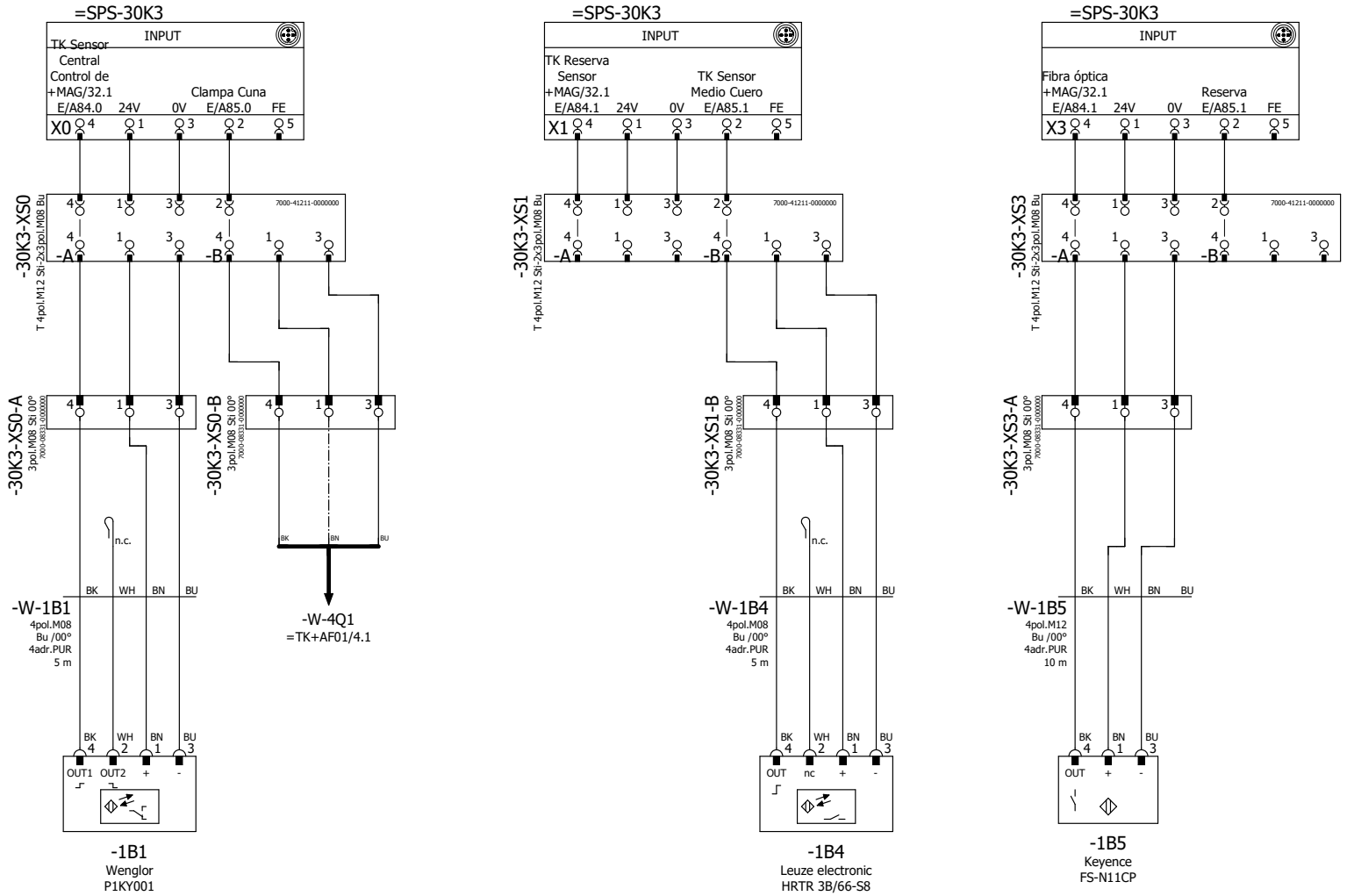

Texto de función: TK Sensor Central Control de piezas | Clampa Cuna | TK Reserva Sensor | TK Sensor Medio Cuero | Fibra óptica | Reserva

Celulosa Fabril S.A.	Numero de comisión 101.817.00	Instalación Máq.d.soldadura p.ultrasonidós	Comisión	denominacion Control de piezas AF01	SONOTRONIC ULTRASONICS TECHNOLOGY		==	Hoja
	Proyecto No 100_096_01					Control de piezas	= TK	1
	FA-No. 9225739						++	
						Cuna 01	+ AF01	
		numero de dibujo	Creado	modificado en la 09/05/2025 PBD	+ELB01/2 <- Ho...-> 2		1000	152

SON_Normblatt_06

100_096_01 Cefa_ES

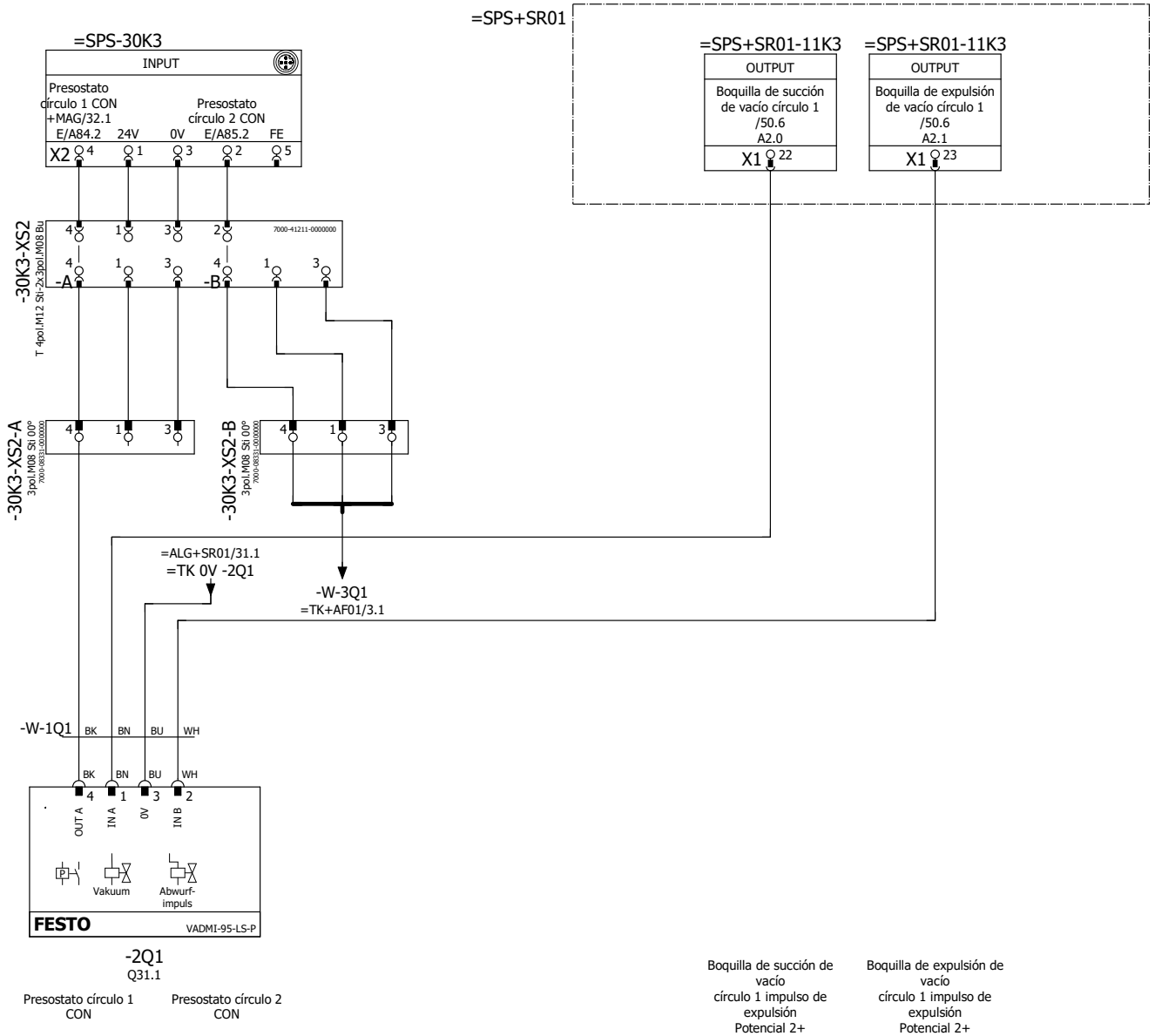

Celulosa Fabril S.A.	Numero de comisión 101.817.00	Instalación Máq.d.soldadura p.ultrasonidós	Comisión	denominacion ventosa círculo 1	SONOTRONIC ULTRASONICS TECHNOLOGY		==	Hoja
	Proyecto No 100_096_01					Control de piezas	= TK	2
	FA-No. 9225739						++	
						Cuna 01	+ AF01	
		numero de dibujo	Creado	modificado en la 08/05/2025 PBD		1 <- Ho...-> 3	94	152

SON_Normblatt_06

100_096_01 Cefa_ES

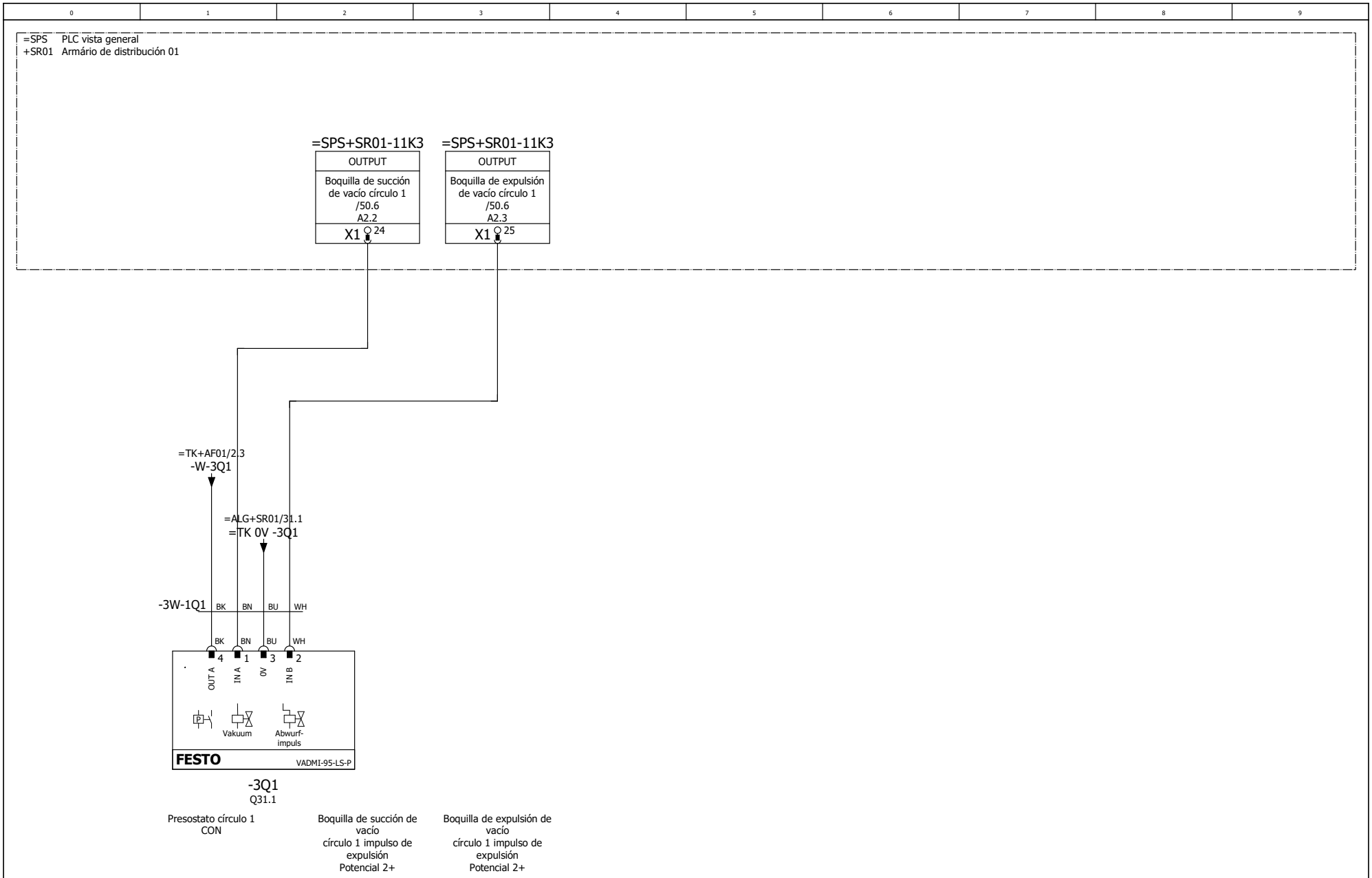

Celulosa Fabril S.A.	Numero de comisión 101.817.00	Instalación Máq.d.soldadura p.ultrasonidős	Comisión	denominacion ventosa círculo 1	SONOTRONIC ULTRASONICS TECHNOLOGY		==	Hoja
	Proyecto No 100_096_01					Control de piezas	= TK	3
	FA-No. 9225739						++	
						Cuna 01	+ AF01	
		numero de dibujo	Creado	modificado en la 29/01/2025 PBD		2 <- Ho...-> 4	94	152

SON_Normblatt_06

100_096_01 Cefa_ES

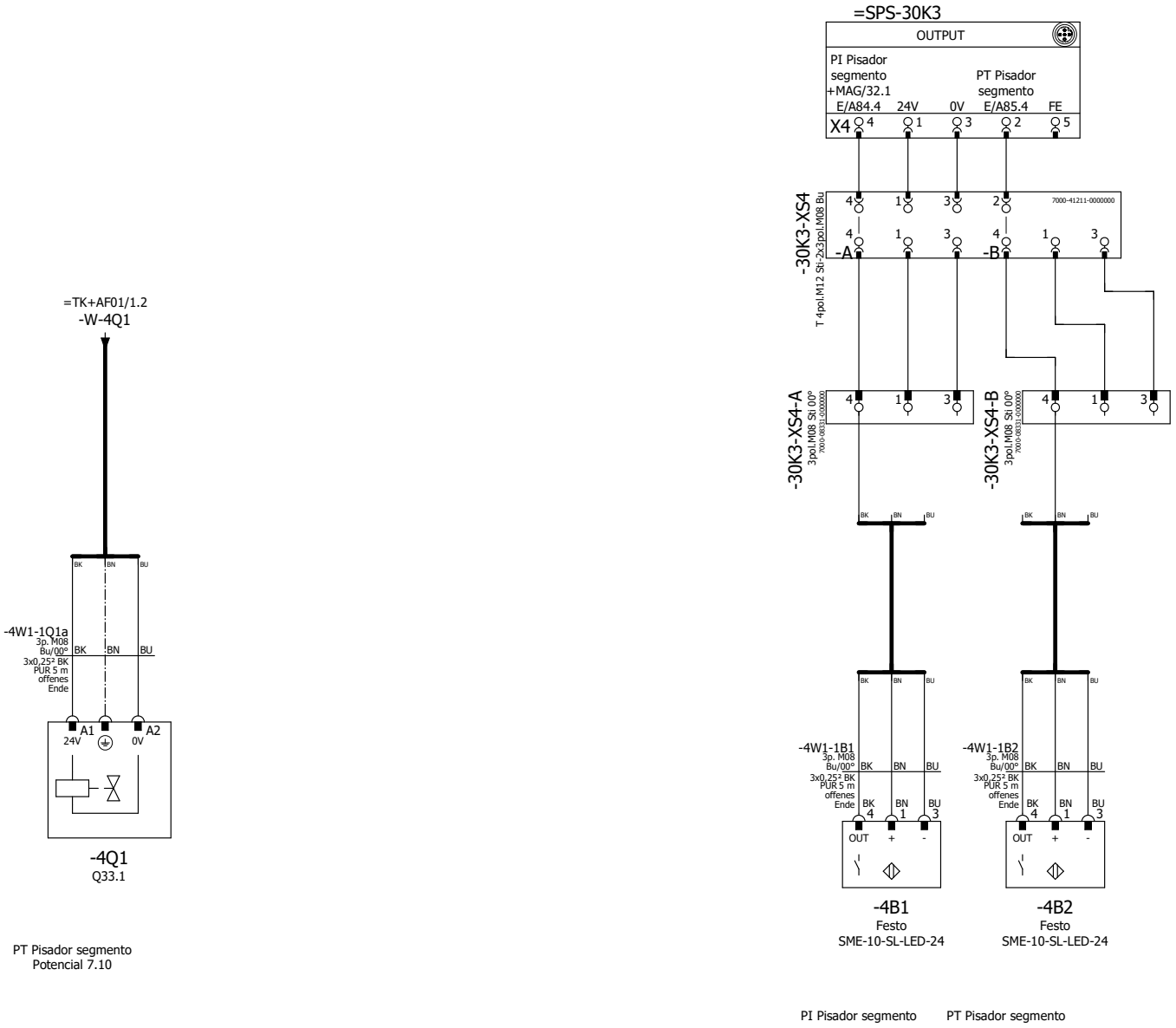

Celulosa Fabril S.A.	Numero de comisión 101.817.00	Instalación Máq.d.soldadura p.ultrasonidós	Comisión	denominacion Pisador segmento	SONOTRONIC ULTRASONICS TECHNOLOGY		==	Hoja
	Proyecto No 100_096_01					Control de piezas	= TK	4
	FA-No. 9225739					Cuna 01	++ + AF01	
		numero de dibujo	Creado	modificado en la 29/01/2025	PBD	3 <- Ho...-> =ST01+MAG/1		152

SON_Normblatt_06

100_096_01 Cefa_ES

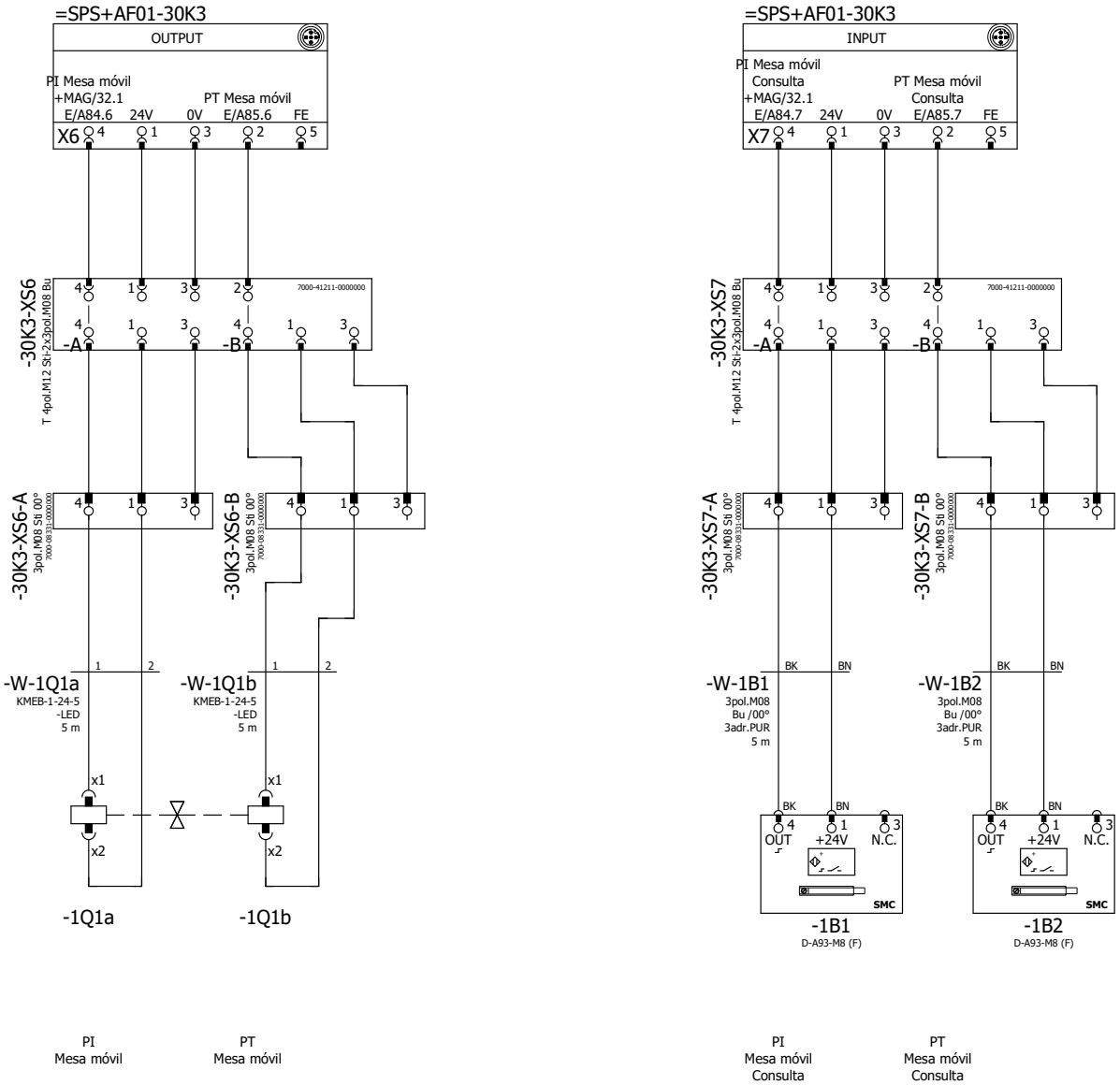

Celulosa Fabril S.A.	Numero de comisión 101.817.00	Instalación Máq.d.soldadura p.ultrasonidós	Comisión	denominacion Mesa móvil	SONOTRONIC ULTRASONICS TECHNOLOGY		==	Hoja
	Proyecto No 100_096_01					Mesa móvil 01	= ST01	1
	FA-No. 9225739					Chasis de la máquina	++ + MAG	
		numero de dibujo	Creado	modificado en la 29/01/2025 PBD		=TK+AF01/4 <- Ho...-> 2	954	152

SON_Normblatt_06

100_096_01 Cefa_ES

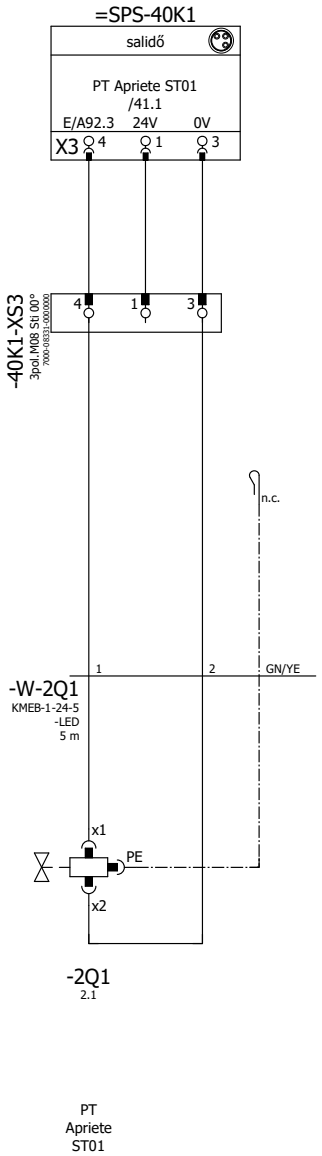

Celulosa Fabril S.A.	Numero de comisión 101.817.00	Instalación Máq.d.soldadura p.ultrasonidós	Comisión	denominacion Mesa móvil Apriete	SONOTRONIC ULTRASONICS TECHNOLOGY	Mesa móvil 01	==	Hoja	
	Proyecto No 100_096_01						= ST01	2	
	FA-No. 9225739					Chasis de la máquina	++		
		numero de dibujo	Creado	modificado en la 04/12/2024 PBD		1 <- Ho...-> =VI01/1	+ MAG	949	152

SON_Normblatt_06

100_096_01 Cefa_ES

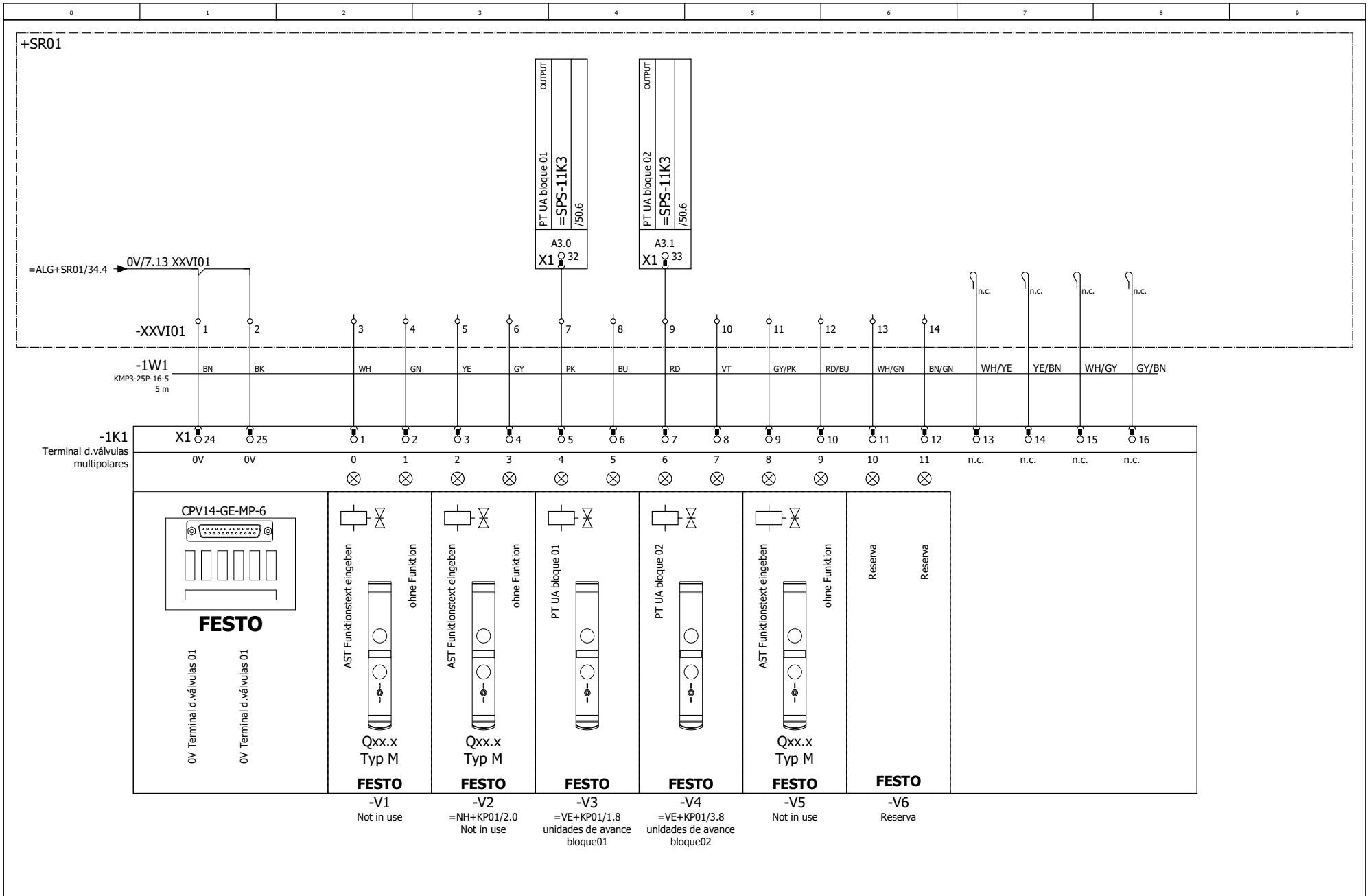

Celulosa Fabril S.A.	Numero de comisión 101.817.00	Instalación Máq.d.soldadura p.ultrasonidós	Comisión	denominacion Terminal d.válvulas	SONOTRONIC ULTRASONICS TECHNOLOGY		==	Hoja
	Proyecto No 100_096_01					Terminal d.válvulas 01	= VI01	1
	FA-No. 9225739					Chasis de la máquina	++ + MAG	
		numero de dibujo	Creado	modificado en la 20/01/2025 PBD		=ST01/2 <- Ho...-> =NH+KP01/1	1081	152

SON_Normblatt_06

100_096_01 Cefa_ES

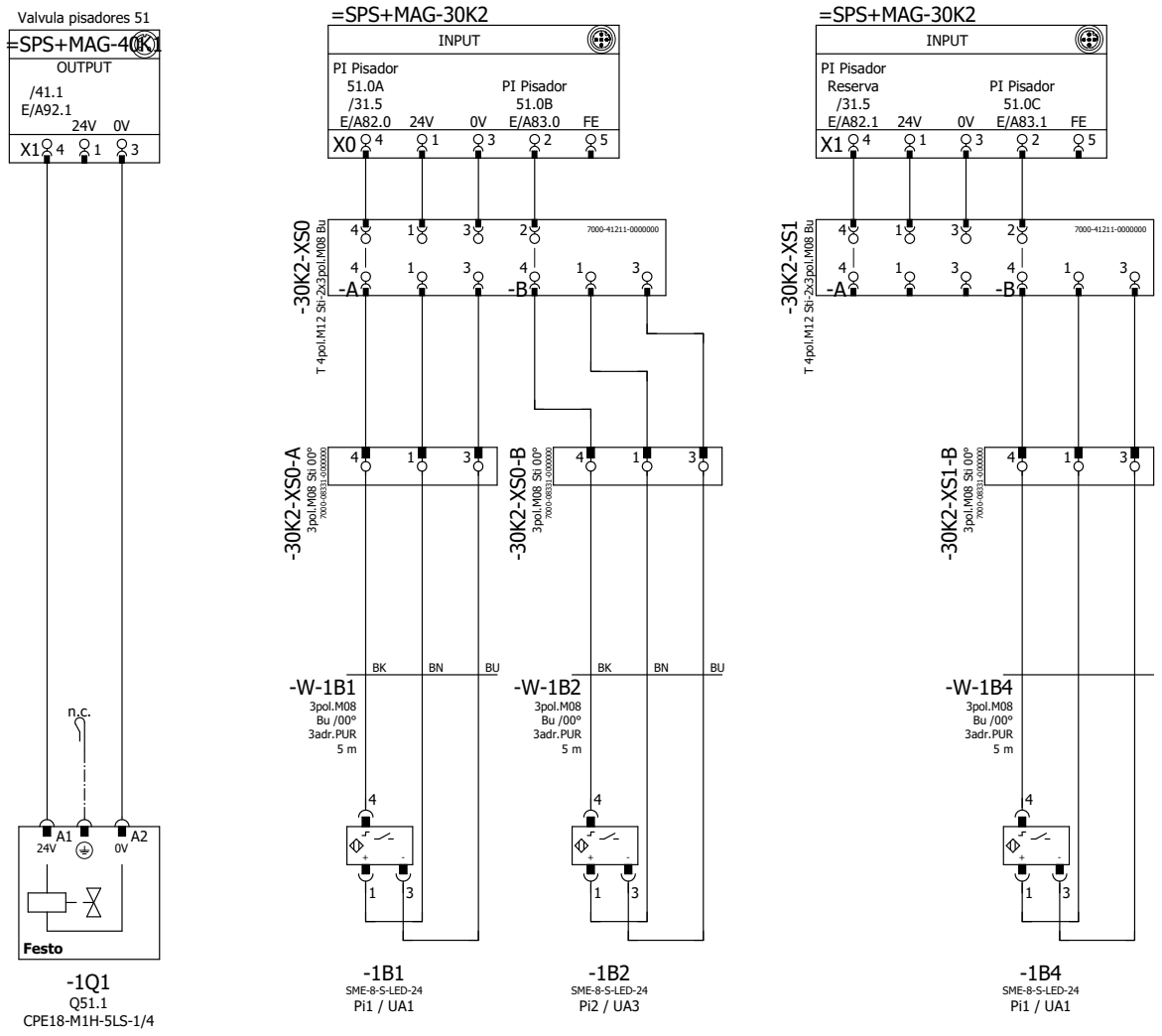

Celulosa Fabril S.A.	Numero de comisión 101.817.00	Instalación Máq.d.soldadura p.ultrasonidós	Comisión	denominacion Pisador bloque 01 Estación 01	SONOTRONIC ULTRASONICS TECHNOLOGY		==	Hoja
	Proyecto No 100_096_01					Pisador	= NH	1
	FA-No. 9225739						++	
						Placa de convertidóres 01	+ KP01	
		numero de dibujo	Creado	modificado en la 04/02/2025 PBD		=VI01+MAG/1 <- Ho...-> 2	909	152

SON_Normblatt_06

100_096_01 Cefa_ES

=SPS+MAG-30K2

INPUT				
PI Pisador Reserva /31.5 E/A82.2	24V	0V	PI Pisador Reserva E/A83.2	FE
X2 4	1	3	2	5

=SPS+MAG-30K2

INPUT				
PI Pisador Reserva /31.5 E/A82.3	24V	0V	PI Pisador Reserva E/A83.3	FE
X3 4	1	3	2	5

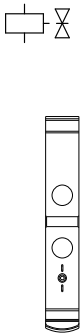

Qxx.x
Typ M
FESTO
=VI01+MAG-1K1-V2
/1.3

PI Pisador Reserva PI Pisador Reserva PI Pisador Reserva PI Pisador Reserva

Celulosa Fabril S.A.	Numero de comisión 101.817.00	Instalación Máq.d.soldadura p.ultrasonidős	Comisión	denominacion Pisador bloque 02 Estación 01	SONOTRONIC ULTRASONICS TECHNOLOGY		==	Hoja
	Proyecto No 100_096_01					Pisador	= NH	2
	FA-No. 9225739						++	
						Placa de convertidőres 01	+ KP01	
		numero de dibujo	Creado	modificado en la 09/12/2024 PBD		1 <- Ho...-> =KUE/1	909	152

SON_Normblatt_06

100_096_01 Cefa_ES

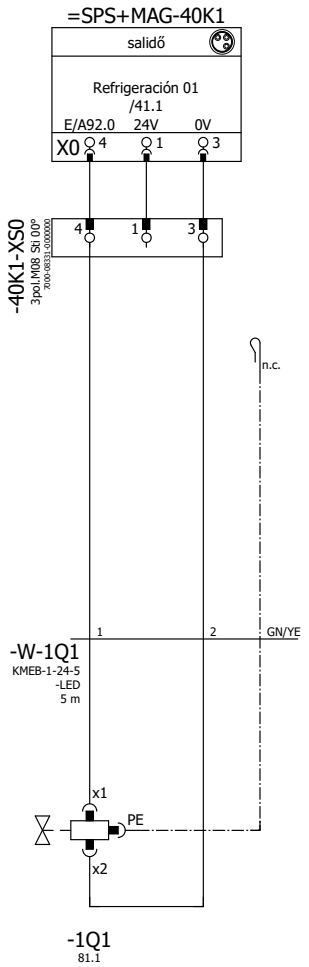

Refrigeración	Refrigeración 01	Refrigeración Reserva
Unidad de avance	01-08	

Celulosa Fabril S.A.	Numero de comisión 101.817.00	Instalación Máq.d.soldadura p.ultrasonidős	Comisión	denominacion Válvulas Refrigeración unidades de avance		SONOTRONIC ULTRASONICS TECHNOLOGY		==	Hoja
	Proyecto No 100_096_01						refrigeración sonotrodos	= KUE	1
	FA-No. 9225739							++	
							Placa de convertidőres 01	+ KP01	
		numero de dibujo	Creado	modificado en la 06/12/2024	PBD		=NH/2 <- Ho...-> =GEN+GEN01/1	844	152

SON_Normblatt_06

100_096_01 Cefa_ES

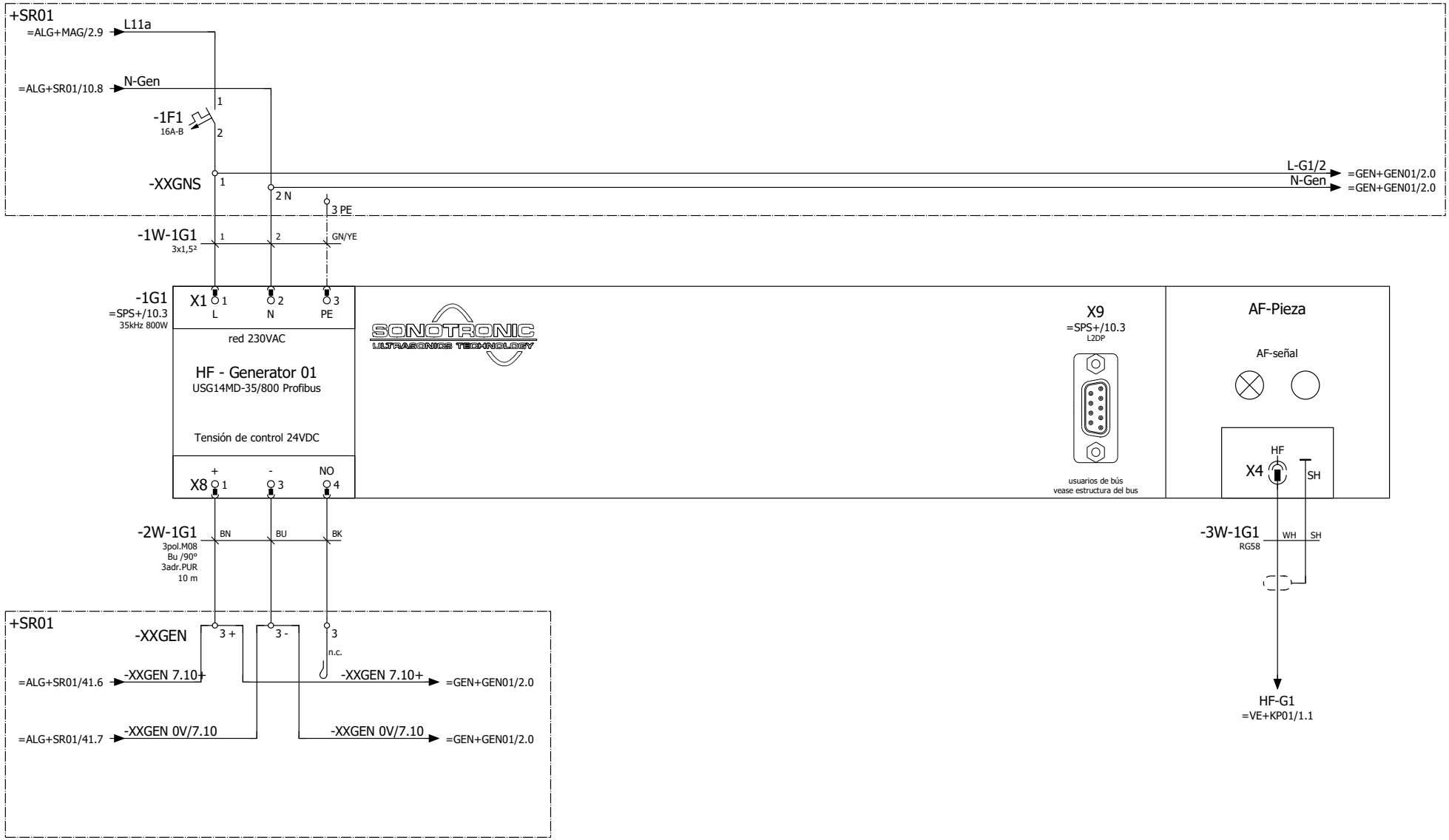

Celulosa Fabril S.A.	Numero de comisión 101.817.00	Instalación Máq.d.soldadura p.ultrasonidós	Comisión	denominacion AF-Generador 01	SONOTRONIC ULTRASONICS TECHNOLOGY		==	Hoja
	Proyecto No 100_096_01					Generadores	= GEN	1
	FA-No. 9225739						++	
						Generadores de rack 01	+ GEN01	
		numero de dibujo	Creado	modificado en la 16/01/2025	PBD	=KUE+KP01/1 <- Ho...-> 2	064	152

SON_Normblatt_06

100_096_01 Cefa_ES

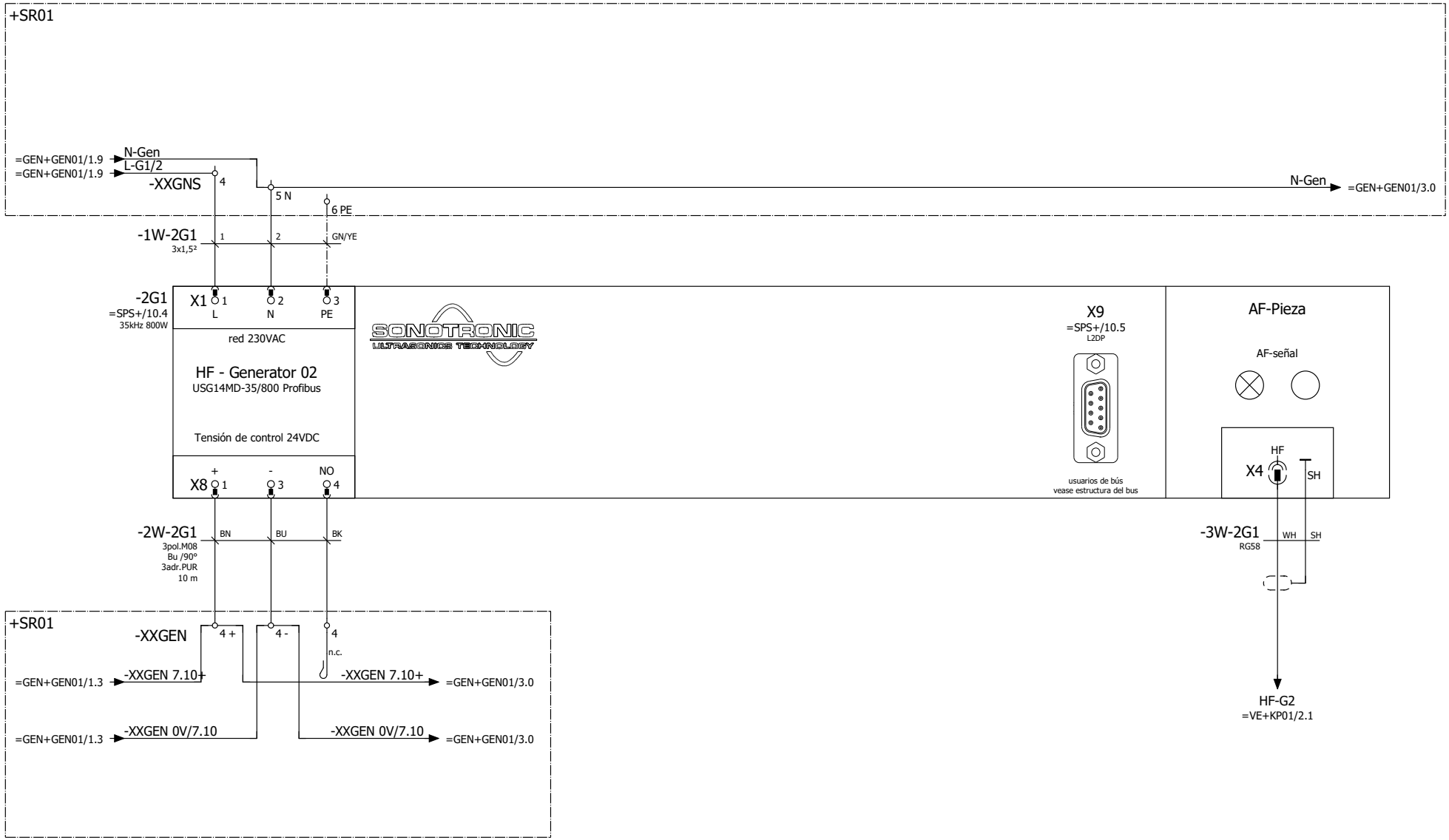

Celulosa Fabril S.A.	Numero de comisión 101.817.00	Instalación Máq.d.soldadura p.ultrasonidős	Comisión	denominacion AF-Generador 02	SONOTRONIC ULTRASONICS TECHNOLOGY		==	Hoja
	Proyecto No 100_096_01					Generadores	= GEN	2
	FA-No. 9225739						++	
						Generadores de rack 01	+ GEN01	
		numero de dibujo	Creado	modificado en la 04/12/2024	PBD	1 <- Ho...-> 3	065	152

SON_Normblatt_06

100_096_01 Cefa_ES

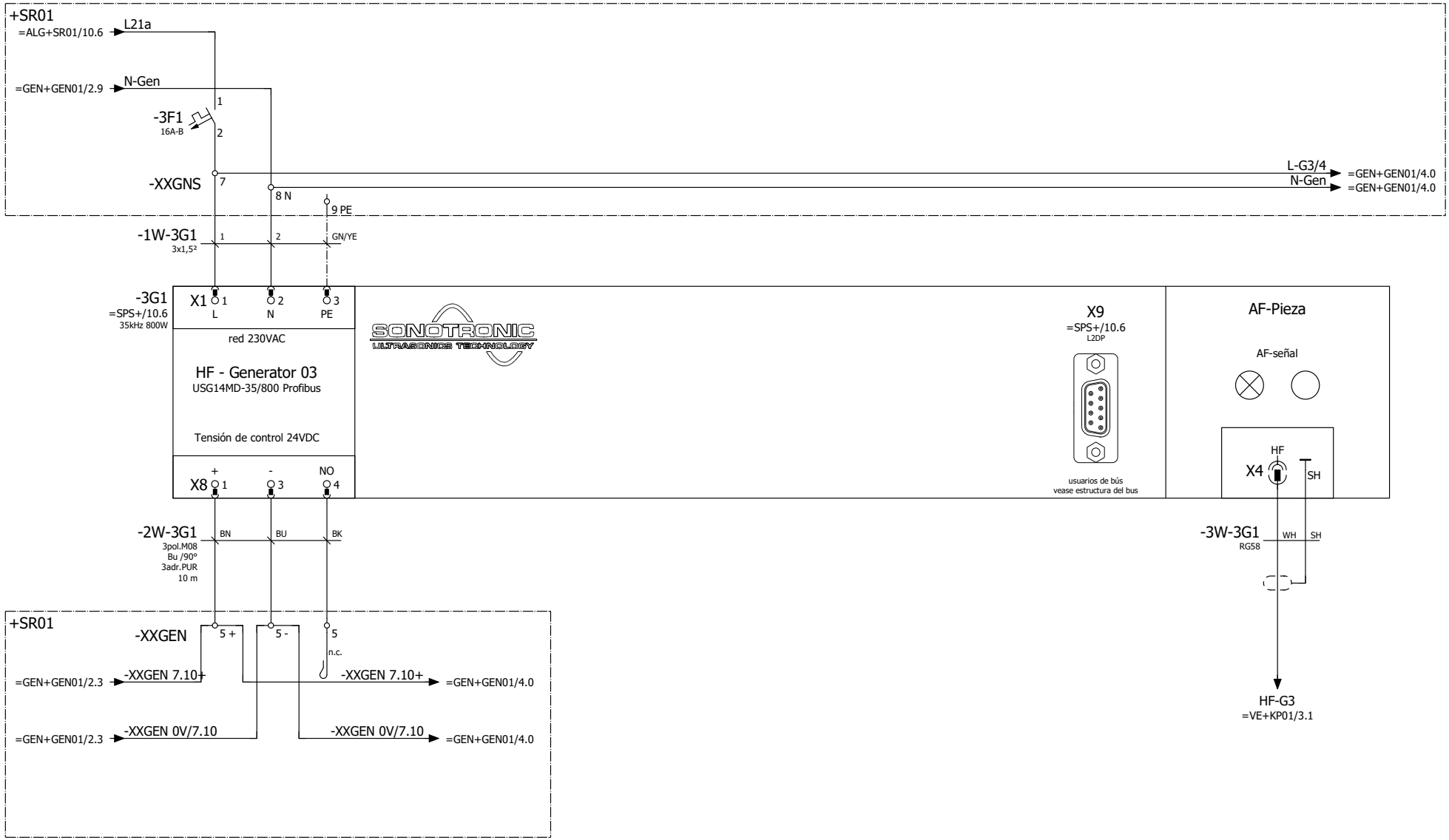

Celulosa Fabril S.A.	Numero de comisión 101.817.00	Instalación Máq.d.soldadura p.ultrasonidós	Comisión	denominacion AF-Generador 03	SONOTRONIC ULTRASONICS TECHNOLOGY		==	Hoja
	Proyecto No 100_096_01					Generadores	= GEN	3
	FA-No. 9225739						++	
		numero de dibujo	Creado	modificado en la 04/12/2024 PBD		Generadores de rack 01	+ GEN01	
						2 <- Ho...-> 4	065	152

SON_Normblatt_06

100_096_01 Cefa_ES

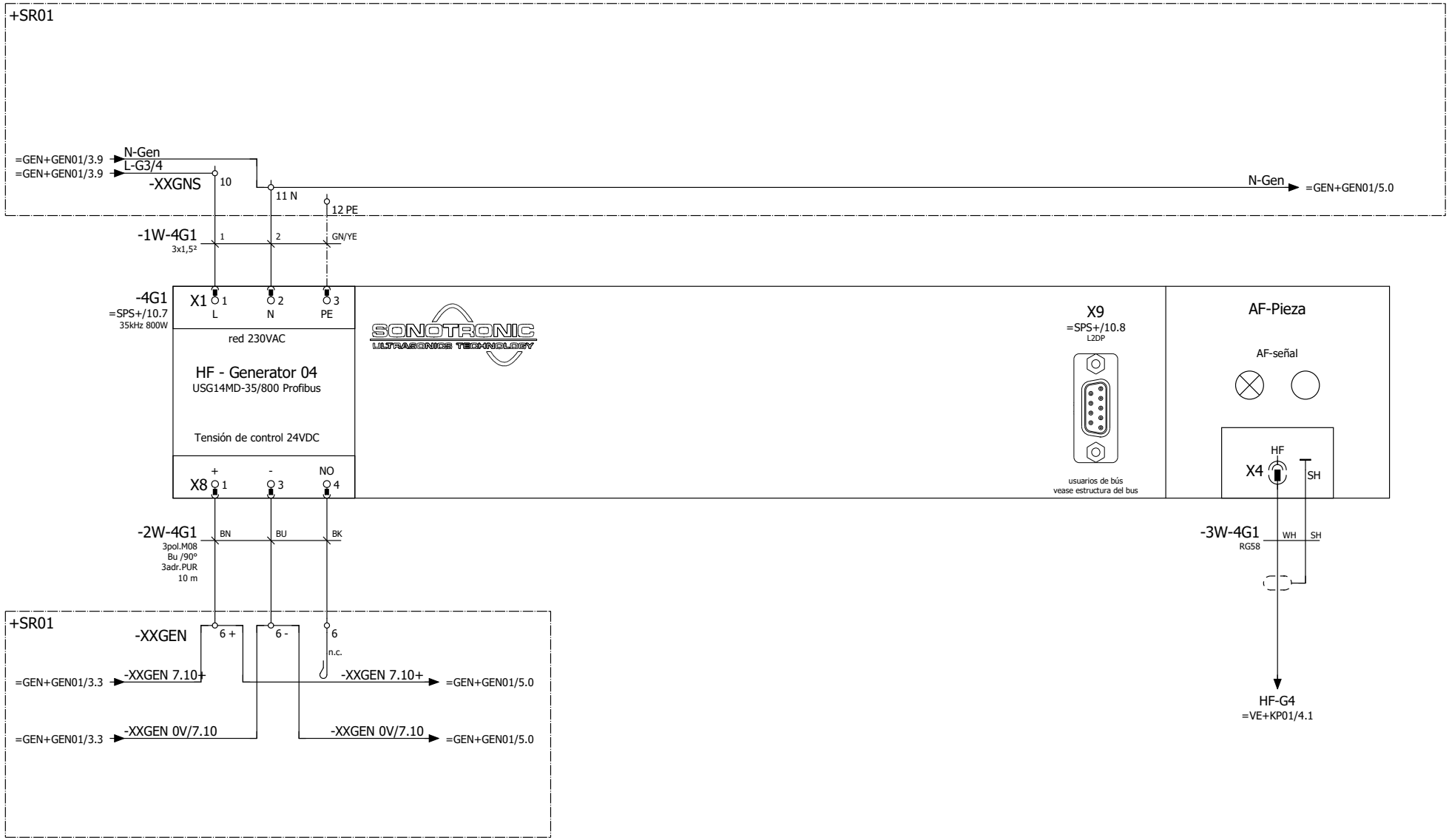

Celulosa Fabril S.A.	Numero de comisión 101.817.00	Instalación Máq.d.soldadura p.ultrasonidős	Comisión	denominacion AF-Generador 04	SONOTRONIC ULTRASONICS TECHNOLOGY		==	Hoja
	Proyecto No 100_096_01					Generadores	= GEN	4
	FA-No. 9225739						++	
						Generadores de rack 01	+ GEN01	
		numero de dibujo	Creado	modificado en la 04/12/2024	PBD	3 <- Ho...-> 5	065	152

SON_Normblatt_06

100_096_01 Cefa_ES

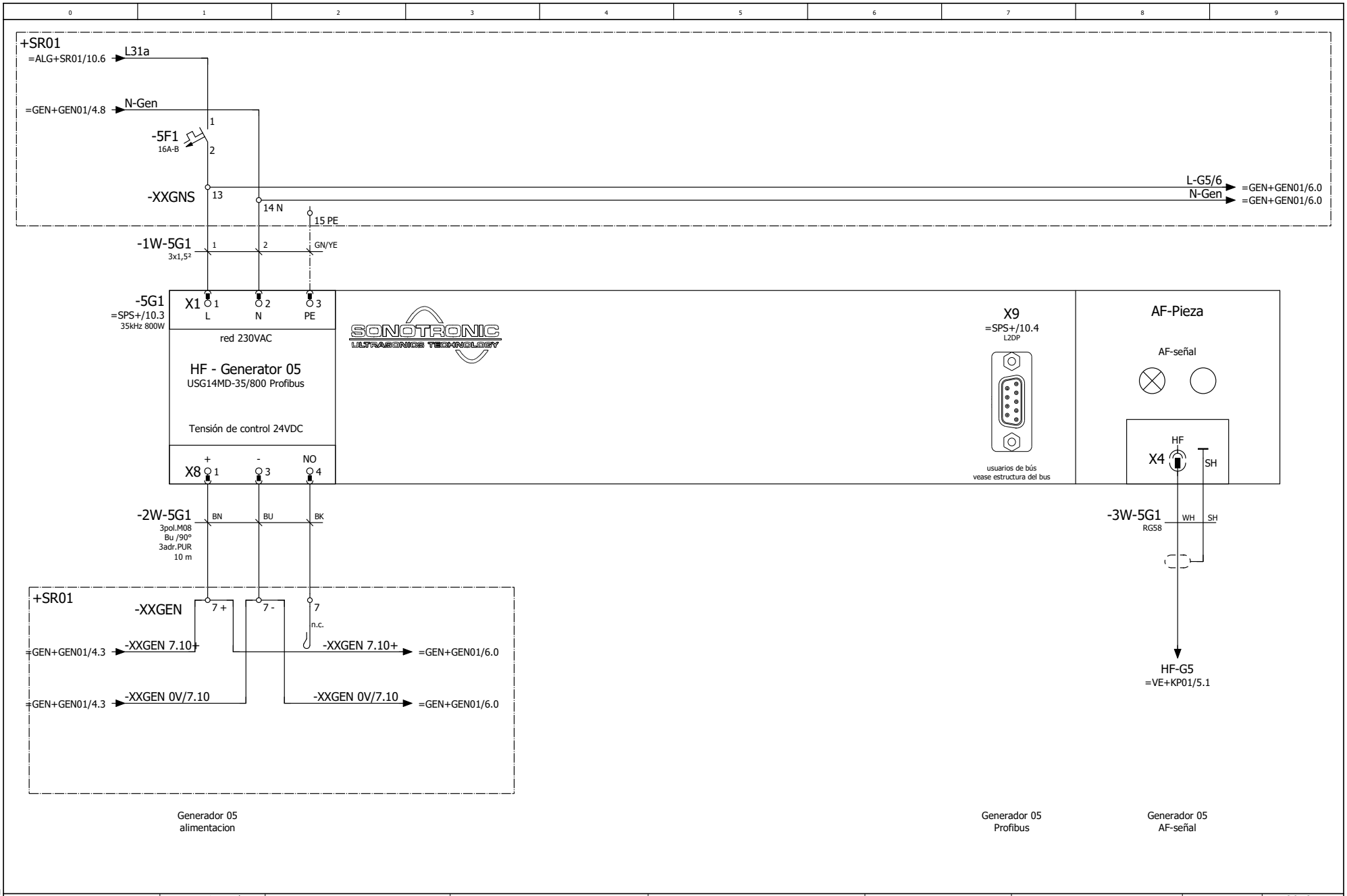

Celulosa Fabril S.A.	Numero de comisión 101.817.00	Instalación Máq.d.soldadura p.ultrasonidős	Comisión	denominacion AF-Generador 05	SONOTRONIC ULTRASONICS TECHNOLOGY		==	Hoja
	Proyecto No 100_096_01					Generadores	= GEN	5
	FA-No. 9225739						++	
						Generadores de rack 01	+ GEN01	
		numero de dibujo	Creado	modificado en la 20/01/2025 PBD	4 <- Ho...-> 6		064	152

SON_Normblatt_06

100_096_01 Cefa_ES

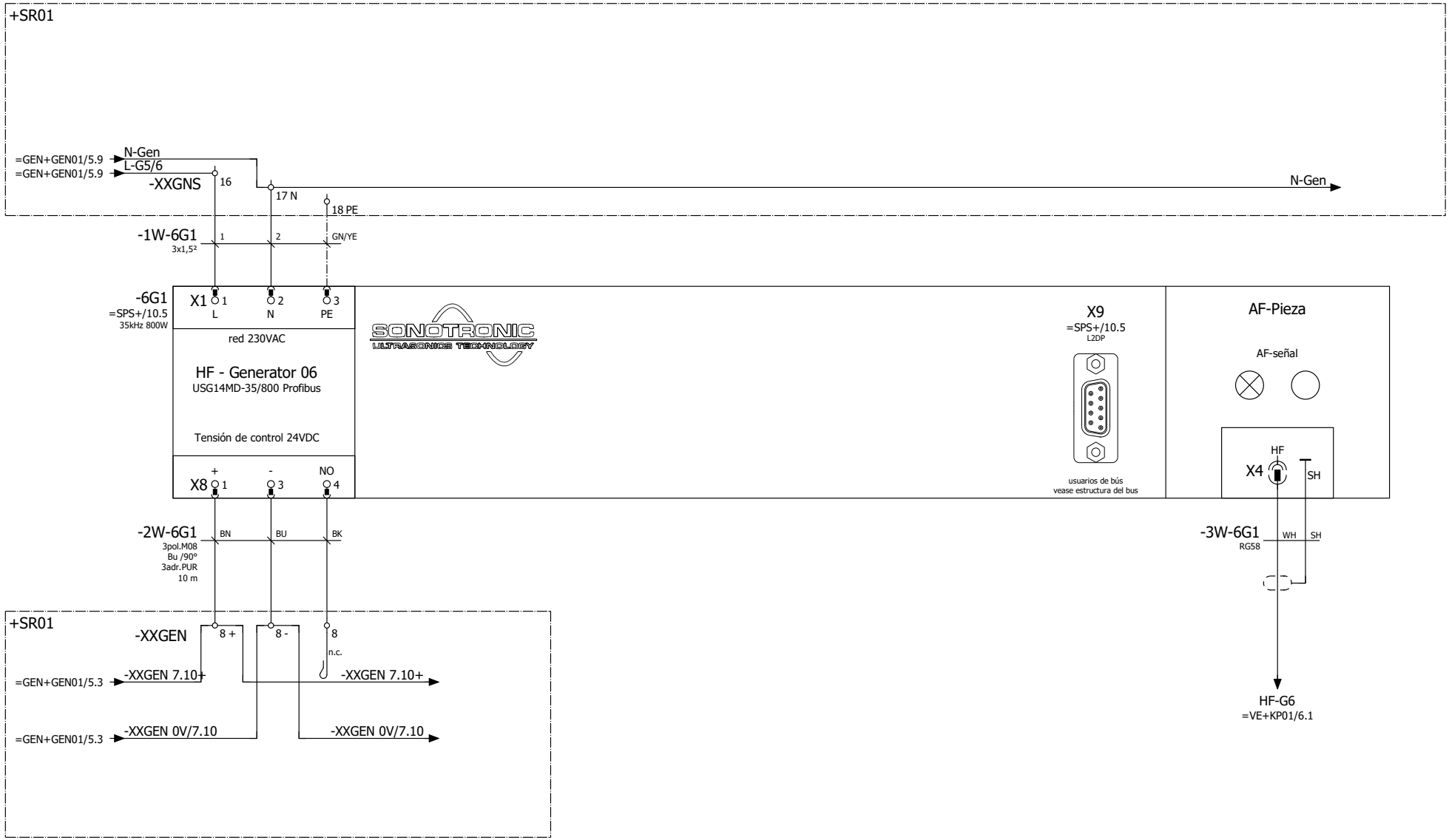

Celulosa Fabril S.A.	Numero de comisión 101.817.00	Instalación Máq.d.soldadura p.ultrasonidős	Comisión	denominacion AF-Generador 06	SONOTRONIC ULTRASONICS TECHNOLOGY		==	Hoja
	Proyecto No 100_096_01					Generadores	= GEN	6
	FA-No. 9225739						++	
						Generadores de rack 01	+ GEN01	
		numero de dibujo	Creado	modificado en la 20/01/2025 PBD	5 <- Ho...-> =VE+KP01/1		065	152

SON_Normblatt_06

100_096_01 Cefa_ES

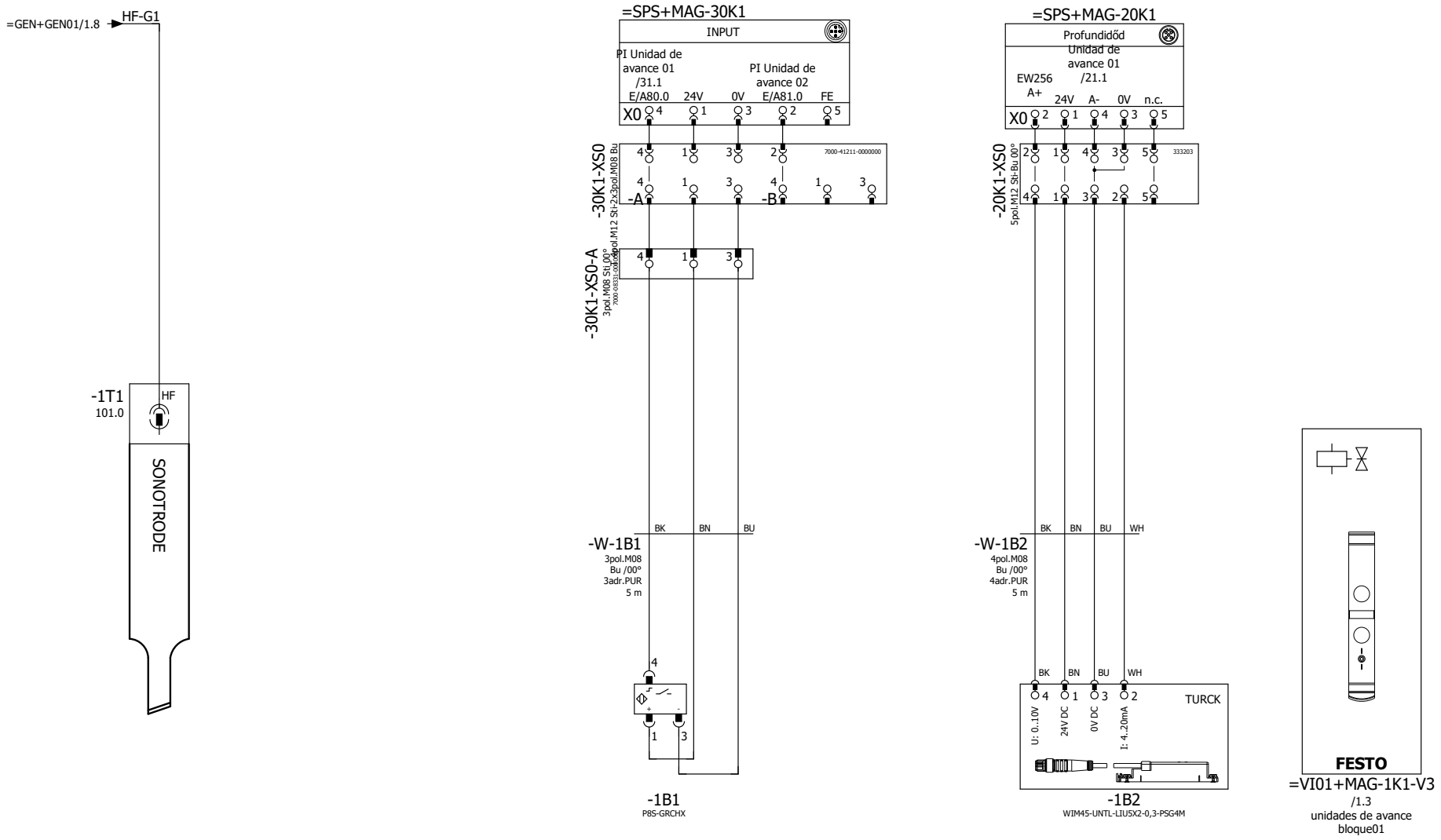

Unidad de avance 01

PI Unidad de avance 01

Profundidód Unidad de avance 01

PI Unidad de avance 02

Celulosa Fabril S.A.	Numero de comisión 101.817.00	Instalación Máq.d.soldadura p.ultrasonidós	Comisión	denominacion Unidad de avance 01	SONOTRONIC ULTRASONICS TECHNOLOGY		==	Hoja
	Proyecto No 100_096_01					unidades de avance	= VE	1
	FA-No. 9225739						++	
						Placa de convertidóres 01	+ KP01	
		numero de dibujo	Creado	modificado en la 04/12/2024 PBD		=GEN+GEN01/6 <- Ho...-> 2	080	152

SON_Normblatt_06

100_096_01 Cefa_ES

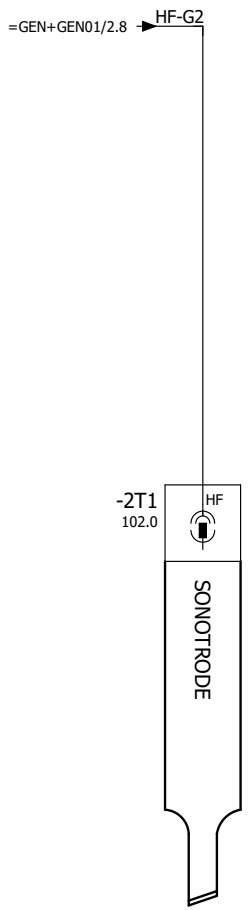

Unidad de avance 02

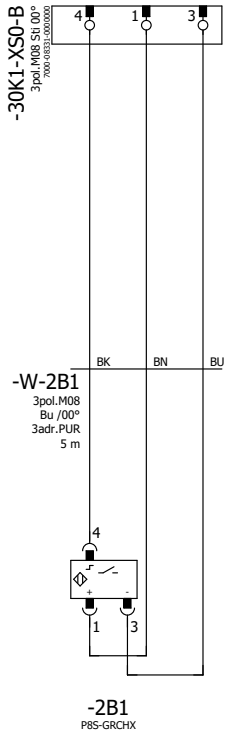

PI Unidad de avance 02

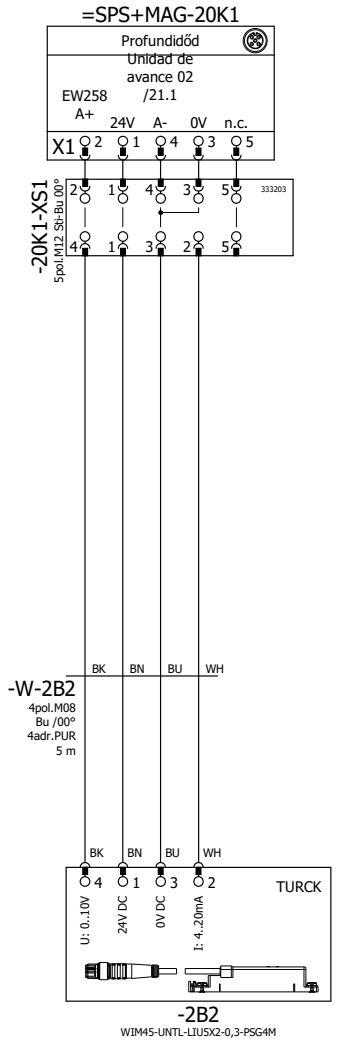

Profundidőd Unidad de avance 02

Celulosa Fabril S.A.	Numero de comisión 101.817.00	Instalación Máq.d.soldadura p.ultrasonidős	Comisión	denominacion Unidad de avance 02	SONOTRONIC ULTRASONICS TECHNOLOGY		==	Hoja
	Proyecto No 100_096_01					unidades de avance	= VE	2
	FA-No. 9225739					Placa de convertidőres 01	++ + KP01	
		numero de dibujo	Creado	modificado en la 04/12/2024 PBD		1 <- Ho...-> 3	081	152

SON_Normblatt_06

100_096_01 Cefa_ES

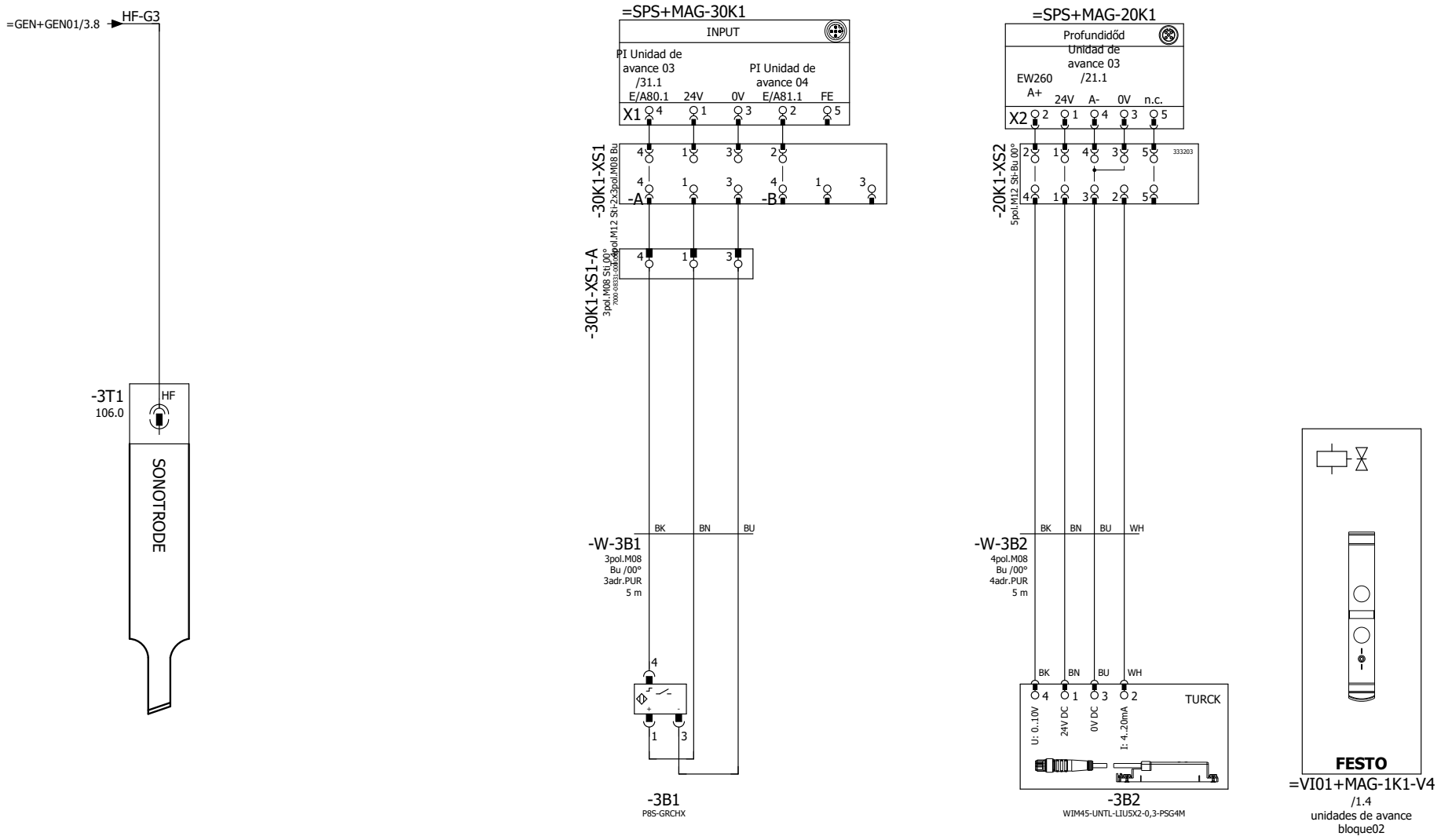

Celulosa Fabril S.A.	Numero de comisión 101.817.00	Instalación Máq.d.soldadura p.ultrasonidős	Comisión	denominacion Unidad de avance 03	SONOTRONIC ULTRASONICS TECHNOLOGY		==	Hoja
	Proyecto No 100_096_01					unidades de avance	= VE	3
	FA-No. 9225739					Placa de convertidőres 01	++ + KP01	
		numero de dibujo	Creado	modificado en la 04/12/2024 PBD		2 <- Ho...-> 4	082	152

SON_Normblatt_06

100_096_01 Cefa_ES

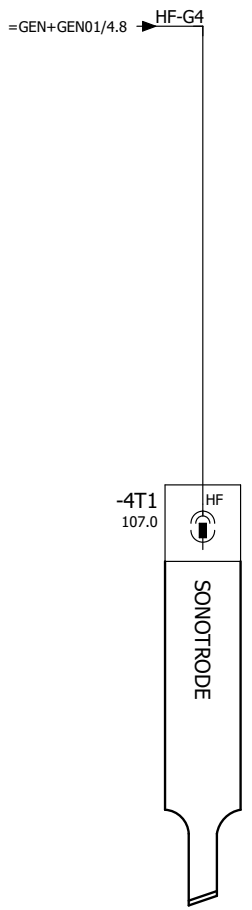

Unidad de avance 04

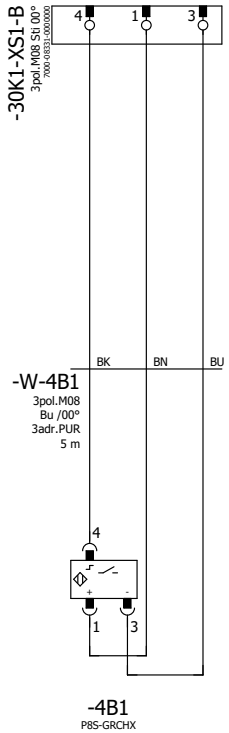

PI Unidad de avance 04

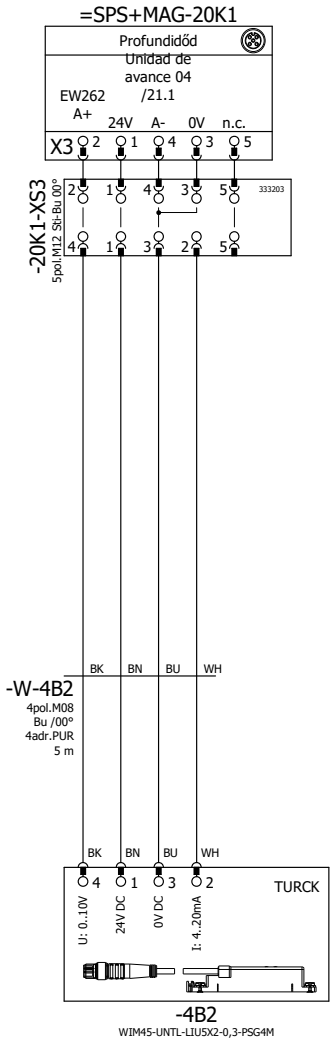

Profundidőd Unidad de avance 04

Celulosa Fabril S.A.	Numero de comisión 101.817.00	Instalación Máq.d.soldadura p.ultrasonidős	Comisión	denominacion Unidad de avance 04	SONOTRONIC ULTRASONICS TECHNOLOGY		==	Hoja	
	Proyecto No 100_096_01					unidades de avance	= VE	4	
	FA-No. 9225739						++		
						Placa de convertidőres 01	+ KP01		
		numero de dibujo	Creado	modificado en la 04/12/2024	PBD	3 <- Ho...-> 5	083	152	

SON_Normblatt_06

100_096_01 Cefa_ES

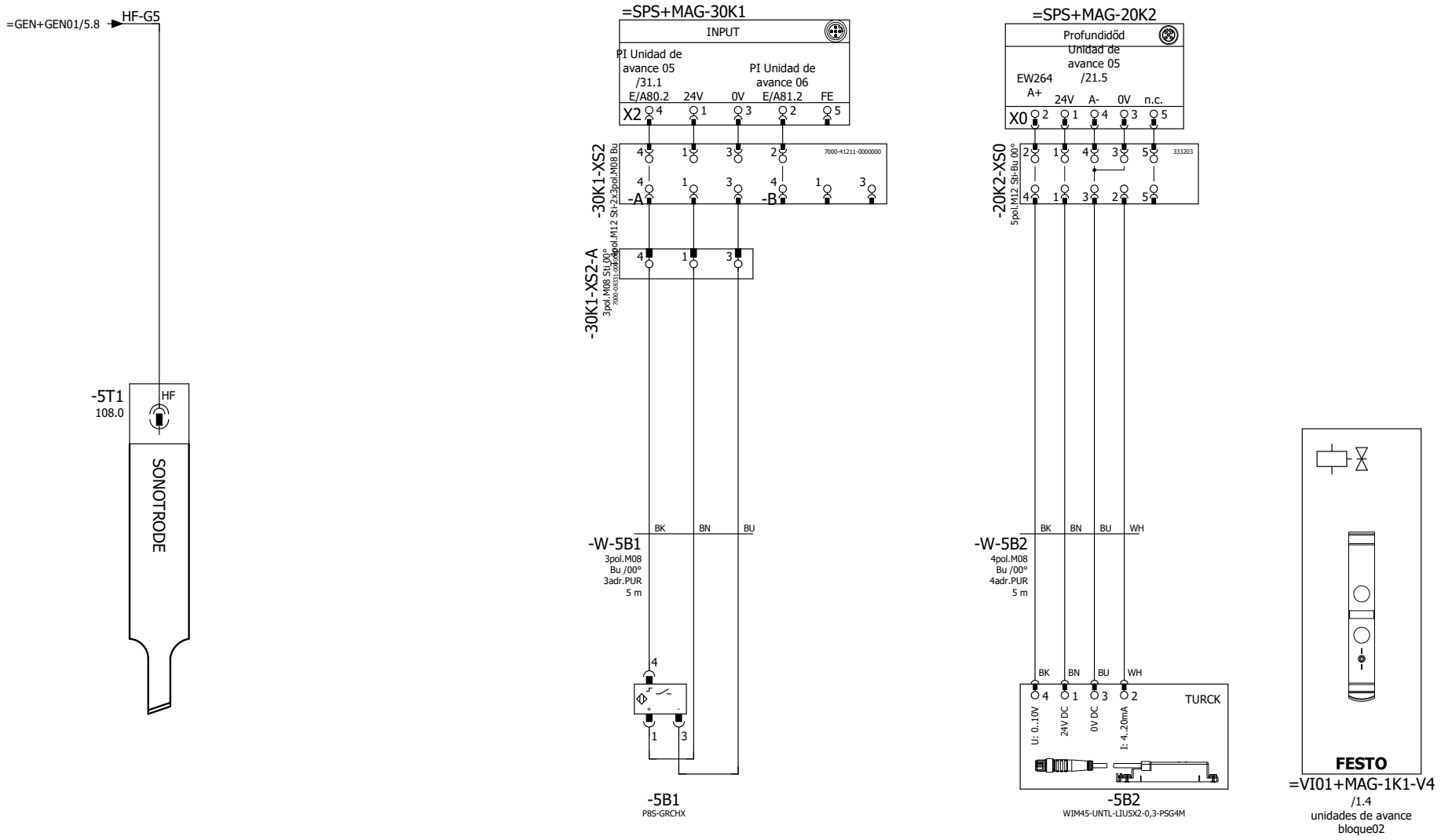

Celulosa Fabril S.A.	Numero de comisión 101.817.00	Instalación Máq.d.soldadura p.ultrasonidós	Comisión	denominacion Unidad de avance 05	SONOTRONIC ULTRASONICS TECHNOLOGY		==	Hoja
	Proyecto No 100_096_01					unidades de avance	= VE	5
	FA-No. 9225739					Placa de convertidóres 01	++ + KP01	
		numero de dibujo	Creado	modificado en la 20/01/2025 PBD		4 <- Ho...-> 6	084	152

SON_Normblatt_06

100_096_01 Cefa_ES

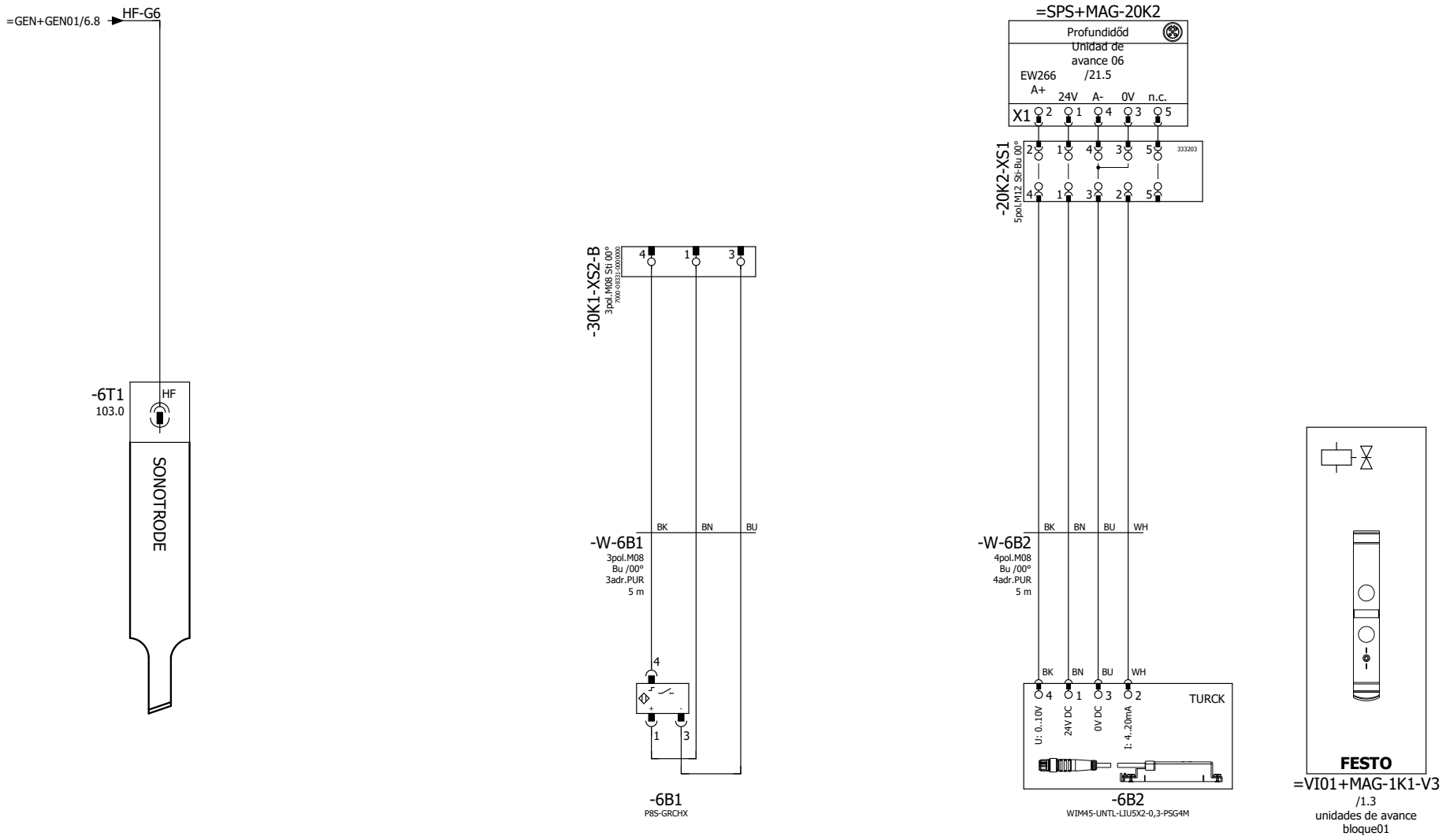

Unidad de avance 06

PI Unidad de avance 06

Profundidőd Unidad de avance 06

Celulosa Fabril S.A.	Numero de comisión 101.817.00	Instalación Máq.d.soldadura p.ultrasonidős	Comisión	denominacion Unidad de avance 06	SONOTRONIC ULTRASONICS TECHNOLOGY		==	Hoja
	Proyecto No 100_096_01					unidades de avance	= VE	6
	FA-No. 9225739					Placa de convertidőres 01	++ + KP01	
		numero de dibujo	Creado	modificado en la 20/01/2025 PBD	5 <- Ho...-> =REPORT+SR01/4		080	152

SON_Normblatt_06

100_096_01 Cefa_ES

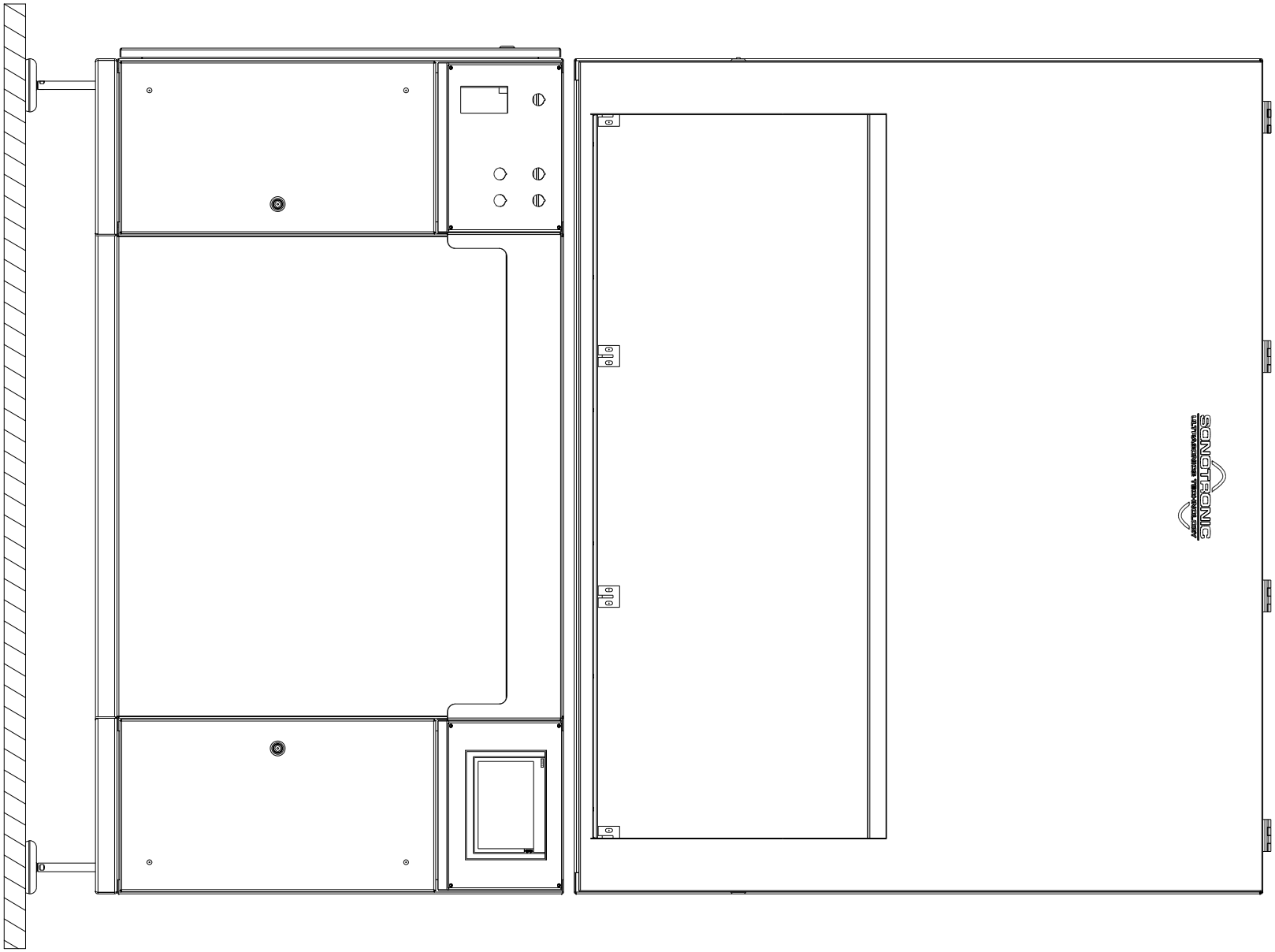

Escala 1:7

Celulosa Fabril S.A.	Numero de comisión 101.817.00	Instalación Máq.d.soldadura p.ultrasonidós	Comisión	denominacion vista general construccion Estandar cabina delante	SONOTRONIC ULTRASONICS TECHNOLOGY	listas de producción	==	Hoja
	N°. de proyecto 100_096_01					Armário de distribución 01	= REPORT + SR01	4
	FA-Nr. 9225739	N°. de esquema	Creado:	modificado el: 04/12/2024 PBD	=VE+KP01/6 <- Bl.-> 6		Página 097 de 152	

SON_Normblatt 90°_02

100_096_01 Cefa_ES

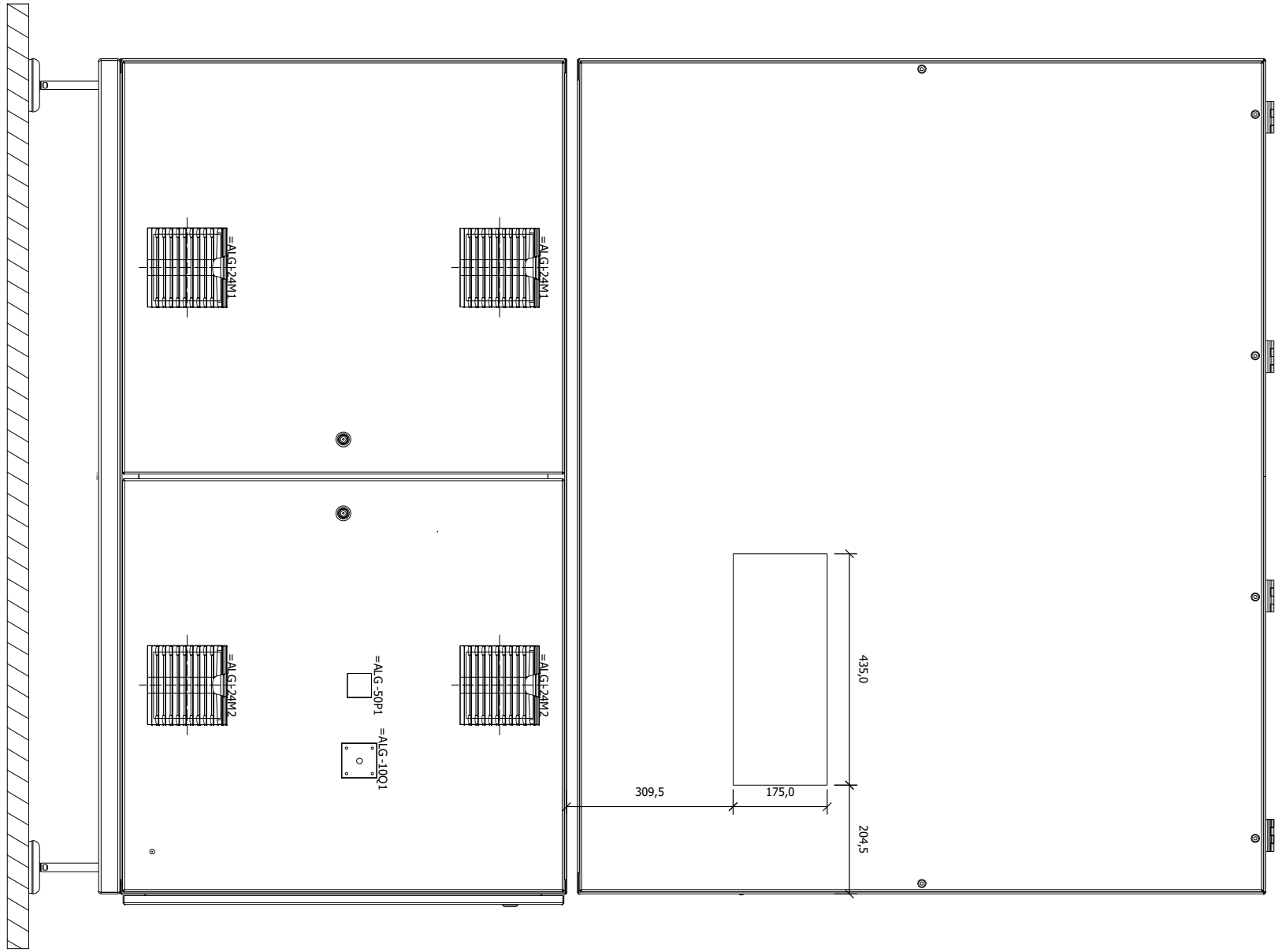

Escala 1:7

Celulosa Fabril S.A.	Numero de comisión 101.817.00	Instalación Máq.d.soldadura p.ultrasonidós	Comisión	denominacion vista general construccion Estandar cabina posterior	SONOTRONIC ULTRASONICS TECHNOLOGY		==	Hoja
	N°. de proyecto 100_096_01					listas de producción	= REPORT	6
	FA-Nr. 9225739					Armário de distribución 01	+ SR01	
		N°. de esquema	Creado:	modificado el: 04/12/2024 PBD		4 <- Bl.-> 8	Página 097 de 152	

SON_Normblatt 90°_02

100_096_01 Cefa_ES

=ALG -24S1

Térmico Panel lateral
arriba izquierda

=ALG -22E1

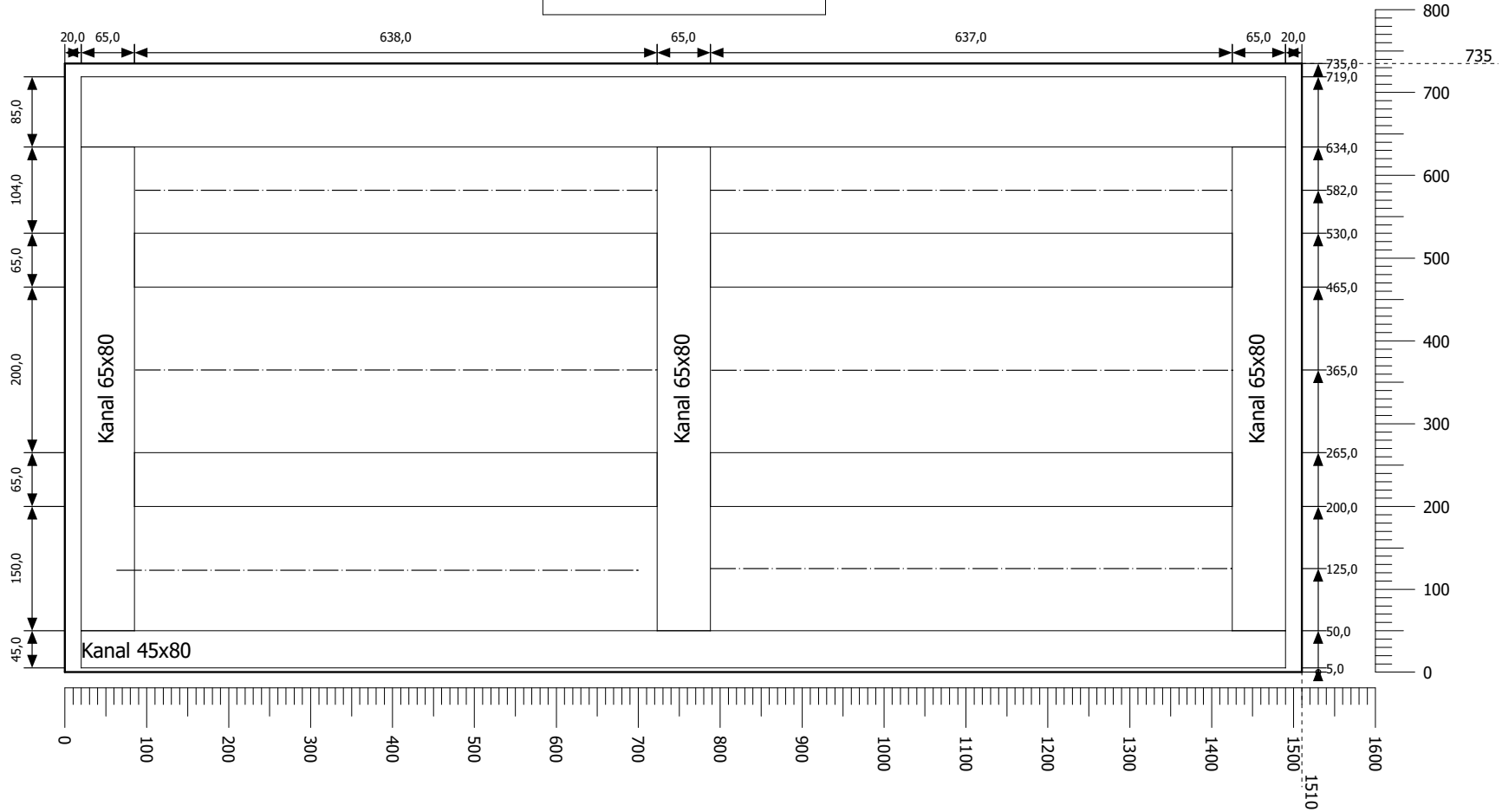

Escala 1:5

Celulosa Fabril S.A.	Numero de comisión 101.817.00	Instalación Máq.d.soldadura p.ultrasonidős	Comisión	denominacion construccion Armário de distribución Paca de montaje	SONOTRONIC ULTRASONICS TECHNOLOGY		==	Hoja
	Proyecto No 100_096_01					listas de producción	= REPORT	8
	FA-No. 9225739						++	
						Armário de distribución 01	+ SR01	
		numero de dibujo	Creado	modificado en la 04/12/2024 PBD		6 <- Ho...-> +BP01/1	1132	152

SON_Normblatt_06

100_096_01 Cefa_ES

=+BP01

construccion
Panel de mando izquierda

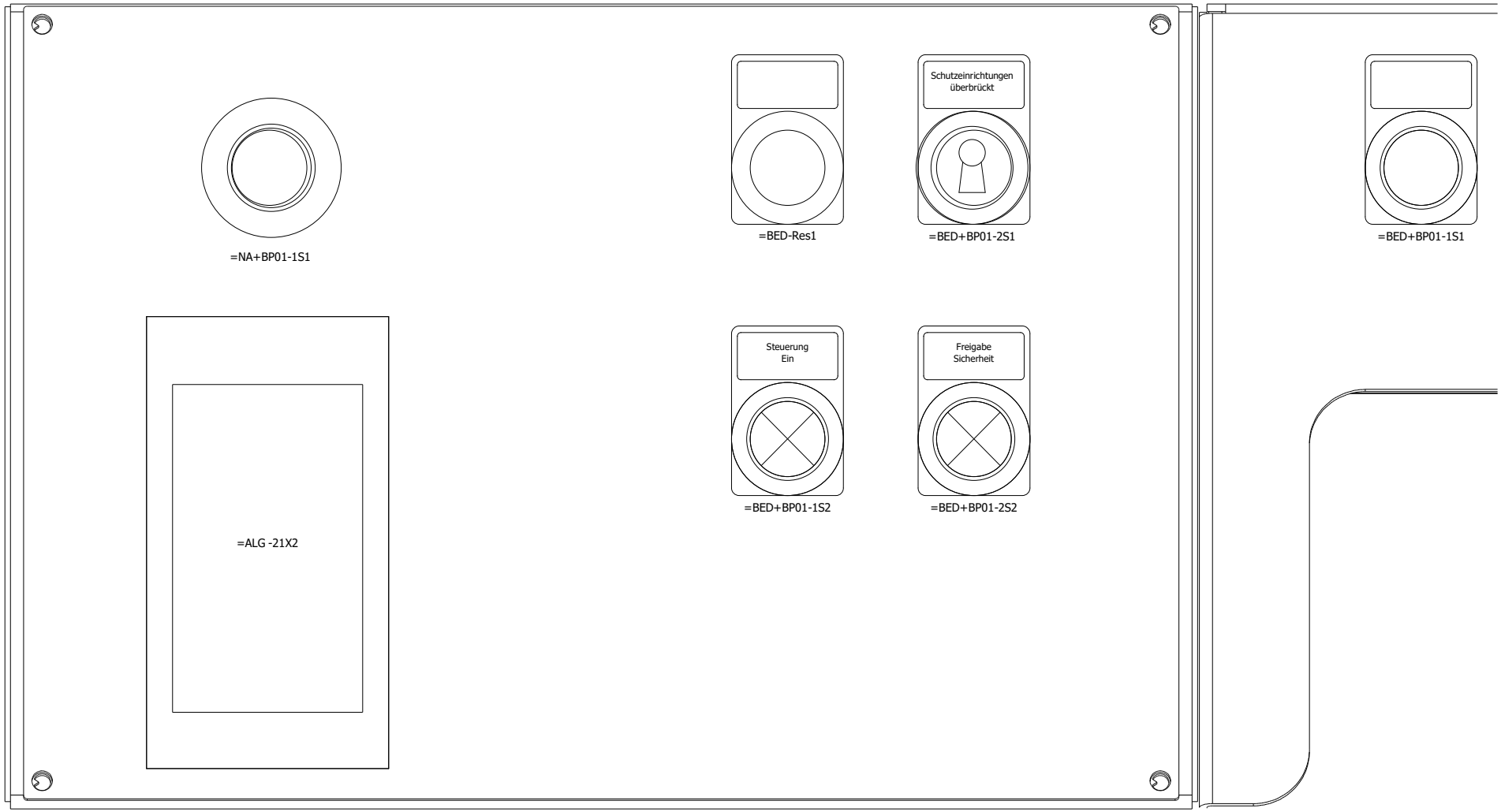

Escala 1:1

Celulosa Fabril S.A.	101.817.00	Máq.d.soldadura p.ultrasonidős		construccion Panel de mando izquierda vista general	SONOTRONIC ULTRASONICS TECHNOLOGY	listas de producción	REPORT	1
	100_096_01					Panel de servicio 01	+ BP01	
	9225739			04/12/2024 PBD	+SR01/8	+BP02/1	099	152

SON_Normblatt_02

100_096_01 Cefa_ES

=+BP02

construccion
Panel de mando derecha

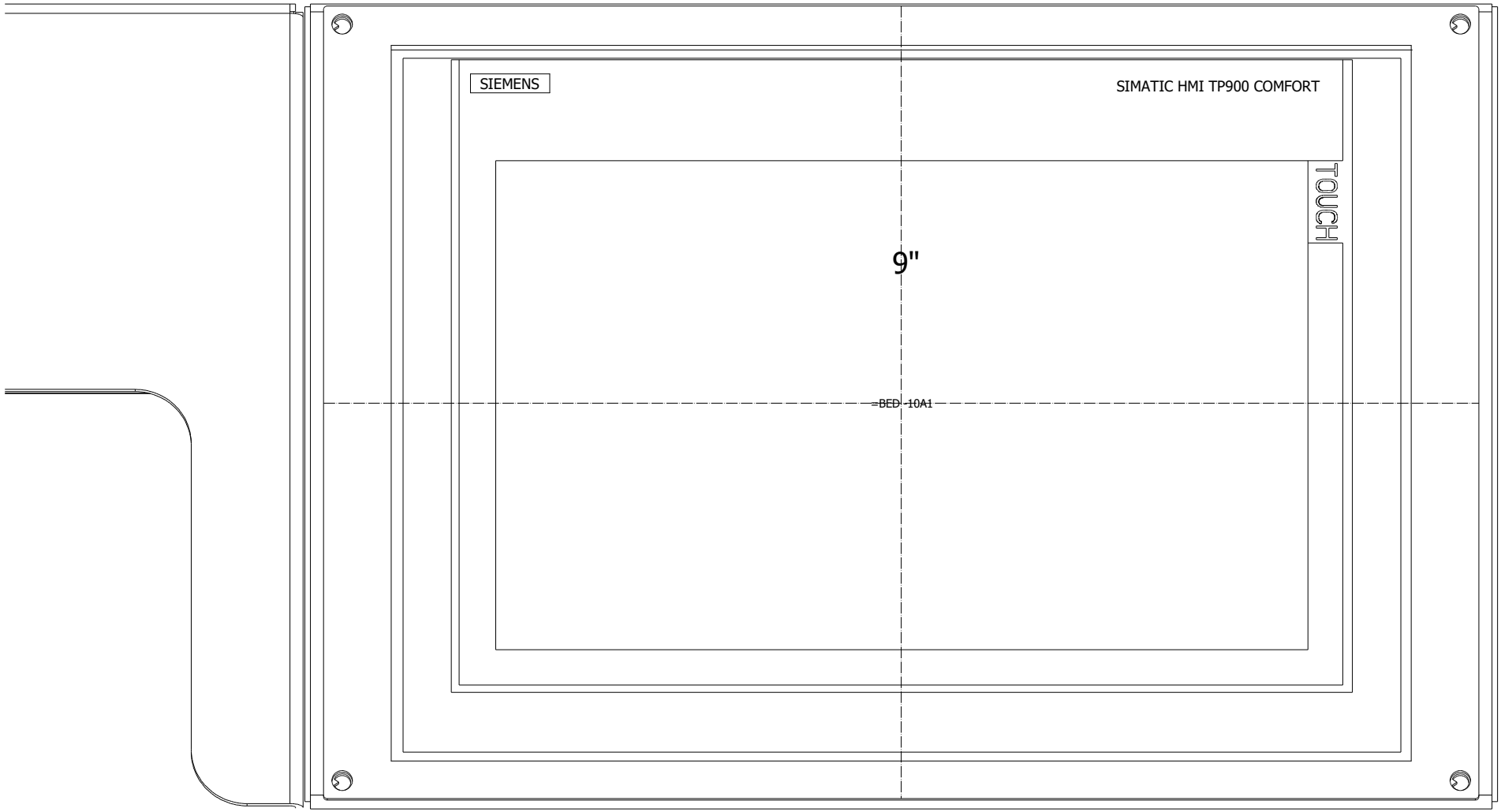

Escala 1:1

Celulosa Fabril S.A.	101.817.00	Máq.d.soldadura p.ultrasonidős		construccion Panel de mando derecha vista general	SONOTRONIC ULTRASONICS TECHNOLOGY	listas de producción	REPORT	1
	100_096_01					Panel de servicio 02	+ BP02	
	9225739			04/12/2024 PBD	+BP01/1	2	099	152

SON_Normblatt_02

100_096_01 Cefa_ES

=+BP02

construccion
Panel de mando derecha

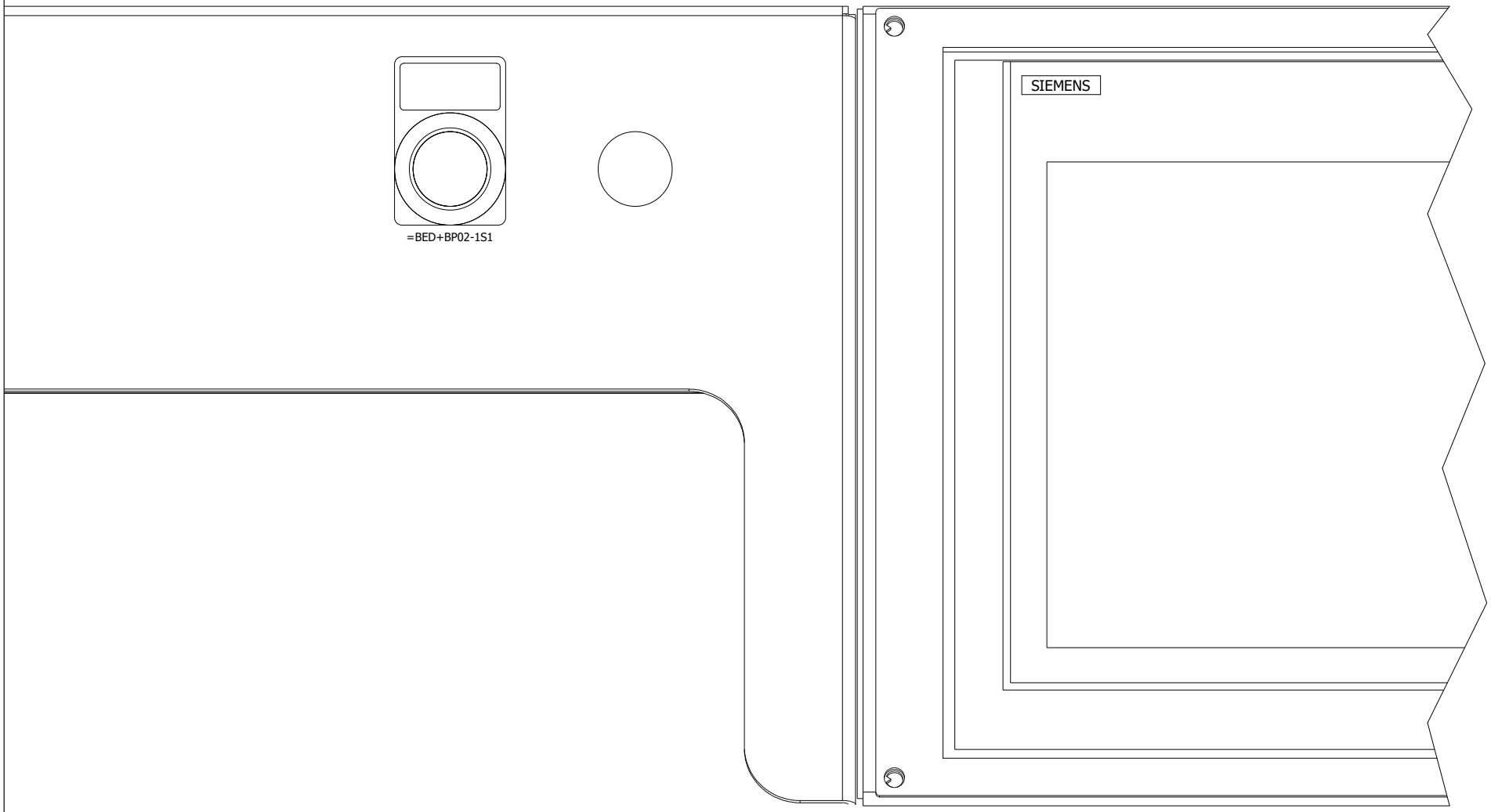

Escala 1:1

Celulosa Fabril S.A.	101.817.00	Máq.d.soldadura p.ultrasonidős		construccion Panel de mando derecha vista general	SONOTRONIC ULTRASONICS TECHNOLOGY	listas de producción		REPORT	2
	100_096_01					Panel de servicio 02		+ BP02	
	9225739			04/12/2024 PBD		1	3	099	152

SON_Normblatt_02

100_096_01 Cefa_ES

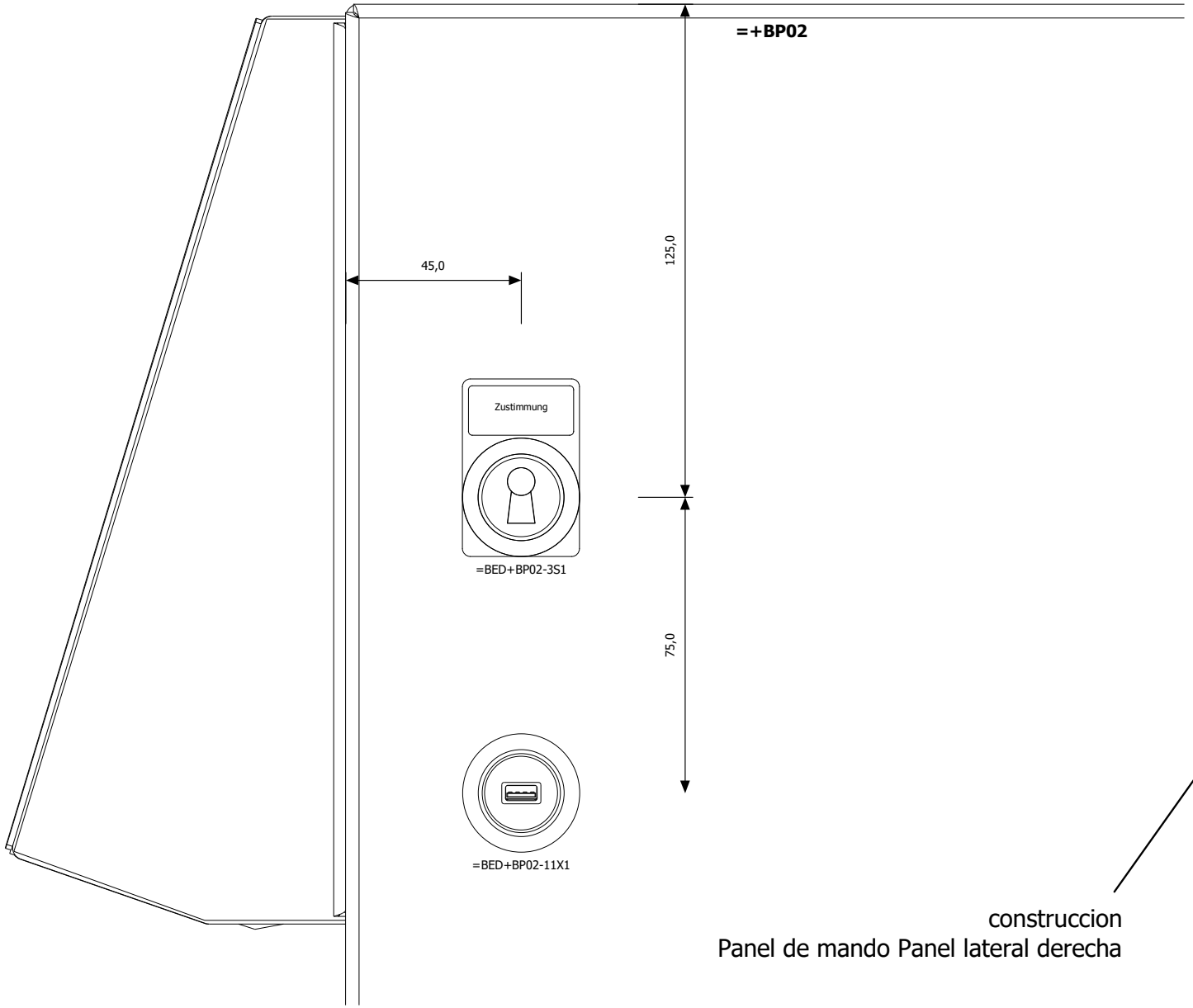

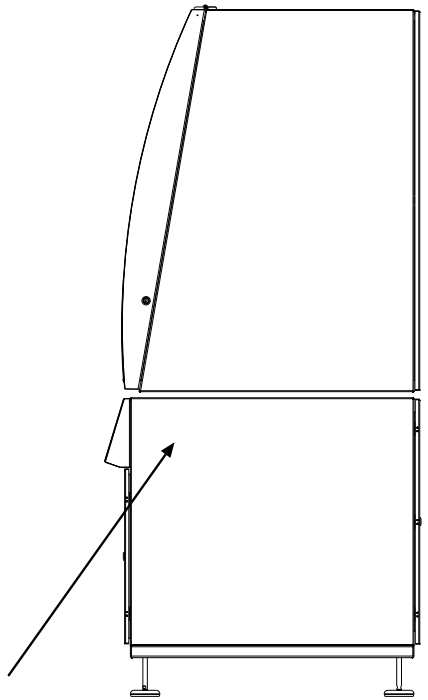

construccion
Panel de mando Panel lateral derecha

Escala 1:1

Celulosa Fabril S.A.	101.817.00	Máq.d.soldadura p.ultrasonidős		construccion Panel de mando Panel lateral derecha vista general	SONOTRONIC ULTRASONICS TECHNOLOGY	listas de producción	REPORT + BP02	3
	100_096_01					Panel de servicio 02		
	9225739			04/12/2024 PBD	2	+GEN01/1	099	152

SON_Normblatt_02

100_096_01 Cefa_ES

construccion Rack Generadores

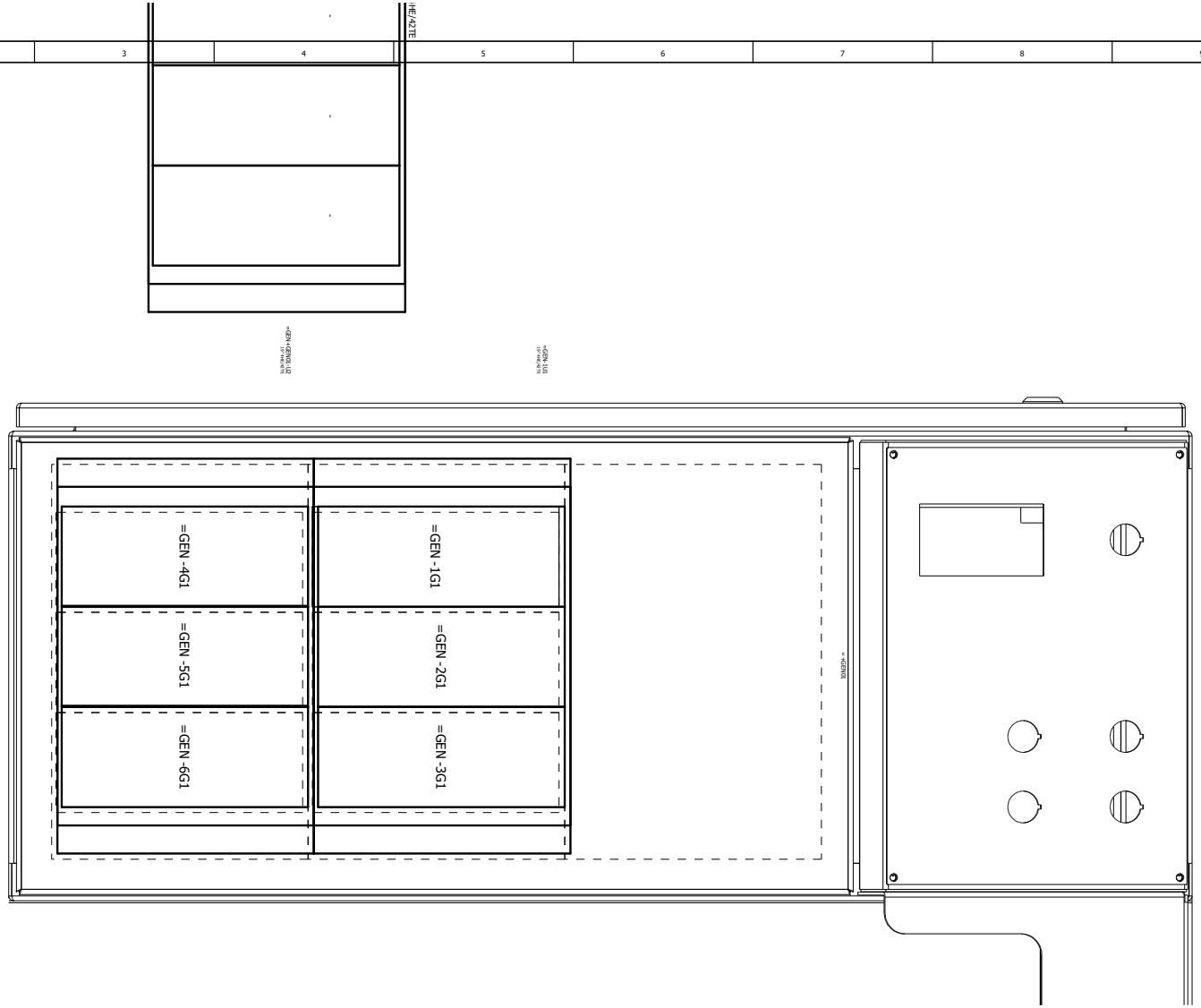
=GEN -1G1
=GEN -2G1
=GEN -3G1
=GEN -4G1
=GEN -5G1
=GEN -6G1
=GEN-1G1
=GEN-2G1
=GEN-3G1
=GEN-4G1
=GEN-5G1
=GEN-6G1
=GEN-GEN01-U2
=GEN-GEN01-U1
=GEN-GEN01
=GEN-GEN01
=GEN-GEN01

Lista de artículos

SON_Artikel-Stk-Liste_01

N.º corr..	Cantidad	Designación	Número de artículo	ABS	Fabricante	Fabricante	IME	Hoja
1	1	Borne de conductor protector	GTF 76/48	112731	Phönix Contact	3121025	==+SR01-30XT1	=ALG+SR01/30.1
2	2	Soporte final	CLIPFIX 35	105043	Phönix Contact	3022218	==+SR01-30XT1	=ALG+SR01/30.1
3	1	Letrero de rotulación	KLM	105080	Phönix Contact	1004306	==+SR01-30XT1	=ALG+SR01/30.1
4	1	Soporte final	CLIPFIX 35	105043	Phönix Contact	3022218	==+SR01-XX0A0	=ALG+SR01/10.0
5	1	Letrero de rotulación	KLM	105080	Phönix Contact	1004306	==+SR01-XX0A0	=ALG+SR01/10.0
6	3	Borne de paso	ST 6	103435	Phönix Contact	3031487	==+SR01-XX0A0	=ALG+SR01/10.0;=ALG+SR0
7	4	Borne de paso	ST 6 BU	103441	Phönix Contact	3031490	==+SR01-XX0A0	=ALG+SR01/10.1;=ALG+SR0
8	6	Borne de conductor protector	ST 10-PE	103459	Phönix Contact	3036136	==+SR01-XX0A0	=ALG+SR01/10.2;=ALG+SR0
9	2	Borne de conductor protector	ST 2,5-PE	103445	Phönix Contact	3031238	==+SR01-XX0A0	=ALG+SR01/11.3;=ALG+SR0
10	1	Soporte final	CLIPFIX 35	105043	Phönix Contact	3022218	==+SR01-XX0B0	=ALG+SR01/10.5
11	1	Letrero de rotulación	KLM	105080	Phönix Contact	1004306	==+SR01-XX0B0	=ALG+SR01/10.5
12	6	Borne de paso	ST 2,5	103407	Phönix Contact	3031212	==+SR01-XX0B0	=ALG+SR01/10.5
13	6	Borne de paso	ST 2,5 BU	103439	Phönix Contact	3031225	==+SR01-XX0B0	=ALG+SR01/10.7
14	1	Soporte final	CLIPFIX 35	105043	Phönix Contact	3022218	==+SR01-XX0F1	=ALG+SR01/16.2
15	1	Letrero de rotulación	KLM	105080	Phönix Contact	1004306	==+SR01-XX0F1	=ALG+SR01/16.2
16	8	Borne de paso	ST 2,5 BU	103439	Phönix Contact	3031225	==+SR01-XX0F1	=ALG+SR01/16.2
17	1	Borne de conductor protector	ST 2,5-PE	103445	Phönix Contact	3031238	==+SR01-XX0F1	=SPS+SR01/10.1
18	1	Soporte final	CLIPFIX 35	105043	Phönix Contact	3022218	==+SR01-XX0F3	=BEL+SR01/1.1
19	1	Letrero de rotulación	KLM	105080	Phönix Contact	1004306	==+SR01-XX0F3	=BEL+SR01/1.1
20	9	Borne de paso	ST 2,5	103407	Phönix Contact	3031212	==+SR01-XX0F3	=BEL+SR01/1.2;=BEL+SR01/
21	4	Borne de conductor protector	ST 2,5-PE	103445	Phönix Contact	3031238	==+SR01-XX0F3	=BEL+SR01/1.2;=BEL+SR01/
22	1	Soporte final	CLIPFIX 35	105043	Phönix Contact	3022218	==+SR01-XX0V	=ALG+SR01/31.1
23	1	Letrero de rotulación	KLM	105080	Phönix Contact	1004306	==+SR01-XX0V	=ALG+SR01/31.1
24	11	Borne de paso	ST 2,5-QUATTRO	103471	Phönix Contact	3031306	==+SR01-XX0V	=ALG+SR01/31.1;=ALG+SR0
25	1	Soporte final	CLIPFIX 35	105043	Phönix Contact	3022218	==+SR01-XX0V/6.30	=ALG+SR01/33.1
26	1	Letrero de rotulación	KLM	105080	Phönix Contact	1004306	==+SR01-XX0V/6.30	=ALG+SR01/33.1
27	2	Borne de paso	ST 2,5-QUATTRO	103471	Phönix Contact	3031306	==+SR01-XX0V/6.30	=ALG+SR01/33.1
28	1	Soporte final	CLIPFIX 35	105043	Phönix Contact	3022218	==+SR01-XX0V/7.10	=ALG+SR01/34.1
29	1	Letrero de rotulación	KLM	105080	Phönix Contact	1004306	==+SR01-XX0V/7.10	=ALG+SR01/34.1
30	2	Borne de paso	ST 2,5-QUATTRO	103471	Phönix Contact	3031306	==+SR01-XX0V/7.10	=ALG+SR01/34.1
31	1	Soporte final	CLIPFIX 35	105043	Phönix Contact	3022218	==+SR01-XX0V/7.13	=ALG+SR01/34.3
32	1	Letrero de rotulación	KLM	105080	Phönix Contact	1004306	==+SR01-XX0V/7.13	=ALG+SR01/34.3
33	2	Borne de paso	ST 2,5-QUATTRO	103471	Phönix Contact	3031306	==+SR01-XX0V/7.13	=ALG+SR01/34.3
34	1	Soporte final	CLIPFIX 35	105043	Phönix Contact	3022218	==+SR01-XX1+	=ALG+SR01/31.7
35	1	Letrero de rotulación	KLM	105080	Phönix Contact	1004306	==+SR01-XX1+	=ALG+SR01/31.7
36	2	Borne de paso	ST 2,5-QUATTRO	103471	Phönix Contact	3031306	==+SR01-XX1+	=ALG+SR01/31.7
37	1	Soporte final	CLIPFIX 35	105043	Phönix Contact	3022218	==+SR01-XX2+	=ALG+SR01/32.1
38	1	Letrero de rotulación	KLM	105080	Phönix Contact	1004306	==+SR01-XX2+	=ALG+SR01/32.1

Lista de artículos

SON_Artikel-Stk-Liste_01

N.º corr..	Cantidad	Designación	Número de artículo	ABS	Fabricante	Fabricante	IME	Hoja
39	4	Borne de paso	ST 2,5-QUATTRO	103471	Phönix Contact	3031306	==+SR01-XX2+	=ALG+SR01/32.1
40	1	Soporte final	CLIPFIX 35	105043	Phönix Contact	3022218	==+SR01-XX3+	=ALG+SR01/32.3
41	1	Letrero de rotulación	KLM	105080	Phönix Contact	1004306	==+SR01-XX3+	=ALG+SR01/32.3
42	2	Borne de paso	ST 2,5-QUATTRO	103471	Phönix Contact	3031306	==+SR01-XX3+	=ALG+SR01/32.3
43	1	Soporte final	CLIPFIX 35	105043	Phönix Contact	3022218	==+SR01-XX4+	=ALG+SR01/32.6
44	1	Letrero de rotulación	KLM	105080	Phönix Contact	1004306	==+SR01-XX4+	=ALG+SR01/32.6
45	2	Borne de paso	ST 2,5-QUATTRO	103471	Phönix Contact	3031306	==+SR01-XX4+	=ALG+SR01/32.5
46	1	Soporte final	CLIPFIX 35	105043	Phönix Contact	3022218	==+SR01-XX5+	=ALG+SR01/32.8
47	1	Letrero de rotulación	KLM	105080	Phönix Contact	1004306	==+SR01-XX5+	=ALG+SR01/32.8
48	3	Borne de paso	ST 2,5-QUATTRO	103471	Phönix Contact	3031306	==+SR01-XX5+	=ALG+SR01/32.7
49	1	Soporte final	CLIPFIX 35	105043	Phönix Contact	3022218	==+SR01-XX6.30+	=ALG+SR01/33.1
50	1	Letrero de rotulación	KLM	105080	Phönix Contact	1004306	==+SR01-XX6.30+	=ALG+SR01/33.1
51	2	Borne de paso	ST 2,5-QUATTRO	103471	Phönix Contact	3031306	==+SR01-XX6.30+	=ALG+SR01/33.1
52	1	Soporte final	CLIPFIX 35	105043	Phönix Contact	3022218	==+SR01-XX7.10+	=ALG+SR01/34.1
53	1	Letrero de rotulación	KLM	105080	Phönix Contact	1004306	==+SR01-XX7.10+	=ALG+SR01/34.1
54	2	Borne de paso	ST 2,5-QUATTRO	103471	Phönix Contact	3031306	==+SR01-XX7.10+	=ALG+SR01/34.1
55	1	Soporte final	CLIPFIX 35	105043	Phönix Contact	3022218	==+SR01-XX7.13+	=ALG+SR01/34.3
56	1	Letrero de rotulación	KLM	105080	Phönix Contact	1004306	==+SR01-XX7.13+	=ALG+SR01/34.3
57	2	Borne de paso	ST 2,5-QUATTRO	103471	Phönix Contact	3031306	==+SR01-XX7.13+	=ALG+SR01/34.3
58	3	Borne de paso	STTB 2,5	103464	Phönix Contact	3031270	==+SR01-XX10X1	=SPS+MAG/10.4;=SPS/20.6
59	1	Borne de conductor protector	STTB 2,5-PE	103476	Phönix Contact	3036026	==+SR01-XX10X1	=SPS+MAG/10.4
60	1	Soporte final	CLIPFIX 35	105043	Phönix Contact	3022218	==+SR01-XXANZ	=ALG+MAG/2.0
61	1	Letrero de rotulación	KLM	105080	Phönix Contact	1004306	==+SR01-XXANZ	=ALG+MAG/2.0
62	4	Borne de paso	STTB 2,5	103464	Phönix Contact	3031270	==+SR01-XXANZ	=ALG+MAG/2.1;=ALG+MAG/
63	2	Borne de conductor protector	STS 2,5-TWIN-PE	103473	Phönix Contact	3031733	==+SR01-XXANZ	=ALG+MAG/2.2;=ALG+MAG/
64	1	Soporte final	CLIPFIX 35	105043	Phönix Contact	3022218	==+SR01-XXBP01.1	=ALG+SR01/21.4
65	1	Letrero de rotulación	KLM	105080	Phönix Contact	1004306	==+SR01-XXBP01.1	=ALG+SR01/21.4
66	1	Borne de paso	ST 2,5	103407	Phönix Contact	3031212	==+SR01-XXBP01.1	=ALG+SR01/21.4
67	1	Borne de paso	ST 2,5 BU	103439	Phönix Contact	3031225	==+SR01-XXBP01.1	=ALG+SR01/21.4
68	1	Borne de conductor protector	ST 2,5-PE	103445	Phönix Contact	3031238	==+SR01-XXBP01.1	=ALG+SR01/21.4
69	1	Soporte final	CLIPFIX 35	105043	Phönix Contact	3022218	==+SR01-XXBP01.2	=ALG+BP01/1.0
70	1	Letrero de rotulación	KLM	105080	Phönix Contact	1004306	==+SR01-XXBP01.2	=ALG+BP01/1.0
71	9	Borne de paso	STTB 2,5	103464	Phönix Contact	3031270	==+SR01-XXBP01.2	=ALG+BP01/1.2...=ALG+BP0
72	1	Borne de conductor protector	STS 2,5-TWIN-PE	103473	Phönix Contact	3031733	==+SR01-XXBP01.2	=ALG+BP01/1.1
73	1	Soporte final	CLIPFIX 35	105043	Phönix Contact	3022218	==+SR01-XXBP02.2	=ALG+BP02/1.0
74	1	Letrero de rotulación	KLM	105080	Phönix Contact	1004306	==+SR01-XXBP02.2	=ALG+BP02/1.0
75	6	Borne de paso	STTB 2,5	103464	Phönix Contact	3031270	==+SR01-XXBP02.2	=ALG+BP02/1.2...=ALG+BP0
76	1	Borne de conductor protector	STS 2,5-TWIN-PE	103473	Phönix Contact	3031733	==+SR01-XXBP02.2	=ALG+BP02/1.1

Lista de artículos

SON_Artikel-Stk-Liste_01

N.º corr..	Cantidad	Designación	Número de artículo	ABS	Fabricante	Fabricante	IME	Hoja
77	8	Borne de tres níveles	Z DIK 1,5	103463	Phönix Contact	3006470	==+SR01-XXGEN	=ALG+SR01/41.6;=ALG+SR0
78	6	Borne de paso	STI 2,5	103432	Phönix Contact	3031924	==+SR01-XXGNS	=GEN+GEN01/1.1;=GEN+GE
79	6	Borne seccionador N	STN 2,5	103466	Phönix Contact	3031940	==+SR01-XXGNS	=GEN+GEN01/1.1;=GEN+GE
80	6	Borne de conductor protector	STI 2,5-PE	103462	Phönix Contact	3031937	==+SR01-XXGNS	=GEN+GEN01/1.2;=GEN+GE
81	1	Soporte final	CLIPFIX 35	105043	Phönix Contact	3022218	==+SR01-XXIO	=ALG+SR01/41.0
82	1	Letrero de rotulación	KLM	105080	Phönix Contact	1004306	==+SR01-XXIO	=ALG+SR01/41.0
83	8	Borne de tres níveles	Z DIK 1,5	103463	Phönix Contact	3006470	==+SR01-XXIO	=ALG+MAG/1.1...=ALG+MAG
84	2	Borne de conductor protector	STS 2,5-TWIN-PE	103473	Phönix Contact	3031733	==+SR01-XXIO	=ALG+MAG/1.7;=BED+MAG/
85	1	Soporte final	CLIPFIX 35	105043	Phönix Contact	3022218	==+SR01-XXLV01	=LV01+MAG/1.0
86	1	Letrero de rotulación	KLM	105080	Phönix Contact	1004306	==+SR01-XXLV01	=LV01+MAG/1.0
87	4	Borne de paso	STTB 2,5	103464	Phönix Contact	3031270	==+SR01-XXLV01	=LV01+MAG/1.1
88	2	Borne de conductor protector	STS 2,5-TWIN-PE	103473	Phönix Contact	3031733	==+SR01-XXLV01	=LV01+MAG/1.1;=LV01+MAG
89	6	Borne de paso	STTB 2,5	103464	Phönix Contact	3031270	==+SR01-XXNA	=NA+MAG/1.1;=NA+MAG/1.3
90	1	Borne de conductor protector	STTB 2,5-PE	103476	Phönix Contact	3036026	==+SR01-XXNA	=NA+MAG/1.1
91	1	Soporte final	CLIPFIX 35	105043	Phönix Contact	3022218	==+SR01-XXSI	=ALG+SR01/41.3
92	1	Letrero de rotulación	KLM	105080	Phönix Contact	1004306	==+SR01-XXSI	=ALG+SR01/41.3
93	10	Borne de tres níveles	Z DIK 1,5	103463	Phönix Contact	3006470	==+SR01-XXSI	=ALG+MAG/5.1...=ALG+MAG
94	2	Borne de conductor protector	STS 2,5-TWIN-PE	103473	Phönix Contact	3031733	==+SR01-XXSI	=ALG+MAG/5.4;=ALG+MAG/
95	1	Soporte final	CLIPFIX 35	105043	Phönix Contact	3022218	==+SR01-XXSPS+	=ALG+SR01/40.1
96	1	Letrero de rotulación	KLM	105080	Phönix Contact	1004306	==+SR01-XXSPS+	=ALG+SR01/40.1
97	2	Borne de paso	ST 2,5-QUATTRO	103471	Phönix Contact	3031306	==+SR01-XXSPS+	=ALG+SR01/40.1
98	1	Soporte final	CLIPFIX 35	105043	Phönix Contact	3022218	==+SR01-XXSPS-	=ALG+SR01/40.3
99	1	Letrero de rotulación	KLM	105080	Phönix Contact	1004306	==+SR01-XXSPS-	=ALG+SR01/40.3
100	2	Borne de paso	ST 2,5-QUATTRO	103471	Phönix Contact	3031306	==+SR01-XXSPS-	=ALG+SR01/40.3
101	1	Soporte final	CLIPFIX 35	105043	Phönix Contact	3022218	==+SR01-XXVI01	=VI01+MAG/1.1
102	1	Letrero de rotulación	KLM	105080	Phönix Contact	1004306	==+SR01-XXVI01	=VI01+MAG/1.1
103	7	Borne de paso	STTB 2,5	103464	Phönix Contact	3031270	==+SR01-XXVI01	=VI01+MAG/1.1...=VI01+MA
104	2	Borne de paso	STTB 2,5	103464	Phönix Contact	3031270	==+SR01-XXWT	=WT+MAG/1.1
105	2	Soporte final	CLIPFIX 35	105043	Phönix Contact	3022218	==+ELB01-1XX1	=TK+ELB01/1.2;=TK+ELB01/
106	2	Letrero de rotulación	KLM	105080	Phönix Contact	1004306	==+ELB01-1XX1	=TK+ELB01/1.2;=TK+ELB01/
107	12	Borne de paso	STTB 2,5	103464	Phönix Contact	3031270	==+ELB01-1XX1	=TK+ELB01/1.2...=TK+ELB01
108	2	Borne de conductor protector	STTB 2,5-PE	103476	Phönix Contact	3036026	==+ELB01-1XX1	=TK+ELB01/1.5;=TK+ELB01/
109	1	Luz de armario	SZ 4155.010	100693	Rittal	SZ 4155.010	===ALG+SR01-22E1	=ALG+SR01/22.2
110	1	Interruptor automático	5SY4104-7	101269	Siemens	5SY4104-7	===ALG+SR01-2F1	=ALG+MAG/2.1
111	1		3RV1031-4EA10	101232	Siemens	3RV1031-4EA10	===ALG+SR01-10F1	=ALG+SR01/10.0
112	1		3RV1902-1AP0	100605	Siemens	3RV1902-1AP0	===ALG+SR01-10F1	=ALG+SR01/10.0
113	1	Interruptor automático	5SY4102-7	101268	Siemens	5SY4102-7	===ALG+SR01-10F2	=ALG+SR01/10.0
114	1	Interruptor diferencial	5SV3342-6	118370	Siemens	5SV3342-6	===ALG+SR01-16F1	=ALG+SR01/16.1

Lista de artículos

SON_Artikel-Stk-Liste_01

N.º corr..	Cantidad	Designación	Número de artículo	ABS	Fabricante	Fabricante	IME	Hoja
115	1	Interruptor automático	5SY4110-6	101273	Siemens	5SY4110-6	===ALG+SR01-21F1	=ALG+SR01/21.1
116	1	Interruptor automático	5SY4106-6	101270	Siemens	5SY4106-6	===ALG+SR01-22F1	=ALG+SR01/22.1
117	1		3RV1021-1DA10	111666	Siemens	3RV1021-1DA10	===ALG+SR01-30F1	=ALG+SR01/30.1
118	1	Fusible	LOCC-Box-FB 7-6401	102588	Lütze	716401	===ALG+SR01-30F2	=ALG+SR01/30.4
119	1	Fusible	LOCC-Box-FB 7-6401	102588	Lütze	716401	===ALG+SR01-30F3	=ALG+SR01/30.5
120	1	Fusible	LOCC-Box-FB 7-6401	102588	Lütze	716401	===ALG+SR01-30F4	=ALG+SR01/30.6
121	1	Fusible	LOCC-Box-FB 7-6401	102588	Lütze	716401	===ALG+SR01-30F5	=ALG+SR01/30.7
122	1	Fusible	LOCC-Box-FB 7-6401	102588	Lütze	716401	===ALG+SR01-30F6	=ALG+SR01/30.8
123	1	Ventilador	SK 3238.100	105302	Rittal	SK 3238.100	===ALG+SR01-24M1	=REPORT+SR01/6:2
124	1	Reja de ventilación	SK 3238.200	105309	Rittal	SK 3238.200	===ALG+SR01-24M1	=REPORT+SR01/6:4
125	1	Ventilador	SK 3238.100	105302	Rittal	SK 3238.100	===ALG+SR01-24M2	=REPORT+SR01/6:2
126	1	Reja de ventilación	SK 3238.200	105309	Rittal	SK 3238.200	===ALG+SR01-24M2	=REPORT+SR01/6:4
127	1	Contador de piezas	HC77.61	104517	Kübler	3.550.401.351.061	===ALG+SR01-50P1	=ALG+SR01/50.1
128	1	Interruptor principal	3LD2203-0TK51	103205	Siemens	3LD2203-0TK51	===ALG+SR01-10Q1	=ALG+SR01/10.4
129	1	Cubierta	H-P1	100676	Eaton	017253	===ALG+SR01-10Q1	=ALG+SR01/10.4
130	1	Interruptor principal	P1-32/EA/SVB	100609	Eaton	053111	===ALG+SR01-10Q1	=REPORT+SR01/6:3
131	1	Termostato	SK 3110.000	105981	Rittal	SK 3110.000	===ALG+SR01-24S1	=REPORT+SR01/8.1
132	1	Fuente de alimentación	6EP1434-2BA10	XT102625_1	Siemens	6EP1434-2BA10	===ALG+SR01-30T1	=ALG+SR01/30.1
133	1	Cable numerado	3x1² OG f.Vlg	101870	DUMMY		===ALG+SR01-W-22E1	=ALG+SR01/22.2
134	1	Cable numerado	5x6²	105541	DUMMY		===ALG+SR01-W-XS0A0	=ALG+SR01/10.0
135	1	Caja de enchufe	67950	100718	Murr Elektronik	67950	===ALG+SR01-21X1	=ALG+SR01/21.1
136	1	Caja de enchufe	CC532/6h	109156	Ceekon	62880	===ALG+SR01-XS0A0	=ALG+SR01/10.0
137	1	Caja de enchufe	4000-68000-0020000	100717	Murr Elektronik	4000-68000-0020000	===ALG+BP01-21X2	=ALG+SR01/21.4
138	1	Carcasa de montaje	4000-68112-0000000	100243	Murr Elektronik	4000-68112-0000000	===ALG+BP01-21X2	=ALG+SR01/21.4
139	1	presostato	PEV-1/4-B	101616	Festo	10773	===ALG+MAG-5B1	=ALG+MAG/5.1
140	1	Druckschalter	SPBA-P2R-G18-W-M12-0,25x	--MKon	Festo	8000033	===ALG+MAG-10B1	=ALG+MAG/10.1
141	1	Elemento de conexión	8WD44 08-0AE	100092	Siemens	8WD4408-0AE	===ALG+MAG-1P1	=ALG+MAG/1.7
142	1	Lámpara de aviso	8WD44 20-5AC	100089	Siemens	8WD4420-5AC	===ALG+MAG-1P1-1	=ALG+MAG/1.8
143	1	Lámpara de aviso	8WD44 20-5AB	100088	Siemens	8WD4420-5AB	===ALG+MAG-1P1-2	=ALG+MAG/1.8
144	1	Zumbador	8WD44 20-0FA	100090	Siemens	8WD4420-0FA	===ALG+MAG-1P1-3	=ALG+MAG/1.8
145	1	Enchufe	99143682405	118406	Binder	99143682405	===ALG+MAG-2P2	=ALG+MAG/2.3
146	1	Enchufe	99143782405	118407	Binder	99143782405	===ALG+MAG-2P3	=ALG+MAG/2.3
147	1	Enchufe	99143682405	118406	Binder	99143682405	===ALG+MAG-2P5	=ALG+MAG/2.8
148	1	Enchufe	99143782405	118407	Binder	99143782405	===ALG+MAG-2P6	=ALG+MAG/2.8
149	1	Cable numerado	3x0,75²	XT101474	DUMMY		===ALG+MAG-W-5B1	=ALG+MAG/5.1
150	1	Cable de sensor	4pol.M12 Bu/00° 10,00m 4adr.PUR	102580	DUMMY		===ALG+MAG-W-10B1	=ALG+MAG/10.1
151	1	Cable numerado	7x0,75²	101811	DUMMY		===ALG+MAG-W-1P1	=ALG+MAG/1.1
152	1	Cable numerado	3x0,75²	XT101474	DUMMY		===ALG+MAG-W-2P1	=ALG+MAG/2.0

Lista de artículos

SON_Artikel-Stk-Liste_01

N.º corr..	Cantidad	Designación	Número de artículo	ABS	Fabricante	Fabricante	IME	Hoja
153	1	Cable numerado	3x0,75²	XT101474	DUMMY		===ALG+MAG-W-2P4	=ALG+MAG/2.5
154	1	Cable d.alimentación	KMEB-1-24-5-LED	105425	Festo	151689	===ALG+MAG-W-5Q1	=ALG+MAG/5.3
155	1	Cable de sensor	3pol.M08 Bu/00° 10.00m 3adr.PUR	102368	DUMMY		===ALG+MAG-W-10Q1	=ALG+MAG/10.3
156	1	Relais	3TX7014-1BM00	105805	Siemens	3TX7014-1BM00	===BED+SR01-1K1	=BED+BP01/1.4
157	1	contactor de potencia	3RT1016-1BB41	100873	Siemens	3RT1016-1BB41	===BED+SR01-1Q1	=BED+BP01/1.2
158	1	Varistor	3RT1916-1BB00	100886	Siemens	3RT1916-1BB00	===BED+SR01-1Q1	=BED+BP01/1.2
159	1	Cable numerado	3x1,5² OG f.Vlg	101871	DUMMY		===BED+SR01-W-XXBP0	=ALG+SR01/21.4
160	1	Lámpara de aviso	3SB3400-1PC	102995	Siemens	3SB3400-1PC	===BED+BP01-1P2	=BED+BP01/1.5
161	1	Lámpara de aviso	3SB3400-1PD	102996	Siemens	3SB3400-1PD	===BED+BP01-2P2	=BED+BP01/2.8
162	1	Tapón ciego	M22S-B	105667	Eaton	216390	===BED+BP01-Res1	=REPORT+BP01/1.4
163	1	Interruptor de seguridad	JSD-TD1-330700	115969	ABB/Jokab Safety	2TLA930005R0000	===BED+BP01-1S1	=BED+MAG/1.1
164	1	Tecla luminosa	3SB3001-0AA41	101818	Siemens	3SB3001-0AA41	===BED+BP01-1S2	=BED+BP01/1.2
165	1	Letrero de rotulación		101958	Siemens	3SB1901-4MC	===BED+BP01-1S2	=BED+BP01/1.2
166	1	Bloque de contactos	3SB3400-0B	101937	Siemens	3SB3400-0B	===BED+BP01-1S2	=BED+BP01/1.2
167	1	Fijación de placa indicadora	BTK22,5	100729	Murr Plastik	86441210	===BED+BP01-1S2	=BED+BP01/1.2
168	1	Fijación de placa indicadora	KS15/27	100731	Murr Plastik	86361010	===BED+BP01-1S2	=BED+BP01/1.2
169	1	Fijación de placa indicadora	TA15/27	100732	Murr Plastik	86441410	===BED+BP01-1S2	=BED+BP01/1.2
170	1	Accesorios de fijación	3SB3901-0AB	101525	Siemens	3SB3901-0AB	===BED+BP01-1S2	=BED+BP01/1.2
171	1	Tecla luminosa	M22-DL-G	100748	Eaton	216927	===BED+BP01-1S2	=REPORT+BP01/1.4
172	1	Interruptor de llave	3SB3000-4LF11	101895	Siemens	3SB3000-4LF11	===BED+BP01-2S1	=BED+BP01/2.1
173	1	Accesorios de fijación	3SB3901-0AB	101525	Siemens	3SB3901-0AB	===BED+BP01-2S1	=BED+BP01/2.1
174	2	Bloque de contactos	3SB3400-0B	101937	Siemens	3SB3400-0B	===BED+BP01-2S1	=BED+BP01/2.1
175	1	Fijación de placa indicadora	BTK22,5	100729	Murr Plastik	86441210	===BED+BP01-2S1	=BED+BP01/2.1
176	1	Fijación de placa indicadora	KS15/27	100731	Murr Plastik	86361010	===BED+BP01-2S1	=BED+BP01/2.1
177	1	Fijación de placa indicadora	TA15/27	100732	Murr Plastik	86441410	===BED+BP01-2S1	=BED+BP01/2.1
178	1	Interruptor de llave	M22-WS	101904	Eaton		===BED+BP01-2S1	=REPORT+BP01/1.6
179	1	Tecla luminosa	3SB3001-0AA51	101820	Siemens	3SB3001-0AA51	===BED+BP01-2S2	=BED+BP01/2.7
180	1	Bloque de contactos	3SB3400-0B	101937	Siemens	3SB3400-0B	===BED+BP01-2S2	=BED+BP01/2.7
181	1	Fijación de placa indicadora	BTK22,5	100729	Murr Plastik	86441210	===BED+BP01-2S2	=BED+BP01/2.7
182	1	Fijación de placa indicadora	KS15/27	100731	Murr Plastik	86361010	===BED+BP01-2S2	=BED+BP01/2.7
183	1	Fijación de placa indicadora	TA15/27	100732	Murr Plastik	86441410	===BED+BP01-2S2	=BED+BP01/2.7
184	1	Accesorios de fijación	3SB3901-0AB	101525	Siemens	3SB3901-0AB	===BED+BP01-2S2	=BED+BP01/2.7
185	1	Tecla luminosa	M22-DL-B	100751	Eaton	216931	===BED+BP01-2S2	=REPORT+BP01/1.6
186	1	Cable de sensor	4pol.M12 Bu/90° 10,00m 4adr.PUR	113449	DUMMY		===BED+BP01-W-1S1	=BED+MAG/1.1
187	1	Cable numerado	18x0,75²	101821	DUMMY		===BED+BP01-W-XXBP0	=ALG+BP01/1.0
188	1	Dispositivo de mando	6AV2124-0JC01-0AX0	116356	Siemens	6AV2124-0JC01-0AX0	===BED+BP02-10A1	=BED+BP02/10.1
189	0	Tarjeta de memória	SD 2GB	103220	Hama	00055377	===BED+BP02-10A1.1	=BED+BP02/10.5
190	1	Interruptor de seguridad	JSD-TD1-330700	115969	ABB/Jokab Safety	2TLA930005R0000	===BED+BP02-1S1	=BED+MAG/1.3

Lista de artículos

SON_Artikel-Stk-Liste_01

N.º corr..	Cantidad	Designación	Número de artículo	ABS	Fabricante	Fabricante	IME	Hoja
191	1	collar de protección	M22G-XGPV	116278	Eaton	271610	===BED+BP02-3S1	=BED+BP02/3.1
192	1	Interruptor de llave	3SB3000-4LF11	101895	Siemens	3SB3000-4LF11	===BED+BP02-3S1	=BED+BP02/3.1
193	1	Accesorios de fijación	3SB3901-0AB	101525	Siemens	3SB3901-0AB	===BED+BP02-3S1	=BED+BP02/3.1
194	2	Bloque de contactos	3SB3400-0B	101937	Siemens	3SB3400-0B	===BED+BP02-3S1	=BED+BP02/3.1
195	2	Fijación de placa indicadora	BTK22,5	100729	Murr Plastik	86441210	===BED+BP02-3S1	=BED+BP02/3.1
196	2	Fijación de placa indicadora	KS15/27	100731	Murr Plastik	86361010	===BED+BP02-3S1	=BED+BP02/3.1
197	2	Fijación de placa indicadora	TA15/27	100732	Murr Plastik	86441410	===BED+BP02-3S1	=BED+BP02/3.1
198	1	Interruptor de llave	M22-WRS	100771	Eaton	111788	===BED+BP02-3S1	=BED+BP02/3.1
199	1	Accesorios de fijación	M22-A	100727	Eaton	216374	===BED+BP02-3S1	=BED+BP02/3.1
200	1	Llave de codificación	M22-XC-Y	100742	Eaton	216407	===BED+BP02-3S1	=BED+BP02/3.1
201	1	Llave de codificación	M22-XC-R	100743	Eaton	216406	===BED+BP02-3S1	=BED+BP02/3.1
202	1	Bloque de contactos	M22-K10	100691	Eaton	216376	===BED+BP02-3S1	=BED+BP02/3.1
203	1	Cable de sensor	4pol.M12 Bu/90° 10,00m 4adr.PUR	113449	DUMMY		===BED+BP02-W-1S1	=BED+MAG/1.3
204	1	Anschlusskabel	USB St(A)-Bu(A) 1,00m	103169	Bechtle	4086250	===BED+BP02-W-11X1U	=BED+BP02/11.4
205	1	Cable numerado	12x0,75²	101817	DUMMY		===BED+BP02-W-XXBP0	=ALG+BP02/1.0
206	1	Interfaz de placas frontales	RQJ_USB	113998	Schlegel	RQJ_USB	===BED+BP02-11X1	=BED+BP02/11.4
207	1	conmutador ethernet	FL SWITCH SFN 5TX-PN	117541	Phönix Contact	2891151	===SPS+SR01-4A1	=SPS+SR01/4.1
208	1	Guía horizontal	6ES7390-1AE80-0AA0	111668	Siemens	6ES7390-1AE80-0AA0	===SPS+SR01-10A1	=SPS+SR01/10.2
209	1	Interruptor automático	5SY4104-7	101269	Siemens	5SY4104-7	===SPS+SR01-10F1	=SPS+SR01/10.1
210	1	CPU	6ES7315-2EH14-0AB0	110251	Siemens	6ES7315-2EH14-0AB0	===SPS+SR01-10K1	=SPS+SR01/10.3
211	1	Conector de bus	6ES7972-0BB12-0XA0	XT103738	Siemens	6ES7972-0BB12-0XA0	===SPS+SR01-10K1-1X1	=SPS/10.1
212	1	Tarjeta de memória	6ES7953-8LL31-0AA0	110249	Siemens	6ES7953-8LL31-0AA0	===SPS+SR01-10K1.1	=SPS+SR01/10.4
213	1	grupo de comunicacion	6GK7343-1CX10-0XE0	106839	Siemens	6GK7343-1CX10-0XE0	===SPS+SR01-10K3	=SPS+SR01/10.5
214	1	Módulo de entradas digitales	6ES7321-1BH02-0AA0	100067	Siemens	6ES7321-1BH02-0AA0	===SPS+SR01-11K2	=SPS+SR01/11.0
215	1	Enchufe	6ES7392-1BJ00-0AA0	102548	Siemens	6ES7392-1BJ00-0AA0	===SPS+SR01-11K2	=SPS+SR01/11.0
216	1	Módulo de salidas digitales	6ES7322-1BL00-0AA0	100070	Siemens	6ES7322-1BL00-0AA0	===SPS+SR01-11K3	=SPS+SR01/11.1
217	1	Enchufe	6ES7392-1BM01-0AA0	102550	Siemens	6ES7392-1BM01-0AA0	===SPS+SR01-11K3	=SPS+SR01/11.1
218	1	Dispositivo de desconexión de seguridad	FX3-CPU130002	112775	Sick	1043784	===SPS+SR01-300K1	=SPS+SR01/300.1
219	1	Borne de conexión	FX3-MPL000001	112780	Sick	1043700	===SPS+SR01-300K1	=SPS+SR01/300.1
220	1	Acoplador de bus	FX0-GPNT00000	116169	Sick	1044074	===SPS+SR01-300K2	=SPS+SR01/300.2
221	1	Módulo de entradas digitales	FX3-XTDI80002	112777	Sick	1044124	===SPS+SR01-300K3	=SPS+SR01/300.2
222	1	Módulo de entradas digitales	FX3-XTIO84002	112776	Sick	1044125	===SPS+SR01-300K4	=SPS+SR01/300.3
223	1	Módulo de entradas digitales	FX3-XTIO84002	112776	Sick	1044125	===SPS+SR01-300K5	=SPS+SR01/300.3
224	1	Resistencia terminal	PSI-TERMINATOR-PB	112474	Phönix Contact	2313944	===SPS+SR01-9R1	=SPS+SR01/9.1
225	1	Cable numerado	3x1² OG f.Vlg	101870	DUMMY		===SPS+SR01-SPS-W-10	=SPS+SR01/10.1
226	1	Alimentación eléctrica	6ES7307-1BA01-0AA0	102570	Siemens	6ES7307-1BA01-0AA0	===SPS+SR01-10T1	=SPS+SR01/10.2
227	2	Cable-PATCH	Patchkabel Cat.5 S/FTP UL	115275	HEC-Elektronik	RJ45 01,50m Cat.5 S/FTP UL	===SPS+SR01-W-10K1.X	=SPS/1.1;=SPS/2.1
228	1	Cable-PATCH	Patchkabel Cat.5 S/FTP UL	109829	HEC-Elektronik	RJ45 01,00m Cat.5 S/FTP UL	===SPS+SR01-W-300K2.	=SPS/1.4

Lista de artículos

SON_Artikel-Stk-Liste_01

N.º corr..	Cantidad	Designación	Número de artículo	ABS	Fabricante	Fabricante	IME	Hoja
229	1	Cable de bus	DP-BUS 5pol.M12 Sti/00° B-cod. SKett	113171	DUMMY		===SPS+SR01-W-9R1	=SPS/11.7
230	1	Cable-PATCH	Patchkabel Cat.5 S/FTP UL	109829	HEC-Elektronik	RJ45 01,00m Cat.5 S/FTP UL	===SPS+SR01-W-5X1.X1	=SPS/1.6
231	1	conmutador ethernet	FL MGUARD RS2000 TX/TX VPN	117915	Phönix Contact	2700642	===SPS+SR01-5X1	=SPS+SR01/5.2
232	1	conmutador ethernet	FL SWITCH SFN 5TX-PN	117541	Phönix Contact	2891151	===SPS+SR01-6X1	=SPS+SR01/6.1
233	1	Enchufe	7000-78261-000-0000	107000	Murr Elektronik	7000-78261-0000000	===SPS+MAG	=SPS+MAG/10.4
234	1	Acoplador de bus	Cube67+ BN-PN	115809	Murr Elektronik	56526	===SPS+MAG-10K1	=SPS+MAG/10.0
235	1	Resistencia terminal	7000-15041-0000000	107009	Murr Elektronik	7000-15041-0000000	===SPS+MAG-10K1-RBus	=SPS/20.2
236	1	Módulo de entradas analógicas	Cube67 AI4 E 4xM12(U)	109946	Murr Elektronik	56701	===SPS+MAG-20K1	=SPS+MAG/20.0
237	1	Módulo de entradas analógicas	Cube67 AI4 E 4xM12(U)	109946	Murr Elektronik	56701	===SPS+MAG-20K2	=SPS+MAG/20.2
238	1	Resistencia terminal	7000-15041-0000000	107009	Murr Elektronik	7000-15041-0000000	===SPS+MAG-20K2-RBus	=SPS/20.6
239	1	entra-salidas digitales	Cube67 DIO16 E 8xM12	109957	Murr Elektronik	56601	===SPS+MAG-30K1	=SPS+MAG/30.0
240	1	entra-salidas digitales	Cube67 DIO16 E 8xM12	109957	Murr Elektronik	56601	===SPS+MAG-30K2	=SPS+MAG/30.3
241	1	Resistencia terminal	7000-15041-0000000	107009	Murr Elektronik	7000-15041-0000000	===SPS+MAG-30K3-RBus	=SPS/20.6
242	1	entra-salidas digitales	Cube67 DIO8 E 8xM8	106963	Murr Elektronik	56621	===SPS+MAG-40K1	=SPS+MAG/40.0
243	1	Resistencia terminal	7000-15041-0000000	107009	Murr Elektronik	7000-15041-0000000	===SPS+MAG-40K1-RBus	=SPS/20.8
244	1	Enchufe	7000-46101-000-0000	109982	Murr Elektronik	7000-46101-0000000	===SPS+MAG-40K1-U1	=SPS/20.5
245	1	Cable de bus	7000-44711-7960500	117674	Murr Elektronik	7000-44711-7960500	===SPS+MAG-W-10K1.B	=SPS/1.5
246	1	Cable de bus	DP-BUS 5pol.M12 Sti/00° B-cod. SKett	113171	DUMMY		===SPS+MAG-W-2P1XIN-	=SPS/11.1
247	1	Cable de bus	DP-BUS 5pol.M12 Sti/00° B-cod. SKett	113171	DUMMY		===SPS+MAG-W-2P4XIN-	=SPS/11.3
248	1	Cable de bus	7000-46041-8020015	107003	Murr Elektronik	7000-46041-8020015	===SPS+MAG-1W-20K1	=SPS/20.3
249	1	Cable de bus	7000-46041-8020015	107003	Murr Elektronik	7000-46041-8020015	===SPS+MAG-1W-20K2	=SPS/20.5
250	1	Cable de bus	7000-46041-8020030	107004	Murr Elektronik	7000-46041-8020030	===SPS+MAG-1W-30K1	=SPS/20.1
251	1	Cable de bus	7000-46041-8020015	107003	Murr Elektronik	7000-46041-8020015	===SPS+MAG-1W-30K2	=SPS/20.3
252	1	Cable de bus	7000-46041-8020400	110524	Murr Elektronik	7000-46041-8020400	===SPS+MAG-1W-30K3	=SPS/20.5
253	1	Cable de bus	7000-46041-8020030	107004	Murr Elektronik	7000-46041-8020030	===SPS+MAG-1W-40K1	=SPS/20.4
254	1	Cable numerado	5x1,5²	101810	DUMMY		===SPS+MAG-2W-10K1	=SPS+MAG/10.5
255	1	Cable de bus	7000-15001-4141000	110586	Murr Elektronik	7000-15001-4141000	===SPS+MAG-2W-40K1	=SPS/20.6
256	1	Cable de bus	OP-88665	376661	Keyence	OP-88665	===SPS+ELB01-W-1B1	=SPS/2.2
257	1	Cable de bus	OP-88665	376661	Keyence	OP-88665	===SPS+ELB01-W-2B1	=SPS/2.4
258	1	entra-salidas digitales	Cube67 DIO16 E 8xM12	109957	Murr Elektronik	56601	===SPS+AF01-30K3	=SPS+MAG/30.5
259	1	Cable-PATCH	Patchkabel Cat.5 S/FTP UL	109830	HEC-Elektronik	RJ45 03,00m Cat.5 S/FTP UL	===SPS+BED-W-10A1.X1	=SPS/1.2
260	1	Dispositivo de desconexión de seguridad	PZE X4	106415	Pilz	774585	===SIB+SR01-1A1	=SIB+SR01/1.2
261	1	Dispositivo de desconexión de seguridad	PZE X4	106415	Pilz	774585	===SIB+SR01-2A1	=SIB+SR01/2.2
262	1	Dispositivo de desconexión de seguridad	PZE X4	106415	Pilz	774585	===NA+SR01-1A1	=NA+SR01/1.2
263	1	Parada de emergencia Interruptor	3SB3000-1AA20	118353	Siemens	3SB3000-1AA20	===NA+BP01-1S1	=NA+MAG/1.1
264	1	collar de protección	3SB3921-0CG	118352	Siemens	3SB3921-0CG	===NA+BP01-1S1	=NA+MAG/1.1
265	1	Accesorios de fijación	3SB3901-0AB	101525	Siemens	3SB3901-0AB	===NA+BP01-1S1	=NA+MAG/1.1
266	1	Bloque de contactos	3SB3400-0M	114512	Siemens	3SB3400-0M	===NA+BP01-1S1	=NA+MAG/1.1

Lista de artículos

SON_Artikel-Stk-Liste_01

N.º corr..	Cantidad	Designación	Número de artículo	ABS	Fabricante	Fabricante	IME	Hoja
267	1	Parada de emergencia Interruptor	M22-PV	100779	Eaton	216876	===NA+BP01-1S1	=REPORT+BP01/1.1
268	1	Cable numerado	7x0,75²	101811	DUMMY		===NA+BP01-W-1S1	=NA+MAG/1.1
269	1	contactor auxiliar	3RH1140-1BB40	100877	Siemens	3RH1140-1BB40	===LV01+SR01-1K1	=LV01+MAG/1.8
270	1	Varistor	3RT1916-1BB00	100886	Siemens	3RT1916-1BB00	===LV01+SR01-1K1	=LV01+MAG/1.8
271	1	Cortina fotoeléctrica	miniTwin4	118068	Sick	1207102	===LV01+MAG-1B1.1	=LV01+MAG/1.0
272	1	Cortina fotoeléctrica	miniTwin4	118068	Sick	1207102	===LV01+MAG-1B2.1	=LV01+MAG/1.2
273	1	Interruptor de seguridad	BNS 260-02Z-ST-L	116397	Schmersal	101184377	===WT+MAG-1B1	=WT+MAG/1.1
274	1	Interruptor de seguridad	BPS 260-2	116344	Schmersal	101184396	===WT+MAG-1B1	=WT+MAG/1.1
275	1	Cable de sensor	4pol.M08 Bu/00° 05.00m 4adr.PUR	102577	DUMMY		===WT+MAG-W-1B1	=WT+MAG/1.1
276	1	Interruptor automático	5SY4106-6	101270	Siemens	5SY4106-6	===BEL+SR01-1F1	=BEL+SR01/1.1
277	1	Fusible	LOCC-Box-FB 7-6401	102588	Lütze	716401	===BEL+SR01-1F2	=BEL+SR01/1.4
278	1	contactor de potencia	3RT1016-1BB41	100873	Siemens	3RT1016-1BB41	===BEL+SR01-1Q1	=BEL+SR01/1.9
279	1	Varistor	3RT1916-1BB00	100886	Siemens	3RT1916-1BB00	===BEL+SR01-1Q1	=BEL+SR01/1.9
280	1	Fuente de alimentación	6EP1333-1LB00	116473	Siemens	6EP1333-1LB00	===BEL+SR01-1T1	=BEL+SR01/1.1
281	1	Lámpara LED	110814-12 LEANLED	XT118355	LED2WORK	110814-12	===BEL+ELB01-1E1	=BEL+SR01/1.4
282	1	Lámpara LED	110814-12 LEANLED	XT118355	LED2WORK	110814-12	===BEL+ELB01-1E2	=BEL+SR01/1.5
283	1	Lámpara LED	110814-12 LEANLED	XT118355	LED2WORK	110814-12	===BEL+ELB01-1E3	=BEL+SR01/1.7
284	1	Cable d.alimentación	5pol.M12 Bu/00° 10,00m 5adr.PVC OG	101386	DUMMY		===BEL+ELB01-W-1E1	=BEL+SR01/1.4
285	1	Cable d.alimentación	5pol.M12 Bu/00° 10,00m 5adr.PVC OG	101386	DUMMY		===BEL+ELB01-W-1E2	=BEL+SR01/1.5
286	1	Cable d.alimentación	5pol.M12 Bu/00° 10,00m 5adr.PVC OG	101386	DUMMY		===BEL+ELB01-W-1E3	=BEL+SR01/1.7
287	1	Cámara fotográfica	IV3-600MA	373520	Keyence	IV3-600MA	===TK+ELB01-1B1	=TK+ELB01/1.2
288	1	Ángulo de montaje	OP-88635	373516	Keyence	OP-88635	===TK+ELB01-1B1	=TK+ELB01/1.2
289	1	Lámpara LED	IV3-L6M	373519	Keyence	IV3-L6M	===TK+ELB01-1B1	=TK+ELB01/1.2
290	1	Cámara fotográfica	IV3-600MA	373520	Keyence	IV3-600MA	===TK+ELB01-2B1	=TK+ELB01/2.2
291	1	Ángulo de montaje	OP-88635	373516	Keyence	OP-88635	===TK+ELB01-2B1	=TK+ELB01/2.2
292	1	Lámpara LED	IV3-L6M	373519	Keyence	IV3-L6M	===TK+ELB01-2B1	=TK+ELB01/2.2
293	2	Cable d.alimentación		119744	Keyence	OP-87354	===TK+ELB01-1W1-1B1	=TK+ELB01/1.2;=TK+ELB01/
294	1	Enchufe	7000-41211-0000000	112214	Murr Elektronik	7000-41211-0000000	===TK+AF01-2?K1-XS3	=TK+AF01/2.1
295	1	Enchufe	7000-08331-0000000	106909	Murr Elektronik	7000-08331-0000000	===TK+AF01-2?K1-XS3-A	=TK+AF01/2.1
296	1	Enchufe	7000-08331-0000000	106909	Murr Elektronik	7000-08331-0000000	===TK+AF01-2?K1-XS3-B	=TK+AF01/2.2
297	1	Lichttaster	P1KY001	119164	Wenglor	P1KY001	===TK+AF01-1B1	=TK+AF01/1.1
298	1	Escáner óptico	BOS R020K-PS-RF11-00,2-S75	107439	Balluff	BOS020N	===TK+AF01-1B3	=TK+AF01/1.3
299	1	Escáner óptico	BOS R020K-PS-RF11-00,2-S75	107439	Balluff	BOS020N	===TK+AF01-1B4	=TK+AF01/1.5
300	1	Iniciador Inductivo	BES M12MC1-PSC10F-S04G	105762	Balluff	BES02WK	===TK+AF01-1B5	=TK+AF01/1.6
301	1	Iniciador Inductivo	BES M12MC1-PSC10F-S04G	105762	Balluff	BES02WK	===TK+AF01-1B6	=TK+AF01/1.7
302	1	Interruptor de cilindro	SME-10-SL-LED-24	105650	Festo	173212	===TK+AF01-4B1	=TK+AF01/4.6
303	1	Interruptor de cilindro	SME-10-SL-LED-24	105650	Festo	173212	===TK+AF01-4B2	=TK+AF01/4.6
304	1	Enchufe	7000-41211-0000000	112214	Murr Elektronik	7000-41211-0000000	===TK+AF01-4K1-XS3	=TK+AF01/4.5

Lista de artículos

SON_Artikel-Stk-Liste_01

N.º corr..	Cantidad	Designación	Número de artículo	ABS	Fabricante	Fabricante	IME	Hoja
305	1	Enchufe	7000-08331-0000000	106909	Murr Elektronik	7000-08331-0000000	===TK+AF01-4K1-XS3-A	=TK+AF01/4.5
306	1	Enchufe	7000-08331-0000000	106909	Murr Elektronik	7000-08331-0000000	===TK+AF01-4K1-XS3-B	=TK+AF01/4.7
307	1	Enchufe	7000-41211-0000000	112214	Murr Elektronik	7000-41211-0000000	===TK+AF01-30K3-XS0	=TK+AF01/1.0
308	1	Enchufe	7000-08331-0000000	106909	Murr Elektronik	7000-08331-0000000	===TK+AF01-30K3-XS0-A	=TK+AF01/1.0
309	1	Enchufe	7000-08331-0000000	106909	Murr Elektronik	7000-08331-0000000	===TK+AF01-30K3-XS0-B	=TK+AF01/1.2
310	1	Enchufe	7000-41211-0000000	112214	Murr Elektronik	7000-41211-0000000	===TK+AF01-30K3-XS1	=TK+AF01/1.3
311	1	Enchufe	7000-08331-0000000	106909	Murr Elektronik	7000-08331-0000000	===TK+AF01-30K3-XS1-A	=TK+AF01/1.3
312	1	Enchufe	7000-08331-0000000	106909	Murr Elektronik	7000-08331-0000000	===TK+AF01-30K3-XS1-B	=TK+AF01/1.4
313	1	Enchufe	7000-41211-0000000	112214	Murr Elektronik	7000-41211-0000000	===TK+AF01-30K3-XS2	=TK+AF01/1.6
314	1	Enchufe	7000-08331-0000000	106909	Murr Elektronik	7000-08331-0000000	===TK+AF01-30K3-XS2-A	=TK+AF01/1.6
315	1	Enchufe	7000-08331-0000000	106909	Murr Elektronik	7000-08331-0000000	===TK+AF01-30K3-XS2-B	=TK+AF01/1.7
316	1	Boquilla de succión de vacío	VADMI-95-LS-P	110574	Festo	OT-FESTO008294	===TK+AF01-2Q1	=TK+AF01/2.1
317	1	Boquilla de succión de vacío	VADMI-95-LS-P	110574	Festo	OT-FESTO008294	===TK+AF01-3Q1	=TK+AF01/3.1
318	1	Válvula					===TK+AF01-4Q1	=TK+AF01/4.1
319	1	Cable de sensor	4pol.M08 Bu/00° 05.00m 4adr.PUR	102577	DUMMY		===TK+AF01-W-1B1	=TK+AF01/1.1
320	1	Cable de sensor	4pol.M08 Bu/00° 05.00m 4adr.PUR	102577	DUMMY		===TK+AF01-W-1B3	=TK+AF01/1.3
321	1	Cable de sensor	4pol.M08 Bu/00° 05.00m 4adr.PUR	102577	DUMMY		===TK+AF01-W-1B4	=TK+AF01/1.5
322	1	Cable de sensor	4pol.M12 Bu/00° 10,00m 4adr.PUR	102580	DUMMY		===TK+AF01-W-1B5	=TK+AF01/1.6
323	1	Cable de sensor	4pol.M12 Bu/00° 10,00m 4adr.PUR	102580	DUMMY		===TK+AF01-W-1B6	=TK+AF01/1.7
324	1	Cable de sensor	3pol.M08 Bu/00° 05.00m 3adr.PUR	102339	DUMMY		===TK+AF01-4W1-1B1	=TK+AF01/4.6
325	1	Cable de sensor	3pol.M08 Bu/00° 05.00m 3adr.PUR	102339	DUMMY		===TK+AF01-4W1-1B2	=TK+AF01/4.6
326	1	Cable de sensor	3pol.M08 Bu/00° 05.00m 3adr.PUR	102339	DUMMY		===TK+AF01-4W1-1Q1a	=TK+AF01/4.1
327	1	Interruptor de cilindro	D-A93-M8 (F)	XT105658	SMC	D-A93-M8 (F)	===ST01+MAG-1B1	=ST01+MAG/1.4
328	1	Interruptor de cilindro	D-A93-M8 (F)	XT105658	SMC	D-A93-M8 (F)	===ST01+MAG-1B2	=ST01+MAG/1.6
329	1	Enchufe	7000-08331-0000000	106909	Murr Elektronik	7000-08331-0000000	===ST01+MAG-30K3-XS0	=ST01+MAG/1.1
330	1	Enchufe	7000-08331-0000000	106909	Murr Elektronik	7000-08331-0000000	===ST01+MAG-30K3-XS0	=ST01+MAG/1.2
331	1	Enchufe	7000-41211-0000000	112214	Murr Elektronik	7000-41211-0000000	===ST01+MAG-30K3-XS6	=ST01+MAG/1.1
332	1	Enchufe	7000-41211-0000000	112214	Murr Elektronik	7000-41211-0000000	===ST01+MAG-30K3-XS7	=ST01+MAG/1.4
333	1	Enchufe	7000-08331-0000000	106909	Murr Elektronik	7000-08331-0000000	===ST01+MAG-30K3-XS7	=ST01+MAG/1.4
334	1	Enchufe	7000-08331-0000000	106909	Murr Elektronik	7000-08331-0000000	===ST01+MAG-30K3-XS7	=ST01+MAG/1.6
335	1	Enchufe	7000-08331-0000000	106909	Murr Elektronik	7000-08331-0000000	===ST01+MAG-40K1-XS3	=ST01+MAG/2.1
336	1	Cable de sensor	3pol.M08 Bu/00° 05.00m 3adr.PUR	102339	DUMMY		===ST01+MAG-W-1B1	=ST01+MAG/1.4
337	1	Cable de sensor	3pol.M08 Bu/00° 05.00m 3adr.PUR	102339	DUMMY		===ST01+MAG-W-1B2	=ST01+MAG/1.6
338	1	Cable d.alimentación	KMEB-1-24-5-LED	105425	Festo	151689	===ST01+MAG-W-1Q1a	=ST01+MAG/1.1
339	1	Cable d.alimentación	KMEB-1-24-5-LED	105425	Festo	151689	===ST01+MAG-W-1Q1b	=ST01+MAG/1.2
340	1	Cable d.alimentación	KMEB-1-24-5-LED	105425	Festo	151689	===ST01+MAG-W-2Q1	=ST01+MAG/2.1
341	1						===VI01+MAG-1K1-V3	=VI01+MAG/1.3
342	1						===VI01+MAG-1K1-V4	=VI01+MAG/1.4

Lista de artículos

SON_Artikel-Stk-Liste_01

N.º corr..	Cantidad	Designación	Número de artículo	ABS	Fabricante	Fabricante	IME	Hoja
343	1						===VI01+MAG-1K1-V6	=VI01+MAG/1.6
344	1	Cable d.alimentación	KMP3-25P-16-5	105481	Festo	18624	===VI01+MAG-1W1	=VI01+MAG/1.1
345	1	Interruptor de cilindro	SME-8-S-LED-24	105651	Festo	150857	===NH+KP01-1B1	=NH+KP01/1.3
346	1	Interruptor de cilindro	SME-8-S-LED-24	105651	Festo	150857	===NH+KP01-1B2	=NH+KP01/1.4
347	1	Interruptor de cilindro	SME-8-S-LED-24	105651	Festo	150857	===NH+KP01-1B4	=NH+KP01/1.6
348	1	Enchufe	7000-41211-0000000	112214	Murr Elektronik	7000-41211-0000000	===NH+KP01-30K2-XS0	=NH+KP01/1.3
349	1	Enchufe	7000-08331-0000000	106909	Murr Elektronik	7000-08331-0000000	===NH+KP01-30K2-XS0-	=NH+KP01/1.3
350	1	Enchufe	7000-08331-0000000	106909	Murr Elektronik	7000-08331-0000000	===NH+KP01-30K2-XS0-	=NH+KP01/1.4
351	1	Enchufe	7000-41211-0000000	112214	Murr Elektronik	7000-41211-0000000	===NH+KP01-30K2-XS1	=NH+KP01/1.5
352	1	Enchufe	7000-08331-0000000	106909	Murr Elektronik	7000-08331-0000000	===NH+KP01-30K2-XS1-	=NH+KP01/1.6
353	1	Válvula	CPE18-M1H-5LS-1/4	113706	Festo	163146	===NH+KP01-1Q1	=NH+KP01/1.1
354	1	Cable de sensor	3pol.M08 Bu/00° 05.00m 3adr.PUR	102339	DUMMY		===NH+KP01-W-1B1	=NH+KP01/1.3
355	1	Cable de sensor	3pol.M08 Bu/00° 05.00m 3adr.PUR	102339	DUMMY		===NH+KP01-W-1B2	=NH+KP01/1.4
356	1	Cable de sensor	3pol.M08 Bu/00° 05.00m 3adr.PUR	102339	DUMMY		===NH+KP01-W-1B4	=NH+KP01/1.6
357	1	Enchufe	7000-08331-0000000	106909	Murr Elektronik	7000-08331-0000000	===KUE+KP01-40K1-XS0	=KUE+KP01/1.1
358	1	Cable d.alimentación	KMEB-1-24-5-LED	105425	Festo	151689	===KUE+KP01-W-1Q1	=KUE+KP01/1.1
359	1	Interruptor automático	5SY4116-6	101277	Siemens	5SY4116-6	===GEN+SR01-1F1	=GEN+GEN01/1.1
360	1	Interruptor automático	5SY4116-6	101277	Siemens	5SY4116-6	===GEN+SR01-3F1	=GEN+GEN01/3.1
361	1	Interruptor automático	5SY4116-6	101277	Siemens	5SY4116-6	===GEN+SR01-5F1	=GEN+GEN01/5.1
362	1	Generator	USG14MD-35/800 Profibus	106770	Sonotronic	USG14MD-35/800 Profibus	===GEN+GEN01-1G1	=GEN+GEN01/1.1
363	1	Conector de bus	BC-P-G-M12	113167	Provertha	40-1191122	===GEN+GEN01-1G1-1X	=SPS/10.3
364	1	Generator	USG14MD-35/800 Profibus	106770	Sonotronic	USG14MD-35/800 Profibus	===GEN+GEN01-2G1	=GEN+GEN01/2.1
365	1	Conector de bus	BC-P-G-M12	113167	Provertha	40-1191122	===GEN+GEN01-2G1-2X	=SPS/10.4
366	1	Generator	USG14MD-35/800 Profibus	106770	Sonotronic	USG14MD-35/800 Profibus	===GEN+GEN01-3G1	=GEN+GEN01/3.1
367	1	Conector de bus	BC-P-G-M12	113167	Provertha	40-1191122	===GEN+GEN01-3G1-3X	=SPS/10.6
368	1	Conector de bus	BC-P-G-M12	113167	Provertha	40-1191122	===GEN+GEN01-3G1-4X	=SPS/10.7
369	1	Generator	USG14MD-35/800 Profibus	106770	Sonotronic	USG14MD-35/800 Profibus	===GEN+GEN01-4G1	=GEN+GEN01/4.1
370	1	Generator	USG14MD-35/800 Profibus	106770	Sonotronic	USG14MD-35/800 Profibus	===GEN+GEN01-5G1	=GEN+GEN01/5.1
371	1	Conector de bus	BC-P-G-M12	113167	Provertha	40-1191122	===GEN+GEN01-5G1-5X	=SPS/10.3
372	1	Generator	USG14MD-35/800 Profibus	106770	Sonotronic	USG14MD-35/800 Profibus	===GEN+GEN01-6G1	=GEN+GEN01/6.1
373	1	Conector de bus	BC-P-G-M12	113167	Provertha	40-1191122	===GEN+GEN01-6G1-6X	=SPS/10.5
374	1	Soporte de módulos	BGTR 42TE-14TEx3-3	106808	Sonotronic		===GEN+GEN01-U2	=REPORT+GEN01/1:4
375	4	Tuerca de celda	409131652	102643	Intermas	409131652	===GEN+GEN01-U2	=REPORT+GEN01/1:4
376	4	Seguro de tornillos	409074387	102645	Intermas	409074387	===GEN+GEN01-U2	=REPORT+GEN01/1:4
377	4	Tornillo	M6x16 -H -4.8 -vernickelt	102642	DIN 7985		===GEN+GEN01-U2	=REPORT+GEN01/1:4
378	4	spacer	FL 20x20x15	104954	Sonotronic	527.849.4	===GEN+GEN01-U2	=REPORT+GEN01/1:4
379	1	Soporte de módulos	BGTR 42TE-14TEx3-3	106808	Sonotronic		===GEN+GEN01-1U1	=REPORT+GEN01/1:5
380	4	Tuerca de celda	409131652	102643	Intermas	409131652	===GEN+GEN01-1U1	=REPORT+GEN01/1:5

Lista de artículos

SON_Artikel-Stk-Liste_01

N.º corr..	Cantidad	Designación	Número de artículo	ABS	Fabricante	Fabricante	IME	Hoja
381	4	Seguro de tornillos	409074387	102645	Intermas	409074387	===GEN+GEN01-1U1	=REPORT+GEN01/1:5
382	4	Tornillo	M6x16 -H -4.8 -vernickelt	102642	DIN 7985		===GEN+GEN01-1U1	=REPORT+GEN01/1:5
383	4	spacer	FL 20x20x15	104954	Sonotronic	527.849.4	===GEN+GEN01-1U1	=REPORT+GEN01/1:5
384	1	Cable de bus	DP-BUS 5pol.M12 Bu/00° B-cod. SKett	113170	DUMMY		===GEN+GEN01-W-1G1	=SPS/10.3
385	1	Cable de bus	77-4330-4329-60702-0100	XT113169	Binder	7743304329607020100	===GEN+GEN01-W-2G1	=SPS/10.4
386	1	Cable de bus	77-4330-4329-60702-0100	XT113169	Binder	7743304329607020100	===GEN+GEN01-W-3G1	=SPS/10.6
387	1	Cable de bus	77-4330-4329-60702-0100	XT113169	Binder	7743304329607020100	===GEN+GEN01-W-4G1	=SPS/10.7
388	1	Cable de bus	77-4330-4329-60702-0100	XT113169	Binder	7743304329607020100	===GEN+GEN01-W-5G1	=SPS/10.3
389	1	Cable de bus	77-4330-4329-60702-0100	XT113169	Binder	7743304329607020100	===GEN+GEN01-W-6G1	=SPS/10.5
390	1	Cable de bus	77-4330-4329-60702-0100	XT113169	Binder	7743304329607020100	===GEN+GEN01-W-7G1	=SPS/10.6
391	1	Cable numerado	3x1,5²	101807	DUMMY		===GEN+GEN01-1W-1G1	=GEN+GEN01/1.1
392	1	Cable numerado	3x1,5²	101807	DUMMY		===GEN+GEN01-1W-2G1	=GEN+GEN01/2.1
393	1	Cable numerado	3x1,5²	101807	DUMMY		===GEN+GEN01-1W-3G1	=GEN+GEN01/3.1
394	1	Cable numerado	3x1,5²	101807	DUMMY		===GEN+GEN01-1W-4G1	=GEN+GEN01/4.1
395	1	Cable numerado	3x1,5²	101807	DUMMY		===GEN+GEN01-1W-5G1	=GEN+GEN01/5.1
396	1	Cable numerado	3x1,5²	101807	DUMMY		===GEN+GEN01-1W-6G1	=GEN+GEN01/6.1
397	1	Cable de sensor	3pol.M08 Bu/00° 10.00m 3adr.PUR	102368	DUMMY		===GEN+GEN01-2W-1G1	=GEN+GEN01/1.1
398	1	Cable de sensor	3pol.M08 Bu/00° 10.00m 3adr.PUR	102368	DUMMY		===GEN+GEN01-2W-2G1	=GEN+GEN01/2.1
399	1	Cable de sensor	3pol.M08 Bu/00° 10.00m 3adr.PUR	102368	DUMMY		===GEN+GEN01-2W-3G1	=GEN+GEN01/3.1
400	1	Cable de sensor	3pol.M08 Bu/00° 10.00m 3adr.PUR	102368	DUMMY		===GEN+GEN01-2W-4G1	=GEN+GEN01/4.1
401	1	Cable de sensor	3pol.M08 Bu/00° 10.00m 3adr.PUR	102368	DUMMY		===GEN+GEN01-2W-5G1	=GEN+GEN01/5.1
402	1	Cable de sensor	3pol.M08 Bu/00° 10.00m 3adr.PUR	102368	DUMMY		===GEN+GEN01-2W-6G1	=GEN+GEN01/6.1
403	1	Cable AF	Coaxial-RG58	100004	Lapp	2170000	===GEN+GEN01-3W-1G1	=GEN+GEN01/1.8
404	1	Cable AF	Coaxial-RG58	100004	Lapp	2170000	===GEN+GEN01-3W-2G1	=GEN+GEN01/2.8
405	1	Cable AF	Coaxial-RG58	100004	Lapp	2170000	===GEN+GEN01-3W-3G1	=GEN+GEN01/3.8
406	1	Cable AF	Coaxial-RG58	100004	Lapp	2170000	===GEN+GEN01-3W-4G1	=GEN+GEN01/4.8
407	1	Cable AF	Coaxial-RG58	100004	Lapp	2170000	===GEN+GEN01-3W-5G1	=GEN+GEN01/5.8
408	1	Cable AF	Coaxial-RG58	100004	Lapp	2170000	===GEN+GEN01-3W-6G1	=GEN+GEN01/6.8
409	1	Interruptor de cilindro	P8S-GRCHX	116111	Parker	P8S-GRCHX	===VE+KP01-1B1	=VE+KP01/1.4
410	1	Transductor de desplazamiento	WIM45-UNTL-LIU5X2-0,3-PSG4M	107404	Turck	1536620	===VE+KP01-1B2	=VE+KP01/1.6
411	1	Angulo de fijación	KLDT-UNT3	107405	Turck	6913352	===VE+KP01-1B2	=VE+KP01/1.6
412	1	Interruptor de cilindro	P8S-GRCHX	116111	Parker	P8S-GRCHX	===VE+KP01-2B1	=VE+KP01/2.4
413	1	Transductor de desplazamiento	WIM45-UNTL-LIU5X2-0,3-PSG4M	107404	Turck	1536620	===VE+KP01-2B2	=VE+KP01/2.6
414	1	Angulo de fijación	KLDT-UNT3	107405	Turck	6913352	===VE+KP01-2B2	=VE+KP01/2.6
415	1	Interruptor de cilindro	P8S-GRCHX	116111	Parker	P8S-GRCHX	===VE+KP01-3B1	=VE+KP01/3.4
416	1	Transductor de desplazamiento	WIM45-UNTL-LIU5X2-0,3-PSG4M	107404	Turck	1536620	===VE+KP01-3B2	=VE+KP01/3.6
417	1	Angulo de fijación	KLDT-UNT3	107405	Turck	6913352	===VE+KP01-3B2	=VE+KP01/3.6
418	1	Interruptor de cilindro	P8S-GRCHX	116111	Parker	P8S-GRCHX	===VE+KP01-4B1	=VE+KP01/4.4

Lista de artículos

SON_Artikel-Stk-Liste_01

N.º corr..	Cantidad	Designación	Número de artículo	ABS	Fabricante	Fabricante	IME	Hoja
419	1	Transductor de desplazamiento	WIM45-UNTL-LIU5X2-0,3-PSG4M	107404	Turck	1536620	===VE+KP01-4B2	=VE+KP01/4.6
420	1	Angulo de fijación	KLDT-UNT3	107405	Turck	6913352	===VE+KP01-4B2	=VE+KP01/4.6
421	1	Interruptor de cilindro	P8S-GRCHX	116111	Parker	P8S-GRCHX	===VE+KP01-5B1	=VE+KP01/5.4
422	1	Transductor de desplazamiento	WIM45-UNTL-LIU5X2-0,3-PSG4M	107404	Turck	1536620	===VE+KP01-5B2	=VE+KP01/5.6
423	1	Angulo de fijación	KLDT-UNT3	107405	Turck	6913352	===VE+KP01-5B2	=VE+KP01/5.6
424	1	Interruptor de cilindro	P8S-GRCHX	116111	Parker	P8S-GRCHX	===VE+KP01-6B1	=VE+KP01/6.4
425	1	Transductor de desplazamiento	WIM45-UNTL-LIU5X2-0,3-PSG4M	107404	Turck	1536620	===VE+KP01-6B2	=VE+KP01/6.6
426	1	Angulo de fijación	KLDT-UNT3	107405	Turck	6913352	===VE+KP01-6B2	=VE+KP01/6.6
427	1	Enchufe	333203	109925	Murr Elektronik	333203	===VE+KP01-20K1-XS0	=VE+KP01/1.6
428	1	Enchufe	333203	109925	Murr Elektronik	333203	===VE+KP01-20K1-XS1	=VE+KP01/2.6
429	1	Enchufe	333203	109925	Murr Elektronik	333203	===VE+KP01-20K1-XS2	=VE+KP01/3.6
430	1	Enchufe	333203	109925	Murr Elektronik	333203	===VE+KP01-20K1-XS3	=VE+KP01/4.6
431	1	Enchufe	333203	109925	Murr Elektronik	333203	===VE+KP01-20K2-XS0	=VE+KP01/5.6
432	1	Enchufe	333203	109925	Murr Elektronik	333203	===VE+KP01-20K2-XS1	=VE+KP01/6.6
433	1	Enchufe	7000-41211-0000000	112214	Murr Elektronik	7000-41211-0000000	===VE+KP01-30K1-XS0	=VE+KP01/1.4
434	1	Enchufe	7000-08331-0000000	106909	Murr Elektronik	7000-08331-0000000	===VE+KP01-30K1-XS0-A	=VE+KP01/1.4
435	1	Enchufe	7000-08331-0000000	106909	Murr Elektronik	7000-08331-0000000	===VE+KP01-30K1-XS0-B	=VE+KP01/2.4
436	1	Enchufe	7000-08331-0000000	106909	Murr Elektronik	7000-08331-0000000	===VE+KP01-30K1-XS1-A	=VE+KP01/3.4
437	1	Enchufe	7000-08331-0000000	106909	Murr Elektronik	7000-08331-0000000	===VE+KP01-30K1-XS1-B	=VE+KP01/4.4
438	1	Enchufe	7000-41211-0000000	112214	Murr Elektronik	7000-41211-0000000	===VE+KP01-30K1-XS2	=VE+KP01/5.4
439	1	Enchufe	7000-08331-0000000	106909	Murr Elektronik	7000-08331-0000000	===VE+KP01-30K1-XS2-A	=VE+KP01/5.4
440	1	Enchufe	7000-08331-0000000	106909	Murr Elektronik	7000-08331-0000000	===VE+KP01-30K1-XS2-B	=VE+KP01/6.4
441	1	Cable de sensor	3pol.M08 Bu/00° 05.00m 3adr.PUR	102339	DUMMY		===VE+KP01-W-1B1	=VE+KP01/1.4
442	1	Cable de sensor	4pol.M08 Bu/00° 05.00m 4adr.PUR	102577	DUMMY		===VE+KP01-W-1B2	=VE+KP01/1.6
443	1	Cable de sensor	3pol.M08 Bu/00° 05.00m 3adr.PUR	102339	DUMMY		===VE+KP01-W-2B1	=VE+KP01/2.4
444	1	Cable de sensor	4pol.M08 Bu/00° 05.00m 4adr.PUR	102577	DUMMY		===VE+KP01-W-2B2	=VE+KP01/2.6
445	1	Cable de sensor	3pol.M08 Bu/00° 05.00m 3adr.PUR	102339	DUMMY		===VE+KP01-W-3B1	=VE+KP01/3.4
446	1	Cable de sensor	4pol.M08 Bu/00° 05.00m 4adr.PUR	102577	DUMMY		===VE+KP01-W-3B2	=VE+KP01/3.6
447	1	Cable de sensor	3pol.M08 Bu/00° 05.00m 3adr.PUR	102339	DUMMY		===VE+KP01-W-4B1	=VE+KP01/4.4
448	1	Cable de sensor	4pol.M08 Bu/00° 05.00m 4adr.PUR	102577	DUMMY		===VE+KP01-W-4B2	=VE+KP01/4.6
449	1	Cable de sensor	3pol.M08 Bu/00° 05.00m 3adr.PUR	102339	DUMMY		===VE+KP01-W-5B1	=VE+KP01/5.4
450	1	Cable de sensor	4pol.M08 Bu/00° 05.00m 4adr.PUR	102577	DUMMY		===VE+KP01-W-5B2	=VE+KP01/5.6
451	1	Cable de sensor	3pol.M08 Bu/00° 05.00m 3adr.PUR	102339	DUMMY		===VE+KP01-W-6B1	=VE+KP01/6.4
452	1	Cable de sensor	4pol.M08 Bu/00° 05.00m 4adr.PUR	102577	DUMMY		===VE+KP01-W-6B2	=VE+KP01/6.6
453	1	Soporte de módulos	BGTR 42TE-14TEx3-3	106808	Sonotronic		===2600+GEN01-1U1	=REPORT+GEN01/1

Lista de suma de artículos

SON_Artikel-Sum-Liste_01

N°. corriente	Cantidad	Designación	Número de tipo de articulo	Número de pedido de artículo	ERP	Fabricante
1	2					
2	1					
3	2 Stk	Interruptor de seguridad	JSD-TD1-330700	2TLA930005R0000	115969	ABB/Jokab Safety
4	2 Stk	Escáner óptico	BOS R020K-PS-RF11-00,2-S75	BOS020N	107439	Balluff
5	2 Stk	Iniciador Inductivo	BES M12MC1-PSC10F-S04G	BES02WK	105762	Balluff
6	1 Stk	Anschlusskabel	USB St(A)-Bu(A) 1,00m	4086250	103169	Bechtle
7	2 Stk	Enchufe	99143682405	99143682405	118406	Binder
8	2 Stk	Enchufe	99143782405	99143782405	118407	Binder
9	6 Stk	Cable de bus	77-4330-4329-60702-0100	7743304329607020100	XT113169	Binder
10	1 Stk	Caja de enchufe	CC532/6h	62880	109156	Ceekon
11	8 Stk	Tornillo	M6x16 -H -4.8 -vernickelt		102642	DIN 7985
12	2 m	Cable numerado	3x1² OG f.Vlg		101870	DUMMY
13	1 m	Cable numerado	5x6²		105541	DUMMY
14	3 m	Cable numerado	3x0,75²		XT101474	DUMMY
15	3 Stk	Cable de sensor	4pol.M12 Bu/00° 10,00m 4adr.PUR		102580	DUMMY
16	2 m	Cable numerado	7x0,75²		101811	DUMMY
17	7 Stk	Cable de sensor	3pol.M08 Bu/00° 10.00m 3adr.PUR		102368	DUMMY
18	1 m	Cable numerado	3x1,5² OG f.Vlg		101871	DUMMY
19	2 Stk	Cable de sensor	4pol.M12 Bu/90° 10,00m 4adr.PUR		113449	DUMMY
20	1 m	Cable numerado	18x0,75²		101821	DUMMY
21	1 m	Cable numerado	12x0,75²		101817	DUMMY
22	3 Stk	Cable de bus	DP-BUS 5pol.M12 Sti/00° B-cod. SKett		113171	DUMMY
23	1 m	Cable numerado	5x1,5²		101810	DUMMY
24	10 Stk	Cable de sensor	4pol.M08 Bu/00° 05.00m 4adr.PUR		102577	DUMMY
25	3 Stk	Cable d.alimentación	5pol.M12 Bu/00° 10,00m 5adr.PVC OG		101386	DUMMY
26	14 Stk	Cable de sensor	3pol.M08 Bu/00° 05.00m 3adr.PUR		102339	DUMMY
27	1 Stk	Cable de bus	DP-BUS 5pol.M12 Bu/00° B-cod. SKett		113170	DUMMY
28	6 Stk	Cable numerado	3x1,5²		101807	DUMMY

Lista de suma de artículos

SON_Artikel-Sum-Liste_01

N°. corriente	Cantidad	Designación	Número de tipo de articulo	Número de pedido de artículo	ERP	Fabricante
29	1 Stk	Tapón ciego	M22S-B	216390	105667	Eaton
30	1 Stk	Tecla luminosa	M22-DL-G	216927	100748	Eaton
31	1 Stk	Interruptor de llave	M22-WS		101904	Eaton
32	1 Stk	Tecla luminosa	M22-DL-B	216931	100751	Eaton
33	1 Stk	Parada de emergencia Interruptor	M22-PV	216876	100779	Eaton
34	1 Stk	presostato	PEV-1/4-B	10773	101616	Festo
35	1 Stk	Druckschalter	SPBA-P2R-G18-W-M12-0,25x	8000033	--MKon	Festo
36	5 Stk	Cable d.alimentación	KMEB-1-24-5-LED	151689	105425	Festo
37	2 Stk	Interruptor de cilindro	SME-10-SL-LED-24	173212	105650	Festo
38	2 Stk	Boquilla de succión de vacío	VADMI-95-LS-P	OT-FESTO008294	110574	Festo
39	1 Stk	Válvula				
40	1 Stk	Cable d.alimentación	KMP3-25P-16-5	18624	105481	Festo
41	3 Stk	Interruptor de cilindro	SME-8-S-LED-24	150857	105651	Festo
42	1 Stk	Válvula	CPE18-M1H-5LS-1/4	163146	113706	Festo
43	2 Stk	Cable-PATCH	Patchkabel Cat.5 S/FTP UL	RJ45 01,50m Cat.5 S/FTP UL	115275	HEC-Elektronik
44	2 Stk	Cable-PATCH	Patchkabel Cat.5 S/FTP UL	RJ45 01,00m Cat.5 S/FTP UL	109829	HEC-Elektronik
45	1 Stk	Cable-PATCH	Patchkabel Cat.5 S/FTP UL	RJ45 03,00m Cat.5 S/FTP UL	109830	HEC-Elektronik
46	0 Stk	Tarjeta de memória	SD 2GB	00055377	103220	Hama
47	8 Stk	Tuerca de celda	409131652	409131652	102643	Intermas
48	8 Stk	Seguro de tornillos	409074387	409074387	102645	Intermas
49	2 Stk	Cable de bus	OP-88665	OP-88665	376661	Keyence
50	2 Stk	Cámara fotográfica	IV3-600MA	IV3-600MA	373520	Keyence
51	2 Stk	Ángulo de montaje	OP-88635	OP-88635	373516	Keyence
52	2 Stk	Lámpara LED	IV3-L6M	IV3-L6M	373519	Keyence
53	2 Stk	Cable d.alimentación		OP-87354	119744	Keyence
54	1 Stk	Contador de piezas	HC77.61	3.550.401.351.061	104517	Kübler
55	3 Stk	Lámpara LED	110814-12 LEANLED	110814-12	XT118355	LED2WORK
56	6 m	Cable AF	Coaxial-RG58	2170000	100004	Lapp

Lista de suma de artículos

SON_Artikel-Sum-Liste_01

N°. corriente	Cantidad	Designación	Número de tipo de articulo	Número de pedido de artículo	ERP	Fabricante
57	6 Stk	Fusible	LOCC-Box-FB 7-6401	716401	102588	Lütze
58	1 Stk	Cubierta	H-P1	017253	100676	Eaton
59	1 Stk	Interruptor principal	P1-32/EA/SVB	053111	100609	Eaton
60	1 Stk	collar de protección	M22G-XGPV	271610	116278	Eaton
61	1 Stk	Interruptor de llave	M22-WRS	111788	100771	Eaton
62	1 Stk	Accesorios de fijación	M22-A	216374	100727	Eaton
63	1 Stk	Llave de codificación	M22-XC-Y	216407	100742	Eaton
64	1 Stk	Llave de codificación	M22-XC-R	216406	100743	Eaton
65	1 Stk	Bloque de contactos	M22-K10	216376	100691	Eaton
66	1 Stk	Caja de enchufe	67950	67950	100718	Murr Elektronik
67	1 Stk	Caja de enchufe	4000-68000-0020000	4000-68000-0020000	100717	Murr Elektronik
68	1 Stk	Carcasa de montaje	4000-68112-0000000	4000-68112-0000000	100243	Murr Elektronik
69	1 Stk	Enchufe	7000-78261-000-0000	7000-78261-0000000	107000	Murr Elektronik
70	1 Stk	Acoplador de bus	Cube67+ BN-PN	56526	115809	Murr Elektronik
71	4 Stk	Resistencia terminal	7000-15041-0000000	7000-15041-0000000	107009	Murr Elektronik
72	2 Stk	Módulo de entradas analógicas	Cube67 AI4 E 4xM12(U)	56701	109946	Murr Elektronik
73	3 Stk	entra-salidas digitales	Cube67 DIO16 E 8xM12	56601	109957	Murr Elektronik
74	1 Stk	entra-salidas digitales	Cube67 DIO8 E 8xM8	56621	106963	Murr Elektronik
75	1 Stk	Enchufe	7000-46101-000-0000	7000-46101-0000000	109982	Murr Elektronik
76	1 Stk	Cable de bus	7000-44711-7960500	7000-44711-7960500	117674	Murr Elektronik
77	3 Stk	Cable de bus	7000-46041-8020015	7000-46041-8020015	107003	Murr Elektronik
78	2 Stk	Cable de bus	7000-46041-8020030	7000-46041-8020030	107004	Murr Elektronik
79	1 Stk	Cable de bus	7000-46041-8020400	7000-46041-8020400	110524	Murr Elektronik
80	1 Stk	Cable de bus	7000-15001-4141000	7000-15001-4141000	110586	Murr Elektronik
81	11 Stk	Enchufe	7000-41211-0000000	7000-41211-0000000	112214	Murr Elektronik
82	25 Stk	Enchufe	7000-08331-0000000	7000-08331-0000000	106909	Murr Elektronik
83	6 Stk	Enchufe	333203	333203	109925	Murr Elektronik
84	5 Stk	Fijación de placa indicadora	BTK22,5	86441210	100729	Murr Plastik

Lista de suma de artículos

SON_Artikel-Sum-Liste_01

N°. corriente	Cantidad	Designación	Número de tipo de articulo	Número de pedido de artículo	ERP	Fabricante
85	5 Stk	Fijación de placa indicadora	KS15/27	86361010	100731	Murr Plastik
86	5 Stk	Fijación de placa indicadora	TA15/27	86441410	100732	Murr Plastik
87	6 Stk	Interruptor de cilindro	P8S-GRCHX	P8S-GRCHX	116111	Parker
88	1 Stk	Borne de conductor protector	GTF 76/48	3121025	112731	Phönix Contact
89	30 Stk	Soporte final	CLIPFIX 35	3022218	105043	Phönix Contact
90	29 Stk	Letrero de rotulación	KLM	1004306	105080	Phönix Contact
91	3 Stk	Borne de paso	ST 6	3031487	103435	Phönix Contact
92	4 Stk	Borne de paso	ST 6 BU	3031490	103441	Phönix Contact
93	6 Stk	Borne de conductor protector	ST 10-PE	3036136	103459	Phönix Contact
94	8 Stk	Borne de conductor protector	ST 2,5-PE	3031238	103445	Phönix Contact
95	16 Stk	Borne de paso	ST 2,5	3031212	103407	Phönix Contact
96	15 Stk	Borne de paso	ST 2,5 BU	3031225	103439	Phönix Contact
97	40 Stk	Borne de paso	ST 2,5-QUATTRO	3031306	103471	Phönix Contact
98	53 Stk	Borne de paso	STTB 2,5	3031270	103464	Phönix Contact
99	4 Stk	Borne de conductor protector	STTB 2,5-PE	3036026	103476	Phönix Contact
100	10 Stk	Borne de conductor protector	STS 2,5-TWIN-PE	3031733	103473	Phönix Contact
101	26 Stk	Borne de tres níveles	Z DIK 1,5	3006470	103463	Phönix Contact
102	6 Stk	Borne de paso	STI 2,5	3031924	103432	Phönix Contact
103	6 Stk	Borne seccionador N	STN 2,5	3031940	103466	Phönix Contact
104	6 Stk	Borne de conductor protector	STI 2,5-PE	3031937	103462	Phönix Contact
105	2 Stk	conmutador ethernet	FL SWITCH SFN 5TX-PN	2891151	117541	Phönix Contact
106	1 Stk	Resistencia terminal	PSI-TERMINATOR-PB	2313944	112474	Phönix Contact
107	1 Stk	conmutador ethernet	FL MGUARD RS2000 TX/TX VPN	2700642	117915	Phönix Contact
108	3 Stk	Dispositivo de desconexión de seguridad	PZE X4	774585	106415	Pilz
109	6 Stk	Conector de bus	BC-P-G-M12	40-1191122	113167	Provertha
110	1 Stk	Luz de armario	SZ 4155.010	SZ 4155.010	100693	Rittal
111	2 Stk	Ventilador	SK 3238.100	SK 3238.100	105302	Rittal
112	2 Stk	Reja de ventilación	SK 3238.200	SK 3238.200	105309	Rittal

Lista de suma de artículos

SON_Artikel-Sum-Liste_01

N°. corriente	Cantidad	Designación	Número de tipo de articulo	Número de pedido de artículo	ERP	Fabricante
113	1 Stk	Termostato	SK 3110.000	SK 3110.000	105981	Rittal
114	2 Stk	Interruptor de cilindro	D-A93-M8 (F)	D-A93-M8 (F)	XT105658	SMC
115	1 Stk	Interfaz de placas frontales	RQJ_USB	RQJ_USB	113998	Schlegel
116	1 Stk	Interruptor de seguridad	BNS 260-02Z-ST-L	101184377	116397	Schmersal
117	1 Stk	Interruptor de seguridad	BPS 260-2	101184396	116344	Schmersal
118	1 Stk	Dispositivo de desconexión de seguridad	FX3-CPU130002	1043784	112775	Sick
119	1 Stk	Borne de conexión	FX3-MPL000001	1043700	112780	Sick
120	1 Stk	Acoplador de bus	FX0-GPNT00000	1044074	116169	Sick
121	1 Stk	Módulo de entradas digitales	FX3-XTDI80002	1044124	112777	Sick
122	2 Stk	Módulo de entradas digitales	FX3-XTIO84002	1044125	112776	Sick
123	2 Stk	Cortina fotoeléctrica	miniTwin4	1207102	118068	Sick
124	2 Stk	Interruptor automático	5SY4104-7	5SY4104-7	101269	Siemens
125	1 Stk		3RV1031-4EA10	3RV1031-4EA10	101232	Siemens
126	1 Stk		3RV1902-1AP0	3RV1902-1AP0	100605	Siemens
127	1 Stk	Interruptor automático	5SY4102-7	5SY4102-7	101268	Siemens
128	1 Stk	Interruptor diferencial	5SV3342-6	5SV3342-6	118370	Siemens
129	1 Stk	Interruptor automático	5SY4110-6	5SY4110-6	101273	Siemens
130	2 Stk	Interruptor automático	5SY4106-6	5SY4106-6	101270	Siemens
131	1 Stk		3RV1021-1DA10	3RV1021-1DA10	111666	Siemens
132	1 Stk	Interruptor principal	3LD2203-0TK51	3LD2203-0TK51	103205	Siemens
133	1 Stk	Fuente de alimentación	6EP1434-2BA10	6EP1434-2BA10	XT102625_1	Siemens
134	1 Stk	Elemento de conexión	8WD44 08-0AE	8WD4408-0AE	100092	Siemens
135	1 Stk	Lámpara de aviso	8WD44 20-5AC	8WD4420-5AC	100089	Siemens
136	1 Stk	Lámpara de aviso	8WD44 20-5AB	8WD4420-5AB	100088	Siemens
137	1 Stk	Zumbador	8WD44 20-0FA	8WD4420-0FA	100090	Siemens
138	1 Stk	Relais	3TX7014-1BM00	3TX7014-1BM00	105805	Siemens
139	2 Stk	contactor de potencia	3RT1016-1BB41	3RT1016-1BB41	100873	Siemens
140	3 Stk	Varistor	3RT1916-1BB00	3RT1916-1BB00	100886	Siemens

Lista de suma de artículos

SON_Artikel-Sum-Liste_01

N°. corriente	Cantidad	Designación	Número de tipo de articulo	Número de pedido de artículo	ERP	Fabricante
141	1 Stk	Lámpara de aviso	3SB3400-1PC	3SB3400-1PC	102995	Siemens
142	1 Stk	Lámpara de aviso	3SB3400-1PD	3SB3400-1PD	102996	Siemens
143	1 Stk	Tecla luminosa	3SB3001-0AA41	3SB3001-0AA41	101818	Siemens
144	1 Stk	Letrero de rotulación		3SB1901-4MC	101958	Siemens
145	6 Stk	Bloque de contactos	3SB3400-0B	3SB3400-0B	101937	Siemens
146	5 Stk	Accesorios de fijación	3SB3901-0AB	3SB3901-0AB	101525	Siemens
147	2 Stk	Interruptor de llave	3SB3000-4LF11	3SB3000-4LF11	101895	Siemens
148	1 Stk	Tecla luminosa	3SB3001-0AA51	3SB3001-0AA51	101820	Siemens
149	1 Stk	Dispositivo de mando	6AV2124-0JC01-0AX0	6AV2124-0JC01-0AX0	116356	Siemens
150	1 Stk	Guía horizontal	6ES7390-1AE80-0AA0	6ES7390-1AE80-0AA0	111668	Siemens
151	1 Stk	CPU	6ES7315-2EH14-0AB0	6ES7315-2EH14-0AB0	110251	Siemens
152	1 Stk	Conector de bus	6ES7972-0BB12-0XA0	6ES7972-0BB12-0XA0	XT103738	Siemens
153	1 Stk	Tarjeta de memória	6ES7953-8LL31-0AA0	6ES7953-8LL31-0AA0	110249	Siemens
154	1 Stk	grupo de comunicacion	6GK7343-1CX10-0XE0	6GK7343-1CX10-0XE0	106839	Siemens
155	1 Stk	Módulo de entradas digitales	6ES7321-1BH02-0AA0	6ES7321-1BH02-0AA0	100067	Siemens
156	1 Stk	Enchufe	6ES7392-1BJ00-0AA0	6ES7392-1BJ00-0AA0	102548	Siemens
157	1 Stk	Módulo de salidas digitales	6ES7322-1BL00-0AA0	6ES7322-1BL00-0AA0	100070	Siemens
158	1 Stk	Enchufe	6ES7392-1BM01-0AA0	6ES7392-1BM01-0AA0	102550	Siemens
159	1 Stk	Alimentación eléctrica	6ES7307-1BA01-0AA0	6ES7307-1BA01-0AA0	102570	Siemens
160	1 Stk	Parada de emergencia Interruptor	3SB3000-1AA20	3SB3000-1AA20	118353	Siemens
161	1 Stk	collar de protección	3SB3921-0CG	3SB3921-0CG	118352	Siemens
162	1 Stk	Bloque de contactos	3SB3400-0M	3SB3400-0M	114512	Siemens
163	1 Stk	contactor auxiliar	3RH1140-1BB40	3RH1140-1BB40	100877	Siemens
164	1 Stk	Fuente de alimentación	6EP1333-1LB00	6EP1333-1LB00	116473	Siemens
165	3 Stk	Interruptor automático	5SY4116-6	5SY4116-6	101277	Siemens
166	6 Stk	Generator	USG14MD-35/800 Profibus	USG14MD-35/800 Profibus	106770	Sonotronic
167	3 Stk	Soporte de módulos	BGTR 42TE-14TEx3-3		106808	Sonotronic
168	8 Stk	spacer	FL 20x20x15	527.849.4	104954	Sonotronic

Lista de suma de artículos

SON_Artikel-Sum-Liste_01

N°. corriente	Cantidad	Designación	Número de tipo de articulo	Número de pedido de artículo	ERP	Fabricante
169	6 Stk	Transductor de desplazamiento	WIM45-UNTL-LIU5X2-0,3-PSG4M	1536620	107404	Turck
170	6 Stk	Angulo de fijación	KLDT-UNT3	6913352	107405	Turck
171	1 Stk	Lichttaster	P1KY001	P1KY001	119164	Wenglor

Plano de bornes

SON_Klemmenplan dynamisch_01

Regleta ==+SR01-30XT1

Texto de función	1	2	3	4	5	6	7	8	9	10	11	Designación (origen)	Punto de conexión	Designación de borne	Puentes	Punto de conexión PLC	Designación (destino)	Punto de conexión	11	10	9	8	7	6	5	4	3	2	1	Página / columna
Borne de separación de toma a tierra												===ALG+SR01-30T1	1-	1		GTF 76/48	==+SR01-XX0A0	13												=ALG+SR01/30

Regleta ==+SR01-XX0A0

Regleta de bornes delante de Interruptor principal

Texto de función	1	2	3	4	5	6	7	8	9	10	11	Designación (origen)	Punto de conexión	Designación de borne	Puentes	Punto de conexión PLC	Designación (destino)	Punto de conexión	11	10	9	8	7	6	5	4	3	2	1	Página / columna
1 ===ALG+SR01-W-XS0A0 PVC 5x6 mm²																														
2 ===ALG+SR01-W-22E1 PVC/OG 3x1 mm²																														
Alimentación	1											===ALG+SR01-XS0A0	L1	L1		ST 6	===ALG+SR01-10F1	1												=ALG+SR01/10
=	2											===ALG+SR01-XS0A0	L2	L2		ST 6	===ALG+SR01-10F1	3												=ALG+SR01/10
=	3											===ALG+SR01-XS0A0	L3	L3		ST 6	===ALG+SR01-10F1	5												=ALG+SR01/10
=	4											===ALG+SR01-XS0A0	N	4 N		ST 6 BU	===ALG+SR01-16F1	N												=ALG+SR01/10
=														5 N		ST 6 BU	==+SR01-XX0B0	7												=ALG+SR01/10
=														6 N		ST 6 BU														=ALG+SR01/10
=														7 N		ST 6 BU	===ALG+SR01-10F1	D2												=ALG+SR01/10
=	GN/YE											===ALG+SR01-XS0A0	PE	8 PE		ST 10-PE	===ALG+SR01-PE1	PE												=ALG+SR01/10
a tierra Simatic												===ALG+SR01-PE3	PE	9 PE		ST 10-PE	===ALG+SR01-PE2	PE												=ALG+SR01/11
a tierra Pared trasera												===ALG+SR01-PE5	PE	10PE		ST 10-PE	===ALG+SR01-PE4	PE												=ALG+SR01/11
a tierra Máquina abajo												===ALG+SR01-21X1	PE	11PE		ST 10-PE														=ALG+SR01/11
=	GN/YE											===ALG+SR01-22E1	PE	12PE		ST 10-PE	===ALG+SR01-30T1	PE												=ALG+SR01/11
=												==+SR01-XX10X1	7	13PE		ST 10-PE	==+SR01-30XT1	1												=ALG+SR01/11
=												===BED+BP02-10A1	PE	14PE		ST 2,5-PE	===SPS+SR01-4A1	7												=ALG+SR01/11

Celulosa Fabril S.A.	Numero de comisión 101.817.00	Instalación Máq.d.soldadura p.ultrasonidós	Comisión	denominacion Plano de bornes ==+SR01-30XT1 ==+SR01-XX0A0	SONOTRONIC ULTRASONICS TECHNOLOGY	==	Hoja
	Proyecto No 100_096_01				listas de producción	= REPORT	1
	FA-No. 9225739					++	
		numero de dibujo	Creado	modificado en la 22/01/2025 PBD	Esquema de bornes	+ KLP	
					+BOM/20 <- Ho...-> 2		152

SON_Normblatt_06

100_096_01 Cefa_ES

Plano de bornes

SON_Klemmenplan dynamisch_01

Regleta

==+SR01-XX0A0

Regleta de bornes delante de Interruptor principal

Texto de función	1	2	3	4	5	6	7	8	9	10	11	Designación (origen)	Punto de conexión	Designación de borne	Puentes	Punto de conexión PLC	Designación (destino)	Punto de conexión	11	10	9	8	7	6	5	4	3	2	1	Página / columna
a tierra Máquina abajo												===SPS+SR01-6X1	PE	15PE		ST 2,5-PE	===BEL+SR01-1T1	PE												=ALG+SR01/11

Regleta

==+SR01-XX0B0

Regleta de bornes despues de Interruptor principal

Texto de función	1	2	3	4	5	6	7	8	9	10	11	Designación (origen)	Punto de conexión	Designación de borne	Puentes	Punto de conexión PLC	Designación (destino)	Punto de conexión	11	10	9	8	7	6	5	4	3	2	1	Página / columna
Alimentación de tensión 400V despues de												===ALG+SR01-2F1	1	1		ST 2,5	===ALG+SR01-10Q1	2												=ALG+SR01/10
=												===ALG+SR01-30F1	1	2		ST 2,5														=ALG+SR01/10
=												===GEN+SR01-3F1	1	3		ST 2,5	===ALG+SR01-10Q1	4												=ALG+SR01/10
=												===ALG+SR01-30F1	3	4		ST 2,5														=ALG+SR01/10
=												===GEN+SR01-5F1	1	5		ST 2,5	===ALG+SR01-10Q1	6												=ALG+SR01/10
=												===ALG+SR01-30F1	5	6		ST 2,5														=ALG+SR01/10
N despues de interruptor principal														7 N		ST 2,5 BU	==+SR01-XX0A0	5												=ALG+SR01/10
=														8 N		ST 2,5 BU														=ALG+SR01/10
=												==+SR01-XXANZ	2	9 N		ST 2,5 BU														=ALG+SR01/10
=														10 N		ST 2,5 BU														=ALG+SR01/10
=														11 N		ST 2,5 BU														=ALG+SR01/10
=												==+SR01-XXGNS	2	12 N		ST 2,5 BU														=ALG+SR01/10

Plano de bornes

SON_Klemmenplan dynamisch_01

1	===ALG+SR01-W-24M1	PVC 3x1,5 mm²
2	===ALG+SR01-W-24M2	PVC 3x1,5 mm²
3		
4		
5		
6		
7		
8		
9		
10		
11		

Regleta

==+SR01-XX0B1

Regleta de bornes despues de Interruptor principal

Texto de función	1	2	3	4	5	6	7	8	9	10	11	Designación (origen)	Punto de conexión	Designación de borne	Puentes	Punto de conexión PLC	Designación (destino)	Punto de conexión	11	10	9	8	7	6	5	4	3	2	1	Página / columna
Ventilador Puerta del armario de distribución	1											===ALG+SR01-24M1	L	1		ST 2,5	===ALG+SR01-24S1	4												=ALG+SR01/24
Ventilador Puerta del armario de distribución		1										===ALG+SR01-24M2	L	4		ST 2,5														=ALG+SR01/24
Ventilador Puerta del armario de distribución	2											===ALG+SR01-24M1	N	2 N		ST 2,5 BU	==+SR01-XX0B0	8												=ALG+SR01/24
Ventilador Puerta del armario de distribución		2										===ALG+SR01-24M2	N	5 N		ST 2,5 BU														=ALG+SR01/24
Ventilador Puerta del armario de distribución	GN/YE											===ALG+SR01-24M1	PE	3 PE		ST 2,5-PE														=ALG+SR01/24
Ventilador Puerta del armario de distribución		GN/YE										===ALG+SR01-24M2	PE	6 PE		ST 2,5-PE														=ALG+SR01/24

1	===ALG+SR01-W-22E1	PVC/OG 3x1 mm²
2	===SPS+SR01-SPS-W-10T1	PVC/OG 3x1 mm²
3		
4		
5		
6		
7		
8		
9		
10		
11		

Regleta

==+SR01-XX0F1

Regleta de bornes delante de Interruptor principal despues de FI

1	===SPS+SR01-SPS-W-10T1	PVC/OG 3x1 mm²
2		
3		
4		
5		
6		
7		
8		
9		
10		
11		

Texto de función	1	2	3	4	5	6	7	8	9	10	11	Designación (origen)	Punto de conexión	Designación de borne	Puentes	Punto de conexión PLC	Designación (destino)	Punto de conexión	11	10	9	8	7	6	5	4	3	2	1	Página / columna
N despues de Interruptor de protección fallo de												===BEL+SR01-1T1	N	1 N		ST 2,5 BU	===ALG+SR01-16F1	N'												=ALG+SR01/16
=												===ALG+SR01-21X1	N	2 N		ST 2,5 BU														=ALG+SR01/16
=												==+SR01-XXBP01.1	2	3 N		ST 2,5 BU														=ALG+SR01/16
=	2											===ALG+SR01-22E1	N	4 N		ST 2,5 BU														=ALG+SR01/16
=												==+MAG-XX1	2	5 N		ST 2,5 BU														=ALG+SR01/16
=		2										===SPS+SR01-10T1	N	6 N		ST 2,5 BU														=ALG+SR01/16
=														7 N		ST 2,5 BU														=ALG+SR01/16
=														8 N		ST 2,5 BU														=ALG+SR01/16

SON_Normblatt_06

Celulosa Fabril S.A.	Numero de comisión 101.817.00	Instalación Máq.d.soldadura p.ultrasonidós	Comisión	denominacion Plano de bornes ==+SR01-XX0B1 ==+SR01-XX0F1	SONOTRONIC ULTRASONICS TECHNOLOGY		==	Hoja
	Proyecto No 100_096_01					listas de producción	= REPORT	3
	FA-No. 9225739						++	
						Esquema de bornes	+ KLP	
		numero de dibujo	Creado	modificado en la 09/12/2024 PBD		2 <- Ho...-> 4		152

Plano de bornes

SON_Klemmenplan dynamisch_01

Regleta ==+SR01-XX0F1

Regleta de bornes delante de Interruptor principal despues de FI

Texto de función	1	2	3	4	5	6	7	8	9	10	11	Designación (origen)	Punto de conexión	Designación de borne	Puentes	Punto de conexión PLC	Designación (destino)	Punto de conexión	11	10	9	8	7	6	5	4	3	2	1	Página / columna
														9 PE		ST 2,5-PE	===SPS+SR01-10T1	PE										GN/YE		=SPS+SR01/10

1	===SPS+SR01-SPS-W-10T1	PVC/OG 3x1 mm²

Regleta ==+SR01-XX0F3

Regleta de bornes delante de Interruptor principal despues de FI

1	===BEL+ELB01-W-1E1	5pol.M12 Bu/00° 5adr.PVC OG 5x0,34 mm² 10 m
2	===BEL+ELB01-W-1E2	5pol.M12 Bu/00° 5adr.PVC OG 5x0,34 mm² 10 m
3	===BEL+ELB01-W-1E3	5pol.M12 Bu/00° 5adr.PVC OG 5x0,34 mm² 10 m

Texto de función	1	2	3	4	5	6	7	8	9	10	11	Designación (origen)	Punto de conexión	Designación de borne	Puentes	Punto de conexión PLC	Designación (destino)	Punto de conexión	11	10	9	8	7	6	5	4	3	2	1	Página / columna
														1		ST 2,5	===BEL+SR01-1T1	-												=BEL+SR01/1
														2		ST 2,5														=BEL+SR01/1
														4 PE		ST 2,5-PE														=BEL+SR01/1
														3		ST 2,5														=BEL+SR01/1
Iluminación Zona de carga izquierda	BU											===BEL+ELB01-1E1	3	6		ST 2,5														=BEL+SR01/1
Iluminación Zona de carga derecha		BU										===BEL+ELB01-1E2	3	9		ST 2,5														=BEL+SR01/1
			BU									===BEL+ELB01-1E3	3	12		ST 2,5														=BEL+SR01/1
Iluminación Zona de carga izquierda	BN											===BEL+ELB01-1E1	1	5		ST 2,5	===BEL+SR01-1Q1	2												=BEL+SR01/1
Iluminación Zona de carga derecha		BN										===BEL+ELB01-1E2	1	8		ST 2,5														=BEL+SR01/1
			BN									===BEL+ELB01-1E3	1	11		ST 2,5														=BEL+SR01/1
Iluminación Zona de carga izquierda														7 PE		ST 2,5-PE														=BEL+SR01/1
Iluminación Zona de carga derecha														10PE		ST 2,5-PE														=BEL+SR01/1
														13PE		ST 2,5-PE														=BEL+SR01/1

Plano de bornes

SON_Klemmenplan dynamisch_01

Regleta

==+SR01-XX0V

Regleta de bornes 24V DC

Texto de función	1	2	3	4	5	6	7	8	9	10	11	Designación (origen)	Punto de conexión	Designación de borne	Puentes	Punto de conexión PLC	Designación (destino)	Punto de conexión	11	10	9	8	7	6	5	4	3	2	1	Página / columna
24V DC GND												===ALG+SR01-30T1	2-	1		ST 2,5-QUATTRO														=ALG+SR01/31
=														2																=ALG+SR01/31
=												===ALG+SR01-30F2	5	3																=ALG+SR01/31
=														4																=ALG+SR01/31
=												===NA+SR01-1A1	23	5		ST 2,5-QUATTRO														=ALG+SR01/31
=												===SIB+SR01-1A1	23	6																=ALG+SR01/31
=														7																=ALG+SR01/31
=														8																=ALG+SR01/31
=												==+SR01-XXSI	2	9		ST 2,5-QUATTRO														=ALG+SR01/31
=												==+SR01-XXIO	2	10																=ALG+SR01/31
=														11																=ALG+SR01/31
=														12																=ALG+SR01/31
=														13		ST 2,5-QUATTRO														=ALG+SR01/31
=														14																=ALG+SR01/31
=												===ALG+SR01-X50P1	2	15																=ALG+SR01/31
=												===ALG+SR01-X50P1	4	16																=ALG+SR01/31
=												==+SR01-XXBP01.2	2	17		ST 2,5-QUATTRO														=ALG+SR01/31
=														18																=ALG+SR01/31
=												==+SR01-XXBP02.2	2	19																=ALG+SR01/31
=												==+SR01-XXBP02.2	4	20																=ALG+SR01/31
=												===SIB+SR01-1A1	A2	21		ST 2,5-QUATTRO														=ALG+SR01/31
=												===BED+SR01-1Q1	A2	22																=ALG+SR01/31
=												===LV01+SR01-1K1	A2	23																=ALG+SR01/31
=												===BEL+SR01-1Q1	A2	24																=ALG+SR01/31
=												===SPS+SR01-300K1	A2	25		ST 2,5-QUATTRO														=ALG+SR01/31
=												===SPS+SR01-300K4	A2	26																=ALG+SR01/31
=												==+SR01-XXLV01	2	27																=ALG+SR01/31
=														28																=ALG+SR01/31
=												===SPS+SR01-11K2	X1:20	29		ST 2,5-QUATTRO														=ALG+SR01/31
=														30																=ALG+SR01/31

Celulosa Fabril S.A.	Numero de comisión 101.817.00	Instalación Máq.d.soldadura p.ultrasonidós	Comisión	denominacion Plano de bornes ==+SR01-XX0V	SONOTRONIC ULTRASONICS TECHNOLOGY	==
	Proyecto No 100_096_01				listas de producción	= REPORT
	FA-No. 9225739					++
		numero de dibujo	Creado	modificado en la 22/01/2025 PBD	Esquema de bornes	+ KLP

Hoja 5

4 <- Ho...-> 6 152

SON_Normblatt_06

100_096_01 Cefa_ES

Plano de bornes

SON_Klemmenplan dynamisch_01

Regleta

==+SR01-XX0V

Regleta de bornes 24V DC

Texto de función	1	2	3	4	5	6	7	8	9	10	11	Designación (origen)	Punto de conexión	Designación de borne	Puentes	Punto de conexión PLC	Designación (destino)	Punto de conexión	11	10	9	8	7	6	5	4	3	2	1	Página / columna
24V DC GND														31																=ALG+SR01/31
=														32																=ALG+SR01/31
=												==+ELB01-1XX1	2	33		ST 2,5-QUATTRO														=ALG+SR01/31
=												==+ELB01-1XX1	2	34																=ALG+SR01/31
=														35																=ALG+SR01/31
=														36																=ALG+SR01/31
=												===SPS+SR01-11K3	X1:10	37		ST 2,5-QUATTRO														=ALG+SR01/31
=												===SPS+SR01-11K3	X1:20	38																=ALG+SR01/31
=												===SPS+SR01-11K3	X1:30	39																=ALG+SR01/31
=														40																=ALG+SR01/31
=												==+SR01-XX10X1	1	41		ST 2,5-QUATTRO														=ALG+SR01/31
=														42																=ALG+SR01/31
=														43																=ALG+SR01/31
=														44																=ALG+SR01/31

Regleta

==+SR01-XX0V/6.30

Regleta de bornes 24V DC

Texto de función	1	2	3	4	5	6	7	8	9	10	11	Designación (origen)	Punto de conexión	Designación de borne	Puentes	Punto de conexión PLC	Designación (destino)	Punto de conexión	11	10	9	8	7	6	5	4	3	2	1	Página / columna
No emergencia - Parada 24V DC												===NA+SR01-1A1	24	1		ST 2,5-QUATTRO														=ALG+SR01/33
=														2																=ALG+SR01/33

Plano de bornes

SON_Klemmenplan dynamisch_01

Regleta

==+SR01-XX0V/6.30

Regleta de bornes 24V DC

Texto de función	1	2	3	4	5	6	7	8	9	10	11	Designación (origen)	Punto de conexión	Designación de borne	Puentes	Punto de conexión PLC	Designación (destino)	Punto de conexión	11	10	9	8	7	6	5	4	3	2	1	Página / columna
No emergencia - Parada 24V DC												==+SR01-XXBP01.2	6	3																=ALG+SR01/33
=														4																=ALG+SR01/33
=														5		ST 2,5-QUATTRO														=ALG+SR01/33
=														6																=ALG+SR01/33
=												==+SR01-XX10X1	6	7																=ALG+SR01/33
=														8																=ALG+SR01/33

Regleta

==+SR01-XX0V/7.10

Regleta de bornes 24V DC

Texto de función	1	2	3	4	5	6	7	8	9	10	11	Designación (origen)	Punto de conexión	Designación de borne	Puentes	Punto de conexión PLC	Designación (destino)	Punto de conexión	11	10	9	8	7	6	5	4	3	2	1	Página / columna
Seguridőd 24V DC												===SIB+SR01-1A1	24	1		ST 2,5-QUATTRO														=ALG+SR01/34
=														2																=ALG+SR01/34
=														3																=ALG+SR01/34
=														4																=ALG+SR01/34
=														5		ST 2,5-QUATTRO														=ALG+SR01/34
=												==+SR01-XX10X1	2	6																=ALG+SR01/34
=												==+SR01-XXGEN	2	7																=ALG+SR01/34
=														8																=ALG+SR01/34

Celulosa Fabril S.A.	Numero de comisión 101.817.00	Instalación Máq.d.soldadura p.ultrasonidős	Comisión	denominacion Plano de bornes ==+SR01-XX0V/6.30 ==+SR01-XX0V/7.10	SONOTRONIC ULTRASONICS TECHNOLOGY	==	Hoja
	Proyecto No 100_096_01				listas de producción	= REPORT	7
	FA-No. 9225739				Esquema de bornes	++ + KLP	
		numero de dibujo	Creado	modificado en la 22/01/2025 PBD	6 <- Ho...-> 8		152

SON_Normblatt_06

100_096_01 Cefa_ES

Plano de bornes

SON_Klemmenplan dynamisch_01

Regleta

==+SR01-XX0V/7.13

Regleta de bornes 24V DC

Texto de función	1	2	3	4	5	6	7	8	9	10	11	Designación (origen)	Punto de conexión	Designación de borne	Puentes	Punto de conexión PLC	Designación (destino)	Punto de conexión	11	10	9	8	7	6	5	4	3	2	1	Página / columna
Seguridód 24V DC												===SIB+SR01-2A1	24	1		ST 2,5-QUATTRO														=ALG+SR01/34
=												===SPS+SR01-11K3	X1:40	2																=ALG+SR01/34
=												==+SR01-XXVI01	1	3																=ALG+SR01/34
=														4																=ALG+SR01/34
=														5		ST 2,5-QUATTRO														=ALG+SR01/34
=														6																=ALG+SR01/34
=														7																=ALG+SR01/34
=														8																=ALG+SR01/34

Regleta

==+SR01-XX1+

Regleta de bornes 24V DC

Texto de función	1	2	3	4	5	6	7	8	9	10	11	Designación (origen)	Punto de conexión	Designación de borne	Puentes	Punto de conexión PLC	Designación (destino)	Punto de conexión	11	10	9	8	7	6	5	4	3	2	1	Página / columna
Entradas 24V DC												===ALG+SR01-30F2	1	1		ST 2,5-QUATTRO														=ALG+SR01/31
=												==+SR01-XXSI	1	2																=ALG+SR01/31
=												==+SR01-XXIO	1	3																=ALG+SR01/31
=														4																=ALG+SR01/31
=														5		ST 2,5-QUATTRO														=ALG+SR01/31
=														6																=ALG+SR01/31
=														7																=ALG+SR01/31

SON_Normblatt_06

Celulosa Fabril S.A.	Numero de comisión 101.817.00	Instalación Máq.d.soldadura p.ultrasonidós	Comisión	denominacion Plano de bornes ==+SR01-XX0V/7.13 ==+SR01-XX1+	SONOTRONIC ULTRASONICS TECHNOLOGY	==	Hoja
	Proyecto No 100_096_01				listas de producción	= REPORT	8
	FA-No. 9225739				Esquema de bornes	++	
		numero de dibujo	Creado	modificado en la 22/01/2025 PBD	7 <- Ho...-> 9	+ KLP	152

Plano de bornes

SON_Klemmenplan dynamisch_01

Regleta

==+SR01-XX1+

Regleta de bornes 24V DC

Texto de función	1	2	3	4	5	6	7	8	9	10	11	Designación (origen)	Punto de conexión	Designación de borne	Puentes	Punto de conexión PLC	Designación (destino)	Punto de conexión	11	10	9	8	7	6	5	4	3	2	1	Página / columna
Entradas 24V DC												==+SR01-XX10X1	4	8																=ALG+SR01/31

Regleta

==+SR01-XX2+

Regleta de bornes 24V DC

Texto de función	1	2	3	4	5	6	7	8	9	10	11	Designación (origen)	Punto de conexión	Designación de borne	Puentes	Punto de conexión PLC	Designación (destino)	Punto de conexión	11	10	9	8	7	6	5	4	3	2	1	Página / columna
Salidős 24V DC												===ALG+SR01-30F3	1	1		ST 2,5-QUATTRO														=ALG+SR01/32
=												===NA+SR01-1A1	13	2																=ALG+SR01/32
=												===ALG+SR01-X50P1	1	3																=ALG+SR01/32
=														4																=ALG+SR01/32
=												==+SR01-XXBP01.2	1	5		ST 2,5-QUATTRO														=ALG+SR01/32
=												==+SR01-XXBP02.2	1	6																=ALG+SR01/32
=												==+ELB01-1XX1	1	7																=ALG+SR01/32
=												==+ELB01-1XX1	1	8																=ALG+SR01/32
=												===SPS+SR01-11K3	X1:11	9		ST 2,5-QUATTRO														=ALG+SR01/32
=												===SPS+SR01-11K3	X1:21	10																=ALG+SR01/32
=														11																=ALG+SR01/32
=														12																=ALG+SR01/32
=												==+SR01-XXBP01.2	18	13		ST 2,5-QUATTRO														=ALG+SR01/32
=												==+SR01-XXBP02.2	13	14																=ALG+SR01/32
=														15																=ALG+SR01/32

Celulosa Fabril S.A.	Numero de comisión 101.817.00	Instalación Máq.d.soldadura p.ultrasonidős	Comisión	denominacion Plano de bornes ==+SR01-XX1+ ==+SR01-XX2+	SONOTRONIC ULTRASONICS TECHNOLOGY	==	Hoja
	Proyecto No 100_096_01				listas de producción	= REPORT	9
	FA-No. 9225739				Esquema de bornes	++	
		numero de dibujo	Creado	modificado en la 22/01/2025 PBD	8 <- Ho...-> 10	+ KLP	152

SON_Normblatt_06

Plano de bornes

SON_Klemmenplan dynamisch_01

Regleta

==+SR01-XX2+

Regleta de bornes 24V DC

Texto de función	1	2	3	4	5	6	7	8	9	10	11	Designación (origen)	Punto de conexión	Designación de borne	Puentes	Punto de conexión PLC	Designación (destino)	Punto de conexión	11	10	9	8	7	6	5	4	3	2	1	Página / columna
Salidős 24V DC														16																=ALG+SR01/32

Regleta

==+SR01-XX3+

Regleta de bornes 24V DC

Texto de función	1	2	3	4	5	6	7	8	9	10	11	Designación (origen)	Punto de conexión	Designación de borne	Puentes	Punto de conexión PLC	Designación (destino)	Punto de conexión	11	10	9	8	7	6	5	4	3	2	1	Página / columna
Equipos de manejo+BUS 24V DC												===ALG+SR01-30F4	1	1		ST 2,5-QUATTRO														=ALG+SR01/32
=												==+SR01-XXBP01.2	3	2																=ALG+SR01/32
=												==+SR01-XXBP02.2	3	3																=ALG+SR01/32
=														4																=ALG+SR01/32
=														5		ST 2,5-QUATTRO														=ALG+SR01/32
=														6																=ALG+SR01/32
=														7																=ALG+SR01/32
=														8																=ALG+SR01/32

Plano de bornes

SON_Klemmenplan dynamisch_01

Regleta

==+SR01-XX4+

Regleta de bornes 24V DC

Texto de función	1	2	3	4	5	6	7	8	9	10	11	Designación (origen)	Punto de conexión	Designación de borne	Puentes	Punto de conexión PLC	Designación (destino)	Punto de conexión	11	10	9	8	7	6	5	4	3	2	1	Página / columna
Seguridőd 24V DC												===ALG+SR01-30F5	1	1		ST 2,5-QUATTRO														=ALG+SR01/32
=												===SPS+SR01-300K1	A1	2																=ALG+SR01/32
=												===SPS+SR01-300K4	A1	3																=ALG+SR01/32
=														4																=ALG+SR01/32
=												===SIB+SR01-1A1	Y1	5		ST 2,5-QUATTRO														=ALG+SR01/32
=														6																=ALG+SR01/32
=														7																=ALG+SR01/32
=														8																=ALG+SR01/32

Regleta

==+SR01-XX5+

Regleta de bornes 24V DC

Texto de función	1	2	3	4	5	6	7	8	9	10	11	Designación (origen)	Punto de conexión	Designación de borne	Puentes	Punto de conexión PLC	Designación (destino)	Punto de conexión	11	10	9	8	7	6	5	4	3	2	1	Página / columna
Seguridőd 24V DC												===ALG+SR01-30F6	1	1		ST 2,5-QUATTRO														=ALG+SR01/32
=														2																=ALG+SR01/32
=														3																=ALG+SR01/32
=												==+SR01-XXBP01.2	4	4																=ALG+SR01/32
=												===SPS+SR01-11K3	X1:1	5		ST 2,5-QUATTRO														=ALG+SR01/32
=														6																=ALG+SR01/32
=												===BED+SR01-1K1	11	7																=ALG+SR01/32
=														8																=ALG+SR01/32

SON_Normblatt_06

Celulosa Fabril S.A.	Numero de comisión 101.817.00	Instalación Máq.d.soldadura p.ultrasonidős	Comisión	denominacion Plano de bornes ==+SR01-XX4+ ==+SR01-XX5+	SONOTRONIC ULTRASONICS TECHNOLOGY	listas de producción	== = REPORT
	Proyecto No 100_096_01					Esquema de bornes	++ + KLP
	FA-No. 9225739	numero de dibujo	Creado	modificado en la 22/01/2025 PBD		10 <- Ho...-> 12	152

Hoja 11

Plano de bornes

SON_Klemmenplan dynamisch_01

Regleta

==+SR01-XX5+

Regleta de bornes 24V DC

Texto de función	1	2	3	4	5	6	7	8	9	10	11	Designación (origen)	Punto de conexión	Designación de borne	Puentes	Punto de conexión PLC	Designación (destino)	Punto de conexión	11	10	9	8	7	6	5	4	3	2	1	Página / columna
Seguridód 24V DC														9		ST 2,5-QUATTRO														=ALG+SR01/32
=														10																=ALG+SR01/32
=														11																=ALG+SR01/32
=														12																=ALG+SR01/32

Regleta

==+SR01-XX6.30+

Regleta de bornes 24V DC

Texto de función	1	2	3	4	5	6	7	8	9	10	11	Designación (origen)	Punto de conexión	Designación de borne	Puentes	Punto de conexión PLC	Designación (destino)	Punto de conexión	11	10	9	8	7	6	5	4	3	2	1	Página / columna
No emergencia - Parada 24V DC												===NA+SR01-1A1	14	1		ST 2,5-QUATTRO														=ALG+SR01/33
=												===SPS+SR01-11K2	X1:12	2																=ALG+SR01/33
=														3																=ALG+SR01/33
=												==+SR01-XXBP01.2	5	4																=ALG+SR01/33
=														5		ST 2,5-QUATTRO														=ALG+SR01/33
=														6																=ALG+SR01/33
=												==+SR01-XX10X1	5	7																=ALG+SR01/33
=														8																=ALG+SR01/33

Plano de bornes

SON_Klemmenplan dynamisch_01

Regleta

==+SR01-XX7.10+

Regleta de bornes 24V DC

Texto de función	1	2	3	4	5	6	7	8	9	10	11	Designación (origen)	Punto de conexión	Designación de borne	Puentes	Punto de conexión PLC	Designación (destino)	Punto de conexión	11	10	9	8	7	6	5	4	3	2	1	Página / columna
Seguridód 24V DC												===SIB+SR01-1A1	14	1		ST 2,5-QUATTRO														=ALG+SR01/34
=												===SPS+SR01-11K2	X1:13	2																=ALG+SR01/34
=														3																=ALG+SR01/34
=														4																=ALG+SR01/34
=														5		ST 2,5-QUATTRO														=ALG+SR01/34
=												==+SR01-XX10X1	3	6																=ALG+SR01/34
=												==+SR01-XXGEN	1	7																=ALG+SR01/34
=														8																=ALG+SR01/34

Regleta

==+SR01-XX7.13+

Regleta de bornes 24V DC

Texto de función	1	2	3	4	5	6	7	8	9	10	11	Designación (origen)	Punto de conexión	Designación de borne	Puentes	Punto de conexión PLC	Designación (destino)	Punto de conexión	11	10	9	8	7	6	5	4	3	2	1	Página / columna
Seguridód 24V DC												===SIB+SR01-2A1	14	1		ST 2,5-QUATTRO														=ALG+SR01/34
=												===SPS+SR01-11K2	X1:14	2																=ALG+SR01/34
=												===SPS+SR01-11K3	X1:31	3																=ALG+SR01/34
=														4																=ALG+SR01/34
=														5		ST 2,5-QUATTRO														=ALG+SR01/34
=														6																=ALG+SR01/34
=														7																=ALG+SR01/34

Plano de bornes

SON_Klemmenplan dynamisch_01

Regleta ==+SR01-XX7.13+

Regleta de bornes 24V DC

Texto de función	1	2	3	4	5	6	7	8	9	10	11	Designación (origen)	Punto de conexión	Designación de borne	Puentes	Punto de conexión PLC	Designación (destino)	Punto de conexión	11	10	9	8	7	6	5	4	3	2	1	Página / columna
Seguridőd 24V DC														8																=ALG+SR01/34

Regleta ==+SR01-XX10X1

Texto de función	1	2	3	4	5	6	7	8	9	10	11	Designación (origen)	Punto de conexión	Designación de borne	Puentes	Punto de conexión PLC	Designación (destino)	Punto de conexión	11	10	9	8	7	6	5	4	3	2	1	Página / columna
	1											===SPS+MAG-10K1-POWER_IN	1	1		STTB 2,5	==+SR01-XX0V	41												=SPS+MAG/10
	2											===SPS+MAG-10K1-POWER_IN	2	2			==+SR01-XX0V/7.10	6												=SPS+MAG/10
	3											===SPS+MAG-10K1-POWER_IN	5	3		STTB 2,5	==+SR01-XX7.10+	6												=SPS+MAG/10
	4											===SPS+MAG-10K1-POWER_IN	4	4			==+SR01-XX1+	8												=SPS+MAG/10
		BN										===SPS+MAG-40K1-U1-BUS_IN2	1	5		STTB 2,5	==+SR01-XX6.30+	7												=SPS/20
		BU										===SPS+MAG-40K1-U1-BUS_IN2	6	6			==+SR01-XX0V/6.30	7												=SPS/20
	GN/YE											===SPS+MAG-10K1-POWER_IN	3	7		STTB 2,5-PE	==+SR01-XX0A0	13												=SPS+MAG/10

1	===SPS+MAG-2W-10K1	PVC 5x1,5 mm²
2	===SPS+MAG-2W-40K1	PUR-OB / Cube67 2x0,5 mm² 10 m

Celulosa Fabril S.A.	Numero de comisión 101.817.00	Instalación Máq.d.soldadura p.ultrasonidős	Comisión	denominacion Plano de bornes ==+SR01-XX7.13+ ==+SR01-XX10X1	SONOTRONIC ULTRASONICS TECHNOLOGY	listas de producción	==	Hoja
	Proyecto No 100_096_01						= REPORT	14
	FA-No. 9225739					Esquema de bornes	++	
		numero de dibujo	Creado	modificado en la 22/01/2025 PBD			+ KLP	

13 <- Ho...-> 15 152

SON_Normblatt_06

100_096_01 Cefa_ES

Plano de bornes

SON_Klemmenplan dynamisch_01

1	===ALG+MAG-W-2P1	PVC 3x0,75 mm² 7 m
2	===ALG+MAG-W-2P4	PVC 3x0,75 mm² 7 m
3		
4		
5		
6		
7		
8		
9		
10		
11		

Regleta

==+SR01-XXANZ

Regleta de bornes 24VDC alimentacion

Texto de función	1	2	3	4	5	6	7	8	9	10	11	Designación (origen)	Punto de conexión	Designación de borne	Puentes	Punto de conexión PLC	Designación (destino)	Punto de conexión	11	10	9	8	7	6	5	4	3	2	1	Página / columna
	1											===ALG+MAG-2P1	1	1		STTB 2,5	===ALG+SR01-2F1	2												=ALG+MAG/2
		1										===ALG+MAG-2P4	1	3		STTB 2,5														=ALG+MAG/2
	2											===ALG+MAG-2P1	2	2		STTB 2,5	==+SR01-XX0B0	9												=ALG+MAG/2
		2										===ALG+MAG-2P4	2	4		STTB 2,5														=ALG+MAG/2
GN/YE												===ALG+MAG-2P1	PE	PE1		STS 2,5-TWIN-PE														=ALG+MAG/2
GN/YE												===ALG+MAG-2P4	PE	PE1		STS 2,5-TWIN-PE														=ALG+MAG/2

1	===BED+SR01-W-XXBP01.1	PVC/OG 3x1,5 mm²
2		
3		
4		
5		
6		
7		
8		
9		
10		
11		

Regleta

==+SR01-XXBP01.1

Regleta de bornes 230VAC alimentacion

Texto de función	1	2	3	4	5	6	7	8	9	10	11	Designación (origen)	Punto de conexión	Designación de borne	Puentes	Punto de conexión PLC	Designación (destino)	Punto de conexión	11	10	9	8	7	6	5	4	3	2	1	Página / columna
Caja de enchufe del panel de mando	1											===ALG+BP01-21X2	L	1		ST 2,5	===ALG+SR01-21F1	2												=ALG+SR01/21
=	2											===ALG+BP01-21X2	N	2		ST 2,5 BU	==+SR01-XX0F1	3												=ALG+SR01/21
= GN/YE												===ALG+BP01-21X2	PE	PE1		ST 2,5-PE														=ALG+SR01/21

Celulosa Fabril S.A.	Numero de comisión 101.817.00	Instalación Máq.d.soldadura p.ultrasonidós	Comisión	denominacion Plano de bornes ==+SR01-XXANZ ==+SR01-XXBP01.1	SONOTRONIC ULTRASONICS TECHNOLOGY		==	Hoja
	Proyecto No 100_096_01					listas de producción	= REPORT	15
	FA-No. 9225739					Esquema de bornes	++ + KLP	
		numero de dibujo	Creado	modificado en la 22/01/2025 PBD		14 <- Ho...-> 16		152

SON_Normblatt_06

Plano de bornes

SON_Klemmenplan dynamisch_01

1	===BED+BP01-W-XXBP01.2	PVC 18x0,75 mm²
2		
3		
4		
5		
6		
7		
8		
9		
10		
11		

1	===BED+BP01-W-1S1	PUR 4x0,25 mm² 10 m
2		
3		
4		
5		
6		
7		
8		
9		
10		
11		

Regleta

==+SR01-XXBP01.2

Regleta de bornes 24VDC alimentacion

Texto de función	1	2	3	4	5	6	7	8	9	10	11	Designación (origen)	Punto de conexión	Designación de borne	Puentes	Punto de conexión PLC	Designación (destino)	Punto de conexión	11	10	9	8	7	6	5	4	3	2	1	Página / columna
Salidős 24V DC	1											==+BP01-PE	n.c.	1		STTB 2,5	==+SR01-XX2+	5												=ALG+BP01/1
puenteado Seguridőd Canal 2	12											===BED+BP01-2S1	24	12			===SPS+SR01-300K3	I8												=BED+BP01/2
0V GND	2											===BED+BP01-1P2	X2	2		STTB 2,5	==+SR01-XX0V	17												=ALG+BP01/1
Intérvalo Autorización Seguridőd	13											===BED+BP01-2S2	13	13			===SPS+SR01-300K4	X1												=BED+BP01/2
Equipos de manejo+BUS 24V DC Reserva	3											==+BP01-PE	n.c.	3		STTB 2,5	==+SR01-XX3+	2												=ALG+BP01/1
Autorización Seguridőd	14											===BED+BP01-2S2	14	14			===SPS+SR01-300K4	I1												=BED+BP01/2
Continuo 24V DC	4											===BED+BP01-1S2	13	4		STTB 2,5	==+SR01-XX5+	4												=ALG+BP01/1
Vista Autorización Seguridőd	15											===BED+BP01-2P2	X1	15			===SPS+SR01-11K3	X1:9												=BED+BP01/2
6.3+ no Parada de emergencia Reserva	5											==+BP01-PE	n.c.	5		STTB 2,5	==+SR01-XX6.30+	4												=ALG+BP01/1
Vista Autorización Seguridőd	16											==+BP01-2P2	n.c.	16																=BED+BP01/2
0V 6.3+ GND Reserva	6											==+BP01-PE	n.c.	6		STTB 2,5	==+SR01-XX0V/6.30	3												=ALG+BP01/1
Vista Autorización Seguridőd	17											==+BP01-2P2	n.c.	17																=BED+BP01/2
Mando activado	7											===BED+BP01-1S2	14	7		STTB 2,5	===BED+SR01-1Q1	A1												=BED+BP01/1
												==+SR01-XX2+	13	18			===BED+BP01-1S1	1											BN	=BED+MAG/1
Vista Mando encendidő / apagada	8											===BED+BP01-1P2	X1	8		STTB 2,5	===SPS+SR01-11K3	X1:8												=BED+BP01/1
														19			===BED+BP01-1S1	2											WH	=BED+MAG/1
Intérvalo puenteado Seguridőd Canal 1	9											===BED+BP01-2S1	13	9		STTB 2,5	===SPS+SR01-300K3	X7												=BED+BP01/2
														20			===BED+BP01-1S1	3											BU	=BED+MAG/1
puenteado Seguridőd Canal 1	10											===BED+BP01-2S1	14	10			===SPS+SR01-300K3	I7												=BED+BP01/2
Botón de arranque izquierdo												===SPS+SR01-11K2	X1:8	21			===BED+BP01-1S1	4											BK	=BED+MAG/1
Intérvalo puenteado Seguridőd Canal 2	11											===BED+BP01-2S1	23	11			===SPS+SR01-300K3	X8												=BED+BP01/2
Botón de arranque izquierdo												==+SR01-XXBP02.2	16	22																=BED+MAG/1
PE	GN/YE											===BED+BP01-PE	PE	PE1		STS 2,5-TWIN-PE														=ALG+BP01/1

Celulosa Fabril S.A.	Numero de comisión 101.817.00	Instalación Máq.d.soldadura p.ultrasonidős	Comisión	denominacion Plano de bornes ==+SR01-XXBP01.2	SONOTRONIC ULTRASONICS TECHNOLOGY		==	Hoja
	Proyecto No 100_096_01					listas de producción	= REPORT	16
	FA-No. 9225739						++	
						Esquema de bornes	+ KLP	
		numero de dibujo	Creado	modificado en la 22/01/2025 PBD		15 <- Ho...-> 17		152

SON_Normblatt_06

100_096_01 Cefa_ES

Plano de bornes

SON_Klemmenplan dynamisch_01

1	===BED+BP02-W-XXBP02.2	PVC 12x0,75 mm²
2		
3		
4		
5		
6		
7		
8		
9		
10		
11		

Regleta

==+SR01-XXBP02.2

Regleta de bornes 24VDC alimentacion

1	===BED+BP02-W-1S1	PUR 4x0,25 mm² 10 m
2		
3		
4		
5		
6		
7		
8		
9		
10		
11		

Texto de función	1	2	3	4	5	6	7	8	9	10	11	Designación (origen)	Punto de conexión	Designación de borne	Puentes	Punto de conexión PLC	Designación (destino)	Punto de conexión	11	10	9	8	7	6	5	4	3	2	1	Página / columna
Salidős 24V DC Reserva	1											==+BP02-PE	n.c.	1		STTB 2,5	==+SR01-XX2+	6												=ALG+BP02/1
Intérvalo Interruptor de aceptar Canal 2	9											==+	n.c.	9																=BED+BP02/3
0V GND Reserva	2											==+BP02-PE	n.c.	2		STTB 2,5	==+SR01-XX0V	19												=ALG+BP02/1
Intérvalo Interruptor de aceptar Canal 2	10											==+	n.c.	10																=BED+BP02/3
Equipos de manejo+BUS 24V DC	3											===BED+BP02-10A1-X80	1	3		STTB 2,5	==+SR01-XX3+	3												=ALG+BP02/1
Intérvalo Interruptor de aceptar Canal 2	11											==+	n.c.	11																=BED+BP02/3
Equipos de manejo+BUS 0V DC	4											===BED+BP02-10A1-X80	2	4		STTB 2,5	==+SR01-XX0V	20												=ALG+BP02/1
Intérvalo Interruptor de aceptar Canal 2														12																=BED+BP02/3
Intérvalo Interruptor de aceptar Canal 1	5											===BED+BP02-3S1	13	5		STTB 2,5	===SPS+SR01-300K3	X5												=BED+BP02/3
Botón de arranque izquierdo												==+SR01-XX2+	14	13			===BED+BP02-1S1	1											BN	=BED+MAG/1
Interruptor de aceptar Canal 1	6											===BED+BP02-3S1	14	6		STTB 2,5	===SPS+SR01-300K3	I5												=BED+BP02/3
Botón de arranque izquierdo														14			===BED+BP02-1S1	2											WH	=BED+MAG/1
Intérvalo Interruptor de aceptar Canal 2	7											===BED+BP02-3S1	23	7			===SPS+SR01-300K3	X6												=BED+BP02/3
Botón de arranque izquierdo														15			===BED+BP02-1S1	3											BU	=BED+MAG/1
Interruptor de aceptar Canal 2	8											===BED+BP02-3S1	24	8			===SPS+SR01-300K3	I6												=BED+BP02/3
Botón de arranque derecho												==+SR01-XXBP01.2	22	16			===BED+BP02-1S1	4											BK	=BED+MAG/1
PE	GN/YE											===BED+BP02-PE	PE	PE1		STS 2,5-TWIN-PE														=ALG+BP02/1

Celulosa Fabril S.A.	Numero de comisión 101.817.00	Instalación Máq.d.soldadura p.ultrasonidős	Comisión	denominacion Plano de bornes ==+SR01-XXBP02.2	SONOTRONIC ULTRASONICS TECHNOLOGY		==	Hoja
	Proyecto No 100_096_01					listas de producción	= REPORT	17
	FA-No. 9225739						++	
						Esquema de bornes	+ KLP	
		numero de dibujo	Creado	modificado en la 22/01/2025 PBD		16 <- Ho...-> 18		152

SON_Normblatt_06

Plano de bornes

SON_Klemmenplan dynamisch_01

1	===GEN+GEN01-2W-1G1	PUR Sensor 3x0,25 mm² 10 m
2	===GEN+GEN01-2W-2G1	PUR Sensor 3x0,25 mm² 10 m
3	===GEN+GEN01-2W-3G1	PUR Sensor 3x0,25 mm² 10 m
4	===GEN+GEN01-2W-4G1	PUR Sensor 3x0,25 mm² 10 m
5		
6		
7		
8		
9		
10		
11		

Regleta

==+SR01-XXGEN

Regleta de bornes 24V DC

Texto de función	1	2	3	4	5	6	7	8	9	10	11	Designación (origen)	Punto de conexión	Designación de borne	Puentes	Punto de conexión PLC	Designación (destino)	Punto de conexión	11	10	9	8	7	6	5	4	3	2	1	Página / columna
24V DC Generadores														1		Z DIK 1,5	==+SR01-XX7.10+	7												=ALG+SR01/41
24V DC Generadores														1 +																=ALG+SR01/41
0V DC GND Generadores														1 -																=ALG+SR01/41
=														2		Z DIK 1,5	==+SR01-XX0V/7.10	7												=ALG+SR01/41
24V DC Generadores														2 +																=ALG+SR01/41
0V DC GND Generadores														2 -																=ALG+SR01/41
Generador 01 alimentacion	BK											===GEN+GEN01-1G1-X8	4	3		Z DIK 1,5	==+	n.c.												=GEN+GEN01/1
Generador 01 alimentacion	BN											===GEN+GEN01-1G1-X8	1	3 +																=GEN+GEN01/1
=	BU											===GEN+GEN01-1G1-X8	3	3 -																=GEN+GEN01/1
Generador 02 alimentacion		BK										===GEN+GEN01-2G1-X8	4	4		Z DIK 1,5	==+	n.c.												=GEN+GEN01/2
Generador 02 alimentacion		BN										===GEN+GEN01-2G1-X8	1	4 +																=GEN+GEN01/2
=		BU										===GEN+GEN01-2G1-X8	3	4 -																=GEN+GEN01/2
Generador 03 alimentacion			BK									===GEN+GEN01-3G1-X8	4	5		Z DIK 1,5	==+	n.c.												=GEN+GEN01/3
Generador 03 alimentacion			BN									===GEN+GEN01-3G1-X8	1	5 +																=GEN+GEN01/3
=			BU									===GEN+GEN01-3G1-X8	3	5 -																=GEN+GEN01/3
Generador 04 alimentacion				BK								===GEN+GEN01-4G1-X8	4	6		Z DIK 1,5	==+	n.c.												=GEN+GEN01/4
Generador 04 alimentacion				BN								===GEN+GEN01-4G1-X8	1	6 +																=GEN+GEN01/4
=				BU								===GEN+GEN01-4G1-X8	3	6 -																=GEN+GEN01/4

Celulosa Fabril S.A.	Numero de comisión 101.817.00	Instalación Máq.d.soldadura p.ultrasonidós	Comisión	denominacion Plano de bornes ==+SR01-XXGEN	SONOTRONIC ULTRASONICS TECHNOLOGY	==	Hoja
	Proyecto No 100_096_01				listas de producción	= REPORT	18
	FA-No. 9225739				Esquema de bornes	++	
		numero de dibujo	Creado	modificado en la 09/12/2024 PBD	17 <- Ho...-> 19	+ KLP	152

SON_Normblatt_06

100_096_01 Cefa_ES

Plano de bornes

SON_Klemmenplan dynamisch_01

1	===GEN+GEN01-2W-5G1	PUR Sensor 3x0,25 mm² 10 m
2	===GEN+GEN01-2W-6G1	PUR Sensor 3x0,25 mm² 10 m
3		
4		
5		
6		
7		
8		
9		
10		
11		

Regleta

==+SR01-XXGEN

Regleta de bornes 24V DC

Texto de función	1	2	3	4	5	6	7	8	9	10	11	Designación (origen)	Punto de conexión	Designación de borne	Puentes	Punto de conexión PLC	Designación (destino)	Punto de conexión	11	10	9	8	7	6	5	4	3	2	1	Página / columna
Generador 05 alimentacion	BK											===GEN+GEN01-5G1-X8	4	7		Z DIK 1,5	==+	n.c.												=GEN+GEN01/5
Generador 05 alimentacion	BN											===GEN+GEN01-5G1-X8	1	7 +																=GEN+GEN01/5
=	BU											===GEN+GEN01-5G1-X8	3	7 -																=GEN+GEN01/5
Generador 06 alimentacion		BK										===GEN+GEN01-6G1-X8	4	8		Z DIK 1,5	==+	n.c.												=GEN+GEN01/6
Generador 06 alimentacion		BN										===GEN+GEN01-6G1-X8	1	8 +																=GEN+GEN01/6
=		BU										===GEN+GEN01-6G1-X8	3	8 -																=GEN+GEN01/6

1	===GEN+GEN01-1W-1G1	PVC 3x1,5 mm²
2	===GEN+GEN01-1W-2G1	PVC 3x1,5 mm²
3		
4		
5		
6		
7		
8		
9		
10		
11		

Regleta

==+SR01-XXGNS

Texto de función	1	2	3	4	5	6	7	8	9	10	11	Designación (origen)	Punto de conexión	Designación de borne	Puentes	Punto de conexión PLC	Designación (destino)	Punto de conexión	11	10	9	8	7	6	5	4	3	2	1	Página / columna
Generador 01 alimentacion												===GEN+SR01-1F1	2	1		STI 2,5	===GEN+GEN01-1G1-X1	1											1	=GEN+GEN01/1
=												==+SR01-XX0B0	12	2 N		STN 2,5	===GEN+GEN01-1G1-X1	2											2	=GEN+GEN01/1
=														3 PE		STI 2,5-PE	===GEN+GEN01-1G1-X1	3										GN/YE		=GEN+GEN01/1
Generador 02 alimentacion														4		STI 2,5	===GEN+GEN01-2G1-X1	1										1		=GEN+GEN01/2
=														5 N		STN 2,5	===GEN+GEN01-2G1-X1	2										2		=GEN+GEN01/2
=														6 PE		STI 2,5-PE	===GEN+GEN01-2G1-X1	3										GN/YE		=GEN+GEN01/2

Celulosa Fabril S.A.	Numero de comisión 101.817.00	Instalación Máq.d.soldadura p.ultrasonidős	Comisión	denominacion Plano de bornes ==+SR01-XXGEN ==+SR01-XXGNS	SONOTRONIC ULTRASONICS TECHNOLOGY	==	Hoja
	Proyecto No 100_096_01				listas de producción	= REPORT	19
	FA-No. 9225739				Esquema de bornes	++	
		numero de dibujo	Creado	modificado en la 09/12/2024 PBD	18 <- Ho...-> 20	+ KLP	152

SON_Normblatt_06

100_096_01 Cefa_ES

Plano de bornes

SON_Klemmenplan dynamisch_01

1	===GEN+GEN01-1W-3G1 PVC 3x1,5 mm²
2	===GEN+GEN01-1W-4G1 PVC 3x1,5 mm²
3	===GEN+GEN01-1W-5G1 PVC 3x1,5 mm²
4	===GEN+GEN01-1W-6G1 PVC 3x1,5 mm²
5	
6	
7	
8	
9	
10	
11	

Regleta

==+SR01-XXGNS

Texto de función	1	2	3	4	5	6	7	8	9	10	11	Designación (origen)	Punto de conexión	Designación de borne	Puentes	Punto de conexión PLC	Designación (destino)	Punto de conexión	11	10	9	8	7	6	5	4	3	2	1	Página / columna
Generador 03 alimentacion												===GEN+SR01-3F1	2	7		STI 2,5	===GEN+GEN01-3G1-X1	1											1	=GEN+GEN01/3
=														8 N		STN 2,5	===GEN+GEN01-3G1-X1	2											2	=GEN+GEN01/3
=														9 PE		STI 2,5-PE	===GEN+GEN01-3G1-X1	3										GN/YE		=GEN+GEN01/3
Generador 04 alimentacion														10		STI 2,5	===GEN+GEN01-4G1-X1	1										1		=GEN+GEN01/4
=														11 N		STN 2,5	===GEN+GEN01-4G1-X1	2										2		=GEN+GEN01/4
=														12PE		STI 2,5-PE	===GEN+GEN01-4G1-X1	3									GN/YE			=GEN+GEN01/4
Generador 05 alimentacion												===GEN+SR01-5F1	2	13		STI 2,5	===GEN+GEN01-5G1-X1	1									1			=GEN+GEN01/5
=														14 N		STN 2,5	===GEN+GEN01-5G1-X1	2									2			=GEN+GEN01/5
=														15PE		STI 2,5-PE	===GEN+GEN01-5G1-X1	3								GN/YE				=GEN+GEN01/5
Generador 06 alimentacion														16		STI 2,5	===GEN+GEN01-6G1-X1	1								1				=GEN+GEN01/6
=														17 N		STN 2,5	===GEN+GEN01-6G1-X1	2								2				=GEN+GEN01/6
=														18PE		STI 2,5-PE	===GEN+GEN01-6G1-X1	3								GN/YE				=GEN+GEN01/6

1	===HT01+MAG-W-1B1 PUR 4x0,34 mm² 10 m
2	===HT01+MAG-W-2S1 PVC 3x0,75 mm²
3	
4	
5	
6	
7	
8	
9	
10	
11	

Regleta

==+SR01-XXHT

Texto de función	1	2	3	4	5	6	7	8	9	10	11	Designación (origen)	Punto de conexión	Designación de borne	Puentes	Punto de conexión PLC	Designación (destino)	Punto de conexión	11	10	9	8	7	6	5	4	3	2	1	Página / columna
	BK											===HT01+MAG-1B1	3	1		STTB 2,5	===SPS+SR01-300K4	I2												=HT01+MAG/1
		1										===HT01+MAG-2S1	11	5			===SPS+SR01-300K5	I7												=HT01+MAG/2
												===SPS+SR01-300K4	I7	2		STTB 2,5	===HT01+MAG-1B1	4											BU	=HT01+MAG/1
		2										===HT01+MAG-2S1	12	6			===SPS+SR01-300K5	I8												=HT01+MAG/2

Celulosa Fabril S.A.	Numero de comisión 101.817.00	Instalación Máq.d.soldadura p.ultrasonidós	Comisión	denominacion Plano de bornes ==+SR01-XXGNS ==+SR01-XXHT	SONOTRONIC ULTRASONICS TECHNOLOGY	==	Hoja
	Proyecto No 100_096_01				listas de producción	= REPORT	20
	FA-No. 9225739				Esquema de bornes	++	
		numero de dibujo	Creado	modificado en la 10/12/2024 PBD	19 <- Ho...-> 21	+ KLP	152

SON_Normblatt_06

100_096_01 Cefa_ES

Plano de bornes

SON_Klemmenplan dynamisch_01

1	===HT01+MAG-W-1B1 PUR 4x0,34 mm² 10 m
2	
3	
4	
5	
6	
7	
8	
9	
10	
11	

Regleta

==+SR01-XXHT

Texto de función	1	2	3	4	5	6	7	8	9	10	11	Designación (origen)	Punto de conexión	Designación de borne	Puentes	Punto de conexión PLC	Designación (destino)	Punto de conexión	11	10	9	8	7	6	5	4	3	2	1	Página / columna
	WH											===HT01+MAG-1B1	1	3		STTB 2,5	===SPS+SR01-300K5	I3												=HT01+MAG/1
												===SPS+SR01-300K5	I4	4		STTB 2,5	===HT01+MAG-1B1	2											BN	=HT01+MAG/1

1	===HT01+MAG-W-1B1 PUR 4x0,34 mm² 10 m
2	
3	
4	
5	
6	
7	
8	
9	
10	
11	

1	===ALG+MAG-W-1P1 PVC 7x0,75 mm² 5 m
2	
3	
4	
5	
6	
7	
8	
9	
10	
11	

Regleta

==+SR01-XXIO

Regleta de bornes 24V DC

Texto de función	1	2	3	4	5	6	7	8	9	10	11	Designación (origen)	Punto de conexión	Designación de borne	Puentes	Punto de conexión PLC	Designación (destino)	Punto de conexión	11	10	9	8	7	6	5	4	3	2	1	Página / columna
24V DC General														1		Z DIK 1,5	==+SR01-XX1+	3												=ALG+SR01/41
24V DC General														1 +																=ALG+SR01/41
0V DC GND General														1 -																=ALG+SR01/41
=														2		Z DIK 1,5	==+SR01-XX0V	10												=ALG+SR01/41
24V DC General														2 +																=ALG+SR01/41
0V DC GND General														2 -																=ALG+SR01/41
ciclo Fin Automático	1											===ALG+MAG-1P1	1	3		Z DIK 1,5	===SPS+SR01-11K3	X1:14												=ALG+MAG/1

Celulosa Fabril S.A.	Numero de comisión 101.817.00	Instalación Máq.d.soldadura p.ultrasonidós	Comisión	denominacion Plano de bornes ==+SR01-XXHT ==+SR01-XXIO	SONOTRONIC ULTRASONICS TECHNOLOGY	listas de producción	== = REPORT ++ + KLP	Hoja 21
	Proyecto No 100_096_01					Esquema de bornes		
	FA-No. 9225739	numero de dibujo	Creado	modificado en la 10/12/2024 PBD		20 <- Ho...-> 22		152

SON_Normblatt_06

100_096_01 Cefa_ES

Plano de bornes

SON_Klemmenplan dynamisch_01

1	===ALG+MAG-W-1P1	PVC 7x0,75 mm² 5 m
2	===HT01+HT01-W-1Q1	PUR Sensor 3x0,25 mm² 10 m
3		
4		
5		
6		
7		
8		
9		
10		
11		

Regleta

==+SR01-XXIO

Regleta de bornes 24V DC

Texto de función	1	2	3	4	5	6	7	8	9	10	11	Designación (origen)	Punto de conexión	Designación de borne	Puentes	Punto de conexión PLC	Designación (destino)	Punto de conexión	11	10	9	8	7	6	5	4	3	2	1	Página / columna
ciclo Fin Automático														3 +																=ALG+MAG/1
=														3 -																=ALG+MAG/1
Avería	2											===ALG+MAG-1P1	2	4		Z DIK 1,5	===SPS+SR01-11K3	X1:15												=ALG+MAG/1
Avería														4 +																=ALG+MAG/1
=														4 -																=ALG+MAG/1
Zumbador	3											===ALG+MAG-1P1	3	5		Z DIK 1,5	===SPS+SR01-11K3	X1:16												=ALG+MAG/1
Zumbador														5 +																=ALG+MAG/1
=														5 -																=ALG+MAG/1
Reserva	4											===ALG+MAG-1P1	4	6		Z DIK 1,5	===SPS+SR01-11K3	X1:17												=ALG+MAG/1
Reserva														6 +																=ALG+MAG/1
=														6 -																=ALG+MAG/1
=	5											===ALG+MAG-1P1	5	7		Z DIK 1,5														=ALG+MAG/1
Reserva														7 +																=ALG+MAG/1
0V	6											===ALG+MAG-1P1	0	7 -																=ALG+MAG/1
Interruptor de pie Reserva														8		Z DIK 1,5	===SPS+SR01-11K2	X1:9												=BED+MAG/1
Interruptor de pie Reserva														8 +																=BED+MAG/1
=														8 -																=BED+MAG/1
		BK										===HT01+HT01-1Q1	x1	9		Z DIK 1,5	===SPS+SR01-300K5	Q1												=HT01+HT01/1

Celulosa Fabril S.A.	Numero de comisión 101.817.00	Instalación Máq.d.soldadura p.ultrasonidós	Comisión	denominacion Plano de bornes ==+SR01-XXIO	SONOTRONIC ULTRASONICS TECHNOLOGY	== Hoja
	Proyecto No 100_096_01				listas de producción	= REPORT 22
	FA-No. 9225739					++
		numero de dibujo	Creado	modificado en la 09/12/2024 PBD	Esquema de bornes	+ KLP

21 <- Ho...-> 23 152

SON_Normblatt_06

100_096_01 Cefa_ES

Plano de bornes

SON_Klemmenplan dynamisch_01

1	===HT01+HT01-W-1Q1	PUR Sensor 3x0,25 mm² 10 m
2	===ALG+MAG-W-1P1	PVC 7x0,75 mm² 5 m
3	===HT01+HT01-W-1B1	PUR 3x0,25 mm² 5 m
4		
5		
6		
7		
8		
9		
10		
11		

Regleta

==+SR01-XXIO

Regleta de bornes 24V DC

Texto de función	1	2	3	4	5	6	7	8	9	10	11	Designación (origen)	Punto de conexión	Designación de borne	Puentes	Punto de conexión PLC	Designación (destino)	Punto de conexión	11	10	9	8	7	6	5	4	3	2	1	Página / columna
														9 +																=HT01+HT01/1
=	BU											===HT01+HT01-1Q1	x2	9 -																=HT01+HT01/1
0V		GN/YE										===ALG+MAG-1P1	PE	PE1		STS 2,5-TWIN-PE														=ALG+MAG/1
														10		Z DIK 1,5														=HT01+HT01/1
														10 +																=HT01+HT01/1
=														10 -																=HT01+HT01/1
Interruptor de pie Reserva														PE2		STS 2,5-TWIN-PE														=BED+MAG/1
			BK									===HT01+HT01-1B1	4	11		Z DIK 1,5	===SPS+SR01-11K2	X1:15												=HT01+HT01/1
			BN									===HT01+HT01-1B1	1	11 +																=HT01+HT01/1
=			BU									===HT01+HT01-1B1	3	11 -																=HT01+HT01/1
Reserve														12		Z DIK 1,5	===SPS+SR01-11K2	X1:16												=HT01+HT01/1
Reserve														12 +																=HT01+HT01/1
=														12 -																=HT01+HT01/1
														13		Z DIK 1,5	===SPS+SR01-11K2	X1:17												=HT01+HT01/1
														13 +																=HT01+HT01/1
=														13 -																=HT01+HT01/1
=														14		Z DIK 1,5	===SPS+SR01-11K2	X1:18												=HT01+HT01/1
														14 +																=HT01+HT01/1
=														14 -																=HT01+HT01/1

Celulosa Fabril S.A.	Numero de comisión 101.817.00	Instalación Máq.d.soldadura p.ultrasonidós	Comisión	denominacion Plano de bornes ==+SR01-XXIO	SONOTRONIC ULTRASONICS TECHNOLOGY	==	Hoja
	Proyecto No 100_096_01				listas de producción	= REPORT	23
	FA-No. 9225739					++	
					Esquema de bornes	+ KLP	
		numero de dibujo	Creado	modificado en la 09/12/2024 PBD	22 <- Ho...-> 24		152

SON_Normblatt_06

100_096_01 Cefa_ES

Plano de bornes

SON_Klemmenplan dynamisch_01

Regleta

==+SR01-XXIO

Regleta de bornes 24V DC

Texto de función	1	2	3	4	5	6	7	8	9	10	11	Designación (origen)	Punto de conexión	Designación de borne	Puentes	Punto de conexión PLC	Designación (destino)	Punto de conexión	11	10	9	8	7	6	5	4	3	2	1	Página / columna
														PE2		STS 2,5-TWIN-PE														=HT01+HT01/1

Regleta

==+SR01-XXLV01

Regleta de bornes 24V DC

Texto de función	1	2	3	4	5	6	7	8	9	10	11	Designación (origen)	Punto de conexión	Designación de borne	Puentes	Punto de conexión PLC	Designación (destino)	Punto de conexión	11	10	9	8	7	6	5	4	3	2	1	Página / columna
														1		STTB 2,5	===LV01+SR01-1K1	14												=LV01+MAG/1
Barrera de seguridad emisor														5			===LV01+SR01-1K1	24												=LV01+MAG/1
														2		STTB 2,5	==+SR01-XX0V	27												=LV01+MAG/1
Barrera de seguridad emisor														6																=LV01+MAG/1
														3		STTB 2,5														=LV01+MAG/1
Barrera de seguridad emisor														7																=LV01+MAG/1
														4		STTB 2,5	===SPS+SR01-300K5	I5												=LV01+MAG/1
Barrera de seguridad emisor														8			===SPS+SR01-300K5	I6												=LV01+MAG/1
														1PE		STS 2,5-TWIN-PE														=LV01+MAG/1
Barrera de seguridad emisor														2PE		STS 2,5-TWIN-PE														=LV01+MAG/1

Celulosa Fabril S.A.	Numero de comisión 101.817.00	Instalación Máq.d.soldadura p.ultrasonidős	Comisión	denominacion Plano de bornes ==+SR01-XXIO ==+SR01-XXLV01	SONOTRONIC ULTRASONICS TECHNOLOGY	listas de producción	== = REPORT	Hoja 24
	Proyecto No 100_096_01					Esquema de bornes	++ + KLP	
	FA-No. 9225739	numero de dibujo	Creado	modificado en la 09/12/2024 PBD		23 <- Ho...-> 25		152

SON_Normblatt_06

100_096_01 Cefa_ES

Plano de bornes

SON_Klemmenplan dynamisch_01

1	===NA+BP01-W-1S1 PVC 7x0,75 mm²
2	
3	
4	
5	
6	
7	
8	
9	
10	
11	

Regleta

==+SR01-XXNA

Texto de función	1	2	3	4	5	6	7	8	9	10	11	Designación (origen)	Punto de conexión	Designación de borne	Puentes	Punto de conexión PLC	Designación (destino)	Punto de conexión	11	10	9	8	7	6	5	4	3	2	1	Página / columna
Intérvalo emergencia - Parada 01 Canal 1	1											===NA+BP01-1S1	11	1		STTB 2,5	===SPS+SR01-300K3	X1												=NA+MAG/1
Intérvalo emergencia -Parada Reserva Canal 1														7		STTB 2,5	===SPS+SR01-300K3	X3												=NA+MAG/1
Intérvalo emergencia - Parada 01 Canal 1	2											===NA+BP01-1S1	12	2			===SPS+SR01-300K3	I1												=NA+MAG/1
Intérvalo emergencia -Parada Reserva Canal 1														8			===SPS+SR01-300K3	I3												=NA+MAG/1
Intérvalo emergencia - Parada 01 Canal 1	3											===NA+BP01-1S1	21	3		STTB 2,5	===SPS+SR01-300K3	X2												=NA+MAG/1
=	4											===NA+BP01-1S1	22	4			===SPS+SR01-300K3	I2												=NA+MAG/1
emergencia -Parada 01 Canal 1	5											===NA+BP01-1S1	31	5		STTB 2,5														=NA+MAG/1
=	6											===NA+BP01-1S1	32	6																=NA+MAG/1
Intérvalo emergencia -Parada Reserva Canal 1														9		STTB 2,5	===SPS+SR01-300K3	X4												=NA+MAG/1
=														10			===SPS+SR01-300K3	I4												=NA+MAG/1
emergencia - Parada Reserva Canal 1														11		STTB 2,5														=NA+MAG/1
=														12																=NA+MAG/1
emergencia -Parada 01 Canal 1	GN/YE											===NA+BP01-nc	n.c.	1PE		STTB 2,5-PE														=NA+MAG/1
emergencia - Parada Reserva Canal 1														2PE																=NA+MAG/1

1	
2	
3	
4	
5	
6	
7	
8	
9	
10	
11	

Regleta

==+SR01-XXSI

Regleta de bornes 24V DC

Texto de función	1	2	3	4	5	6	7	8	9	10	11	Designación (origen)	Punto de conexión	Designación de borne	Puentes	Punto de conexión PLC	Designación (destino)	Punto de conexión	11	10	9	8	7	6	5	4	3	2	1	Página / columna
24V DC Neumática														1		Z DIK 1,5	==+SR01-XX1+	2												=ALG+SR01/41

Celulosa Fabril S.A.	Numero de comisión 101.817.00	Instalación Máq.d.soldadura p.ultrasonidos	Comisión	denominacion Plano de bornes ==+SR01-XXNA ==+SR01-XXSI	SONOTRONIC ULTRASONICS TECHNOLOGY	listas de producción	==	Hoja
	Proyecto No 100_096_01						= REPORT	25
	FA-No. 9225739					Esquema de bornes	++	
		numero de dibujo	Creado	modificado en la 22/01/2025 PBD			+ KLP	
						24 <- Ho...-> 26		152

SON_Normblatt_06

100_096_01 Cefa_ES

Plano de bornes

SON_Klemmenplan dynamisch_01

1	===ALG+MAG-W-5B1	PVC 3x0,75 mm²
2	===ALG+MAG-W-5Q1	KMEB-1-24-5-LED 3x0,5 mm² 5 m
3	===ALG+MAG-W-10B1	PUR BK 4x0,25 mm² 10 m
4		
5		
6		
7		
8		
9		
10		
11		

Regleta

==+SR01-XXSI

Regleta de bornes 24V DC

Texto de función	1	2	3	4	5	6	7	8	9	10	11	Designación (origen)	Punto de conexión	Designación de borne	Puentes	Punto de conexión PLC	Designación (destino)	Punto de conexión	11	10	9	8	7	6	5	4	3	2	1	Página / columna
24V DC Neumática														1 +																=ALG+SR01/41
0V DC GND Neumática														1 -																=ALG+SR01/41
=														2		Z DIK 1,5	==+SR01-XX0V	9												=ALG+SR01/41
24V DC Neumática														2 +																=ALG+SR01/41
0V DC GND Neumática														2 -																=ALG+SR01/41
Presostato Válvula principal	1											===ALG+MAG-5B1	1	3		Z DIK 1,5	===SPS+SR01-300K4	I3												=ALG+MAG/5
Presostato Válvula principal	2											===ALG+MAG-5B1	3	3 +																=ALG+MAG/5
=														3 -																=ALG+MAG/5
=														4		Z DIK 1,5														=ALG+MAG/5
Presostato Válvula principal														4 +																=ALG+MAG/5
=														4 -																=ALG+MAG/5
Válvula principal		1										===ALG+MAG-5Q1	1	5		Z DIK 1,5	===SPS+SR01-300K4	Q1												=ALG+MAG/5
Válvula principal														5 +																=ALG+MAG/5
=		2										===ALG+MAG-5Q1	2	5 -																=ALG+MAG/5
=														6		Z DIK 1,5														=ALG+MAG/5
Válvula principal														6 +																=ALG+MAG/5
=														6 -																=ALG+MAG/5
Presostato Válvula de seguridőd 01 aire de			WH									===ALG+MAG-10B1	4	7		Z DIK 1,5	===SPS+SR01-300K4	I4												=ALG+MAG/10

Celulosa Fabril S.A.	Numero de comisión 101.817.00	Instalación Máq.d.soldadura p.ultrasonidős	Comisión	denominacion Plano de bornes ==+SR01-XXSI	SONOTRONIC ULTRASONICS TECHNOLOGY	== Hoja
	Proyecto No 100_096_01				listas de producción	= REPORT 26
	FA-No. 9225739				Esquema de bornes	++ + KLP
		numero de dibujo	Creado	modificado en la 22/01/2025 PBD	25 <- Ho...-> 27	152

SON_Normblatt_06

100_096_01 Cefa_ES

Plano de bornes

SON_Klemmenplan dynamisch_01

1	===ALG+MAG-W-10B1	PUR BK 4x0,25 mm² 10 m
2	===ALG+MAG-W-10Q1	PUR Sensor 3x0,25 mm² 10 m
3	===ALG+MAG-W-5B1	PVC 3x0,75 mm²
4		
5		
6		
7		
8		
9		
10		
11		

Regleta

==+SR01-XXSI

Regleta de bornes 24V DC

Texto de función	1	2	3	4	5	6	7	8	9	10	11	Designación (origen)	Punto de conexión	Designación de borne	Puentes	Punto de conexión PLC	Designación (destino)	Punto de conexión	11	10	9	8	7	6	5	4	3	2	1	Página / columna
Presostato Válvula de seguridőd 01 aire de														7 +																=ALG+MAG/10
=														7 -																=ALG+MAG/10
=														8		Z DIK 1,5														=ALG+MAG/10
Presostato Válvula de seguridőd 01 aire de	BN											===ALG+MAG-10B1	1	8 +																=ALG+MAG/10
=														8 -																=ALG+MAG/10
la válvula de descarga 01 aire de mando c		BK										===ALG+MAG-10Q1	1	9		Z DIK 1,5	===SPS+SR01-300K4	Q2												=ALG+MAG/10
la válvula de descarga 01 aire de mando c														9 +																=ALG+MAG/10
=		BU										===ALG+MAG-10Q1	2	9 -																=ALG+MAG/10
=														10		Z DIK 1,5														=ALG+MAG/10
la válvula de descarga 01 aire de mando c														10 +																=ALG+MAG/10
=														10 -																=ALG+MAG/10
Válvula principal		GN/YE										===ALG+MAG-5B1	4	PE1		STS 2,5-TWIN-PE														=ALG+MAG/5
la válvula de descarga 01 aire de mando c														PE2		STS 2,5-TWIN-PE														=ALG+MAG/10

Plano de bornes

SON_Klemmenplan dynamisch_01

Regleta

==+SR01-XXSPS+

Regleta de bornes 24VDC alimentacion

Texto de función	1	2	3	4	5	6	7	8	9	10	11	Designación (origen)	Punto de conexión	Designación de borne	Puentes	Punto de conexión PLC	Designación (destino)	Punto de conexión	11	10	9	8	7	6	5	4	3	2	1	Página / columna
Alimentación de tensión 24V DC delante de												===SPS+SR01-10T1	L+	1		ST 2,5-QUATTRO														=ALG+SR01/40
=												===SPS+SR01-4A1	1	2																=ALG+SR01/40
=												===SPS+SR01-10K3	L+	3																=ALG+SR01/40
=												===SPS+SR01-9R1	24V	4																=ALG+SR01/40
=												===SPS+SR01-5X1	Power:1	5		ST 2,5-QUATTRO														=ALG+SR01/40
=												===SPS+SR01-6X1	1	6																=ALG+SR01/40
=														7																=ALG+SR01/40
=														8																=ALG+SR01/40

Regleta

==+SR01-XXSPS-

Regleta de bornes 24VDC alimentacion

Texto de función	1	2	3	4	5	6	7	8	9	10	11	Designación (origen)	Punto de conexión	Designación de borne	Puentes	Punto de conexión PLC	Designación (destino)	Punto de conexión	11	10	9	8	7	6	5	4	3	2	1	Página / columna
Alimentación de tensión 0V DC delante de												===SPS+SR01-10T1	M	1		ST 2,5-QUATTRO														=ALG+SR01/40
=												===SPS+SR01-4A1	2	2																=ALG+SR01/40
=												===SPS+SR01-10K3	M	3																=ALG+SR01/40
=												===SPS+SR01-9R1	0V	4																=ALG+SR01/40
=												===SPS+SR01-5X1	Power:2	5		ST 2,5-QUATTRO														=ALG+SR01/40
=												===SPS+SR01-6X1	2	6																=ALG+SR01/40
=														7																=ALG+SR01/40

SON_Normblatt_06

Celulosa Fabril S.A.	Numero de comisión 101.817.00	Instalación Máq.d.soldadura p.ultrasonidós	Comisión	denominacion Plano de bornes ==+SR01-XXSPS+ ==+SR01-XXSPS-	SONOTRONIC ULTRASONICS TECHNOLOGY		==	Hoja
	Proyecto No 100_096_01					listas de producción	= REPORT	28
	FA-No. 9225739						++	
						Esquema de bornes	+ KLP	
		numero de dibujo	Creado	modificado en la 22/01/2025 PBD		27 <- Ho...-> 29		152

Plano de bornes

SON_Klemmenplan dynamisch_01

Regleta ==+SR01-XXSPS-

Regleta de bornes 24VDC alimentacion

Texto de función	1	2	3	4	5	6	7	8	9	10	11	Designación (origen)	Punto de conexión	Designación de borne	Puentes	Punto de conexión PLC	Designación (destino)	Punto de conexión	11	10	9	8	7	6	5	4	3	2	1	Página / columna
Alimentación de tensión 0V DC delante de														8																=ALG+SR01/40

Regleta ==+SR01-XXVI01

Regleta de bornes 24VDC alimentacion

1	===VI01+MAG-1W1 KMP3-25P-16-5 18x0,34 mm² 5 m

Texto de función	1	2	3	4	5	6	7	8	9	10	11	Designación (origen)	Punto de conexión	Designación de borne	Puentes	Punto de conexión PLC	Designación (destino)	Punto de conexión	11	10	9	8	7	6	5	4	3	2	1	Página / columna
0V Terminal d.válvulas 01	BN											===VI01+MAG-1K1	X1:24	1		STTB 2,5	==+SR01-XX0V/7.13	3												=VI01+MAG/1
=	BK											===VI01+MAG-1K1	X1:25	2																=VI01+MAG/1
AST Funktionstext eingeben	WH											===VI01+MAG-1K1	X1:1	3		STTB 2,5														=VI01+MAG/1
ohne Funktion	GN											===VI01+MAG-1K1	X1:2	4																=VI01+MAG/1
AST Funktionstext eingeben	YE											===VI01+MAG-1K1	X1:3	5		STTB 2,5														=VI01+MAG/1
ohne Funktion	GY											===VI01+MAG-1K1	X1:4	6																=VI01+MAG/1
PT UA bloque 01	PK											===VI01+MAG-1K1	X1:5	7		STTB 2,5	===SPS+SR01-11K3	X1:32												=VI01+MAG/1
	BU											===VI01+MAG-1K1	X1:6	8																=VI01+MAG/1
PT UA bloque 02	RD											===VI01+MAG-1K1	X1:7	9		STTB 2,5	===SPS+SR01-11K3	X1:33												=VI01+MAG/1
	VT											===VI01+MAG-1K1	X1:8	10																=VI01+MAG/1
AST Funktionstext eingeben	GY/PK											===VI01+MAG-1K1	X1:9	11		STTB 2,5														=VI01+MAG/1
ohne Funktion	RD/BU											===VI01+MAG-1K1	X1:10	12																=VI01+MAG/1
Reserva	WH/GN											===VI01+MAG-1K1	X1:11	13		STTB 2,5														=VI01+MAG/1

Plano de bornes

SON_Klemmenplan dynamisch_01

1	===VI01+MAG-1W1 KMP3-25P-16-5 18x0,34 mm² 5 m																										
2																											
3																											
4																											
5																											
6																											
7																											
8																											
9																											
10																											
11																											
Texto de función		1	2	3	4	5	6	7	8	9	10	11															
Reserva		BN/GN																									

Regleta

==+SR01-XXVI01

Regleta de bornes 24VDC alimentacion

Designación (origen)	Punto de conexión	Designación de borne	Puentes	Punto de conexión PLC	Designación (destino)	Punto de conexión	11	10	9	8	7	6	5	4	3	2	1	Página / columna
===VI01+MAG-1K1	X1:12	14	'															=VI01+MAG/1

1	===WT+MAG-W-1B1 PUR BK 4x0,25 mm² 5 m																										
2																											
3																											
4																											
5																											
6																											
7																											
8																											
9																											
10																											
11																											
Texto de función		1	2	3	4	5	6	7	8	9	10	11															
puerta de mantenimiento 01 cerrado		BK																									
=																											
=		WH																									
=																											

Regleta

==+SR01-XXWT

Regleta de bornes 24V DC

Designación (origen)	Punto de conexión	Designación de borne	Puentes	Punto de conexión PLC	Designación (destino)	Punto de conexión	11	10	9	8	7	6	5	4	3	2	1	Página / columna
===WT+MAG-1B1	3	1	'	STTB 2,5	===SPS+SR01-300K5	X1												=WT+MAG/1
===SPS+SR01-300K5	I1	2	'		===WT+MAG-1B1	4											BU	=WT+MAG/1
===WT+MAG-1B1	1	3	'	STTB 2,5	===SPS+SR01-300K5	X2												=WT+MAG/1
===SPS+SR01-300K5	I2	4	'		===WT+MAG-1B1	2											BN	=WT+MAG/1

Plano de bornes

SON_Klemmenplan dynamisch_01

1	===ALG+MAG-W-1X1	PVC 3x1,5² mm²
2	===ALG+MAG-W-1S1	PUR 4x0,25² mm² 10 m
3		
4		
5		
6		
7		
8		
9		
10		
11		

Regleta

==+MAG-XX1

Aspiradora 1

Texto de función	1	2	3	4	5	6	7	8	9	10	11	Designación (origen)	Punto de conexión	Designación de borne	Puentes	Punto de conexión PLC	Designación (destino)	Punto de conexión	11	10	9	8	7	6	5	4	3	2	1	Página / columna
	1											===ALG+MAG-1X1	L	1	'	ST 2,5	===ALG+MAG-1Q1	2												=ALG+MAG/12
Aspiradora 1	2											===ALG+MAG-1X1	N	2 N	'	ST 2,5 BU	==+SR01-XX0F1	5												=ALG+MAG/12
=	GNYE											===ALG+MAG-1X1	PE	3 PE	'	ST 2,5-PE														=ALG+MAG/12
=		BK										===ALG+MAG-1S1	4	4	'	ST 2,5	===SPS+SR01-11K2	X1:19												=ALG+MAG/12
=		BN										===ALG+MAG-1S1	1	5	'	ST 2,5	==+SR01-XX2+	11												=ALG+MAG/12
Bandeja Aspiradora 1 Interruptor CON/DES		WH										===ALG+MAG-1S1	2	6	'	ST 2,5	===ALG+MAG-1Q1	A1												=ALG+MAG/12

1	===TK+ELB01-1W1-1B1	12x 5 m
2		
3		
4		
5		
6		
7		
8		
9		
10		
11		

Regleta

==+ELB01-1XX1

Cámara fotográfica 1

Texto de función	1	2	3	4	5	6	7	8	9	10	11	Designación (origen)	Punto de conexión	Designación de borne	Puentes	Punto de conexión PLC	Designación (destino)	Punto de conexión	11	10	9	8	7	6	5	4	3	2	1	Página / columna
	BN											===TK+ELB01-1B1	1	1	'	STTB 2,5														=TK+ELB01/1
															'															
	BN											===TK+ELB01-2B1	1	1	'	STTB 2,5														=TK+ELB01/2
												==+SR01-XX0V	33	2	'															=TK+ELB01/1
												==+SR01-XX0V	34	2	'															=TK+ELB01/2
	VT											===TK+ELB01-1B1	3	3	'	STTB 2,5														=TK+ELB01/1
															'															
	VT											===TK+ELB01-2B1	3	3	'	STTB 2,5														=TK+ELB01/2
	YE											===TK+ELB01-1B1	4	4	'															=TK+ELB01/1
	YE											===TK+ELB01-2B1	4	4	'															=TK+ELB01/2

Plano de bornes

SON_Klemmenplan dynamisch_01

1	===TK+ELB01-1W1-1B1 12x 5 m
2	
3	
4	
5	
6	
7	
8	
9	
10	
11	

Regleta

==+ELB01-1XX1

Cámara fotográfica 1

Texto de función	1	2	3	4	5	6	7	8	9	10	11	Designación (origen)	Punto de conexión	Designación de borne	Puentes	Punto de conexión PLC	Designación (destino)	Punto de conexión	11	10	9	8	7	6	5	4	3	2	1	Página / columna
Cámara fotográfica 1	LBU											===TK+ELB01-1B1	5	5	'	STTB 2,5														=TK+ELB01/1
															'															
Cámara fotográfica 2	LBU											===TK+ELB01-2B1	5	5	'	STTB 2,5														=TK+ELB01/2
Cámara fotográfica 1	PK											===TK+ELB01-1B1	6	6	'															=TK+ELB01/1
Cámara fotográfica 2	PK											===TK+ELB01-2B1	6	6	'															=TK+ELB01/2
Cámara fotográfica 1	GN											===TK+ELB01-1B1	7	7	'	STTB 2,5														=TK+ELB01/1
															'															
Cámara fotográfica 2	GN											===TK+ELB01-2B1	7	7	'	STTB 2,5														=TK+ELB01/2
Cámara fotográfica 1	WHBU											===TK+ELB01-1B1	8	8	'															=TK+ELB01/1
Cámara fotográfica 2	WHBU											===TK+ELB01-2B1	8	8	'															=TK+ELB01/2
Cámara fotográfica 1	BK											===TK+ELB01-1B1	9	9	'	STTB 2,5														=TK+ELB01/1
															'															
Cámara fotográfica 2	BK											===TK+ELB01-2B1	9	9	'	STTB 2,5														=TK+ELB01/2
Cámara fotográfica 1	WH											===TK+ELB01-1B1	10	10	'															=TK+ELB01/1
Cámara fotográfica 2	WH											===TK+ELB01-2B1	10	10	'															=TK+ELB01/2
Cámara fotográfica 1	GY											===TK+ELB01-1B1	11	11	'	STTB 2,5														=TK+ELB01/1
															'															
Cámara fotográfica 2	GY											===TK+ELB01-2B1	11	11	'	STTB 2,5														=TK+ELB01/2
Cámara fotográfica 1	OG											===TK+ELB01-1B1	12	12	'															=TK+ELB01/1
Cámara fotográfica 2	OG											===TK+ELB01-2B1	12	12	'															=TK+ELB01/2
Cámara fotográfica 1														13PE	'	STTB 2,5-PE														=TK+ELB01/1
															'															
Cámara fotográfica 2														13PE	'	STTB 2,5-PE														=TK+ELB01/2
Cámara fotográfica 1														14PE	'															=TK+ELB01/1
Cámara fotográfica 2														14PE	'															=TK+ELB01/2